PROSPETTO D-D

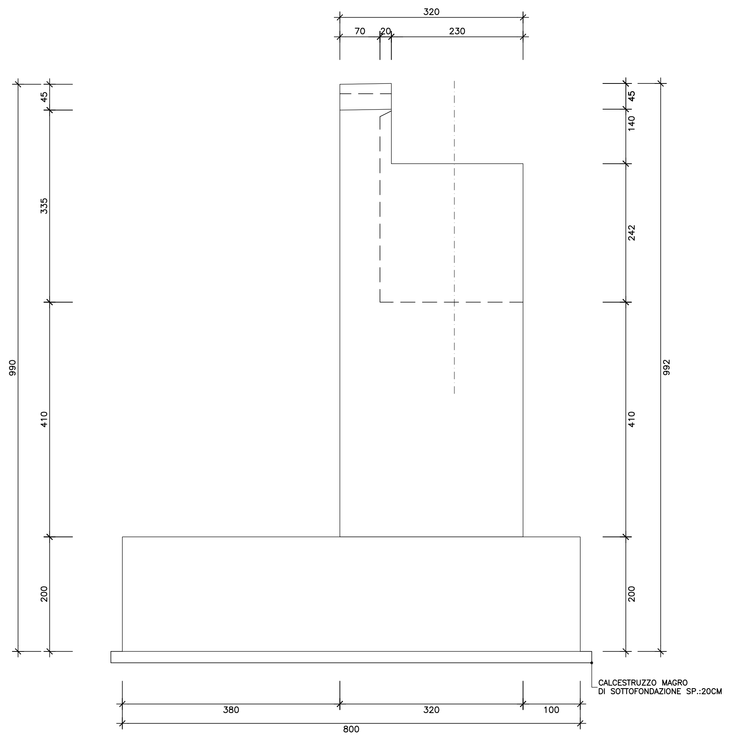

SCALA 1:50

PROSPETTO FRONTALE A-A

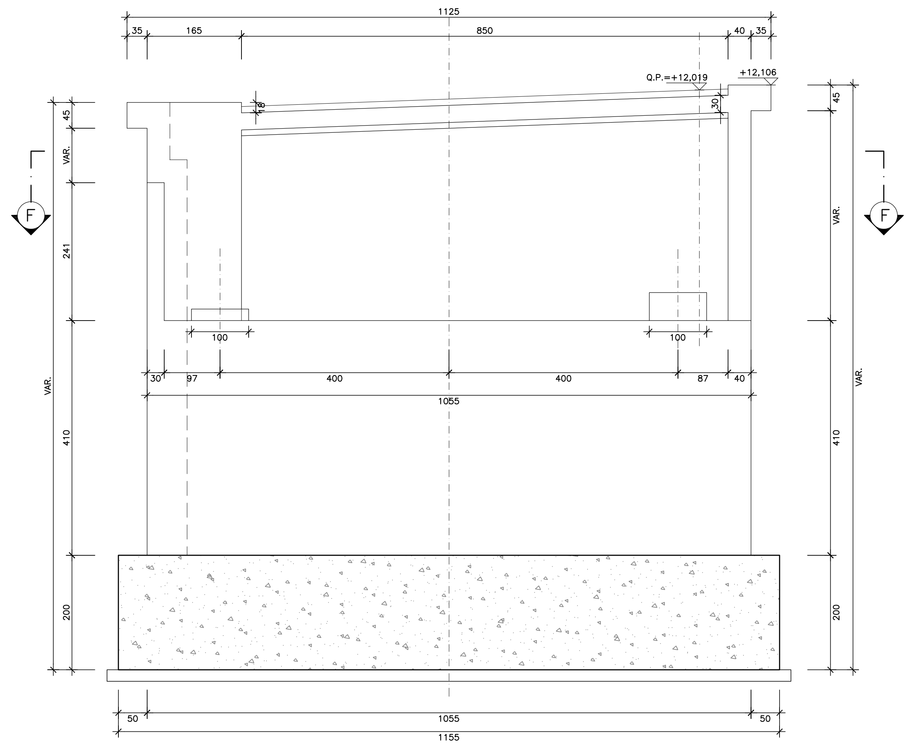

SCALA 1:50

PROSPETTO E-E

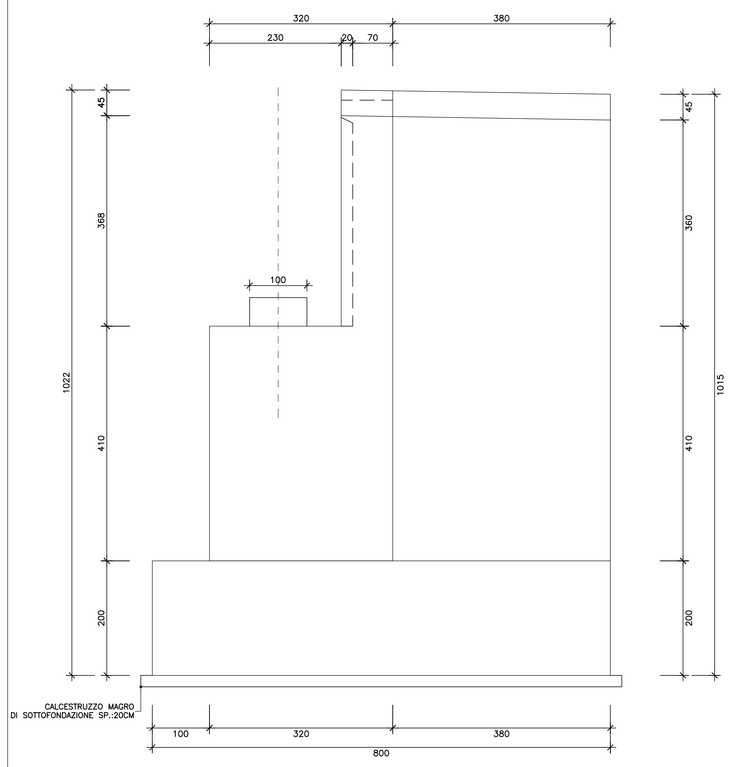

SCALA 1:50

SEZIONE B-B

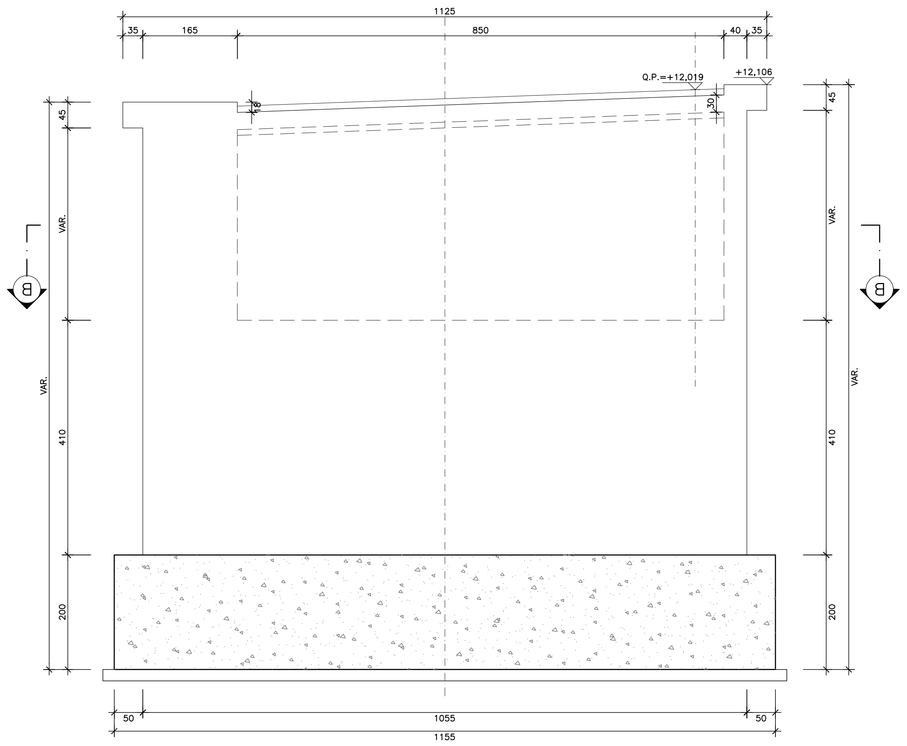

SCALA 1:50

PIANTA SPICCATO

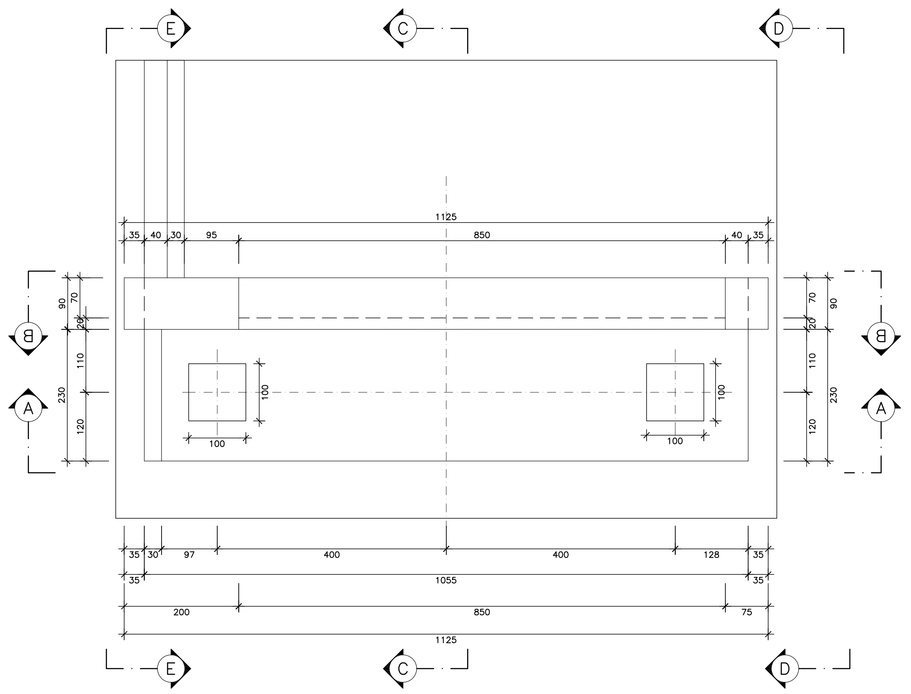

SCALA 1:50

NOTA:
ALTEZZA MEDIA BAGGIOLI PARI A 30 cm

SEZIONE C-C

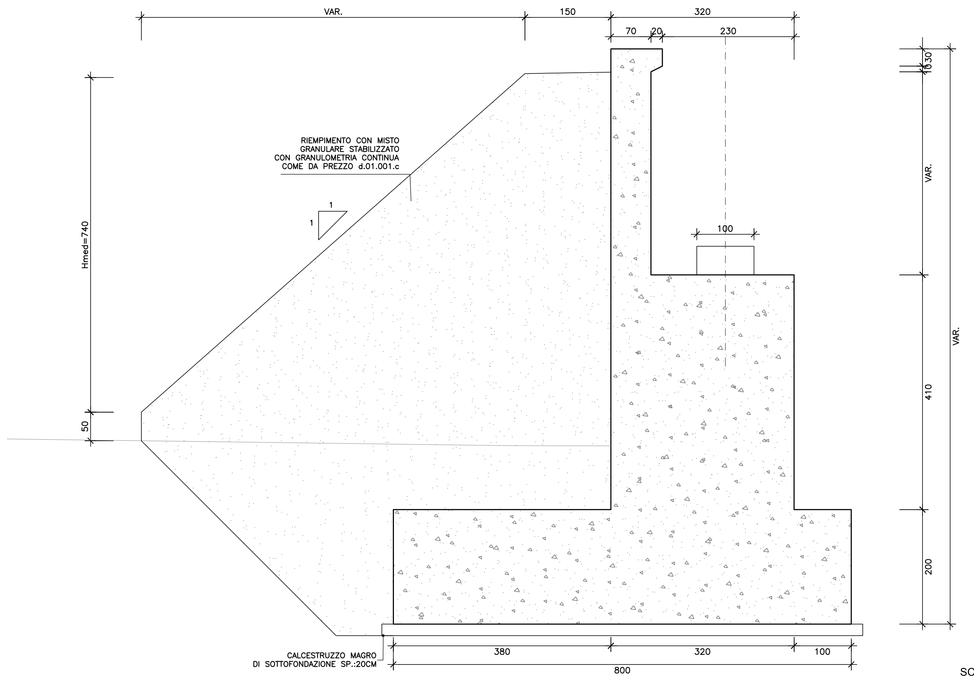

SCALA 1:50

SEZIONE F-F

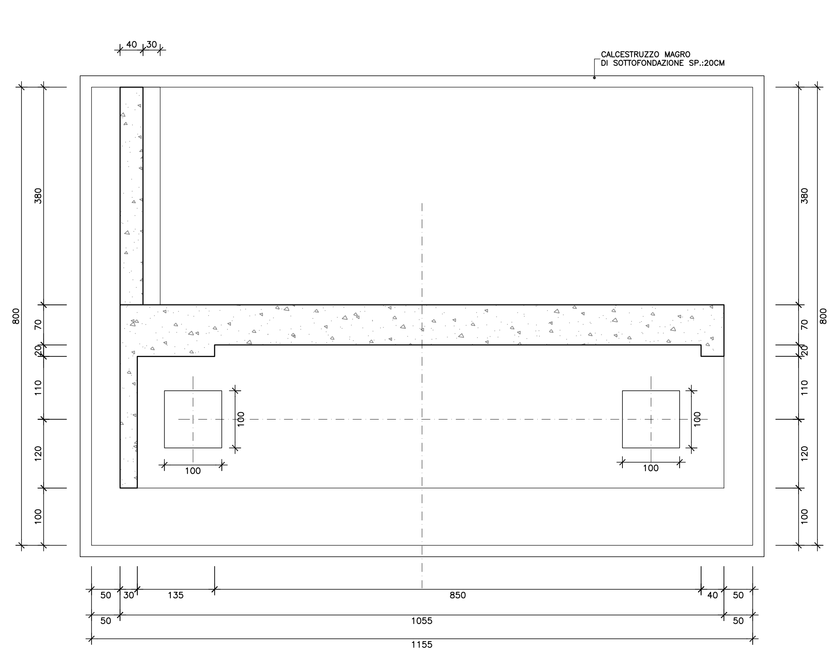

SCALA 1:50

anas

Direzione Progettazione e Realizzazione Lavori

NUOVA S.S.291
COLLEGAMENTO SASSARI - ALGHERO - AEROPORTO

Lavori di costruzione del 1° lotto Mamuntanas - Alghero
e del 4° lotto di collegamento con l'aeroporto di Fertilia

PROGETTO DEFINITIVO — COD. CA29

PROGETTAZIONE: ANAS - DIREZIONE PROGETTAZIONE E REALIZZAZIONE LAVORI

PROGETTISTI:
Dott. Ing. ACHILLE DEVITOFRANCESCHI
Ordine Ing. di Roma n. 19116
Dott. Ing. ALESSANDRO MICHELI
Ordine Ing. di Roma n. 19654

IL GEOLOGO
Dott. Geol. Sereno MAJETTA
Ordine Geol. Lazio n. 928

IL RESPONSABILE DEL S.I.A.
Dott. Arch. GIOVANNI MAGARO'
Ordine Arch. di Roma n. 16183

COORDINATORE PER LA SICUREZZA IN FASE DI PROGETTAZIONE
Geom. FABIO GUGNOAM

VISTO: IL RESP. DEL PROCEDIMENTO
Dott. Ing. SALVATORE FRASCA

PROTOCOLLO | DATA

OPERE D'ARTE MAGGIORI - LOTTO 1
PONTE RIO CALVIA 2
CARPENTERIA SPALLA 1- CARREGGIATA INTERNA

CODICE PROGETTO				NOME FILE	REVISIONE	
PROGETTO	LIV. PROG.	N. PROG.		T01VIO3STRCP04_A.dwg		
LOPLSC	D	1601		CODICE ELAB. T01VIO3STRCP04	A	1:50

REV.	DESCRIZIONE	DATA	REDATTO	VERIFICATO	APPROVATO
D					
C					
B					
A	Nuova emissione a seguito indirizzo MIT del 11-05-2016	SET 2017			