PROSPETTO TRASVERSALE

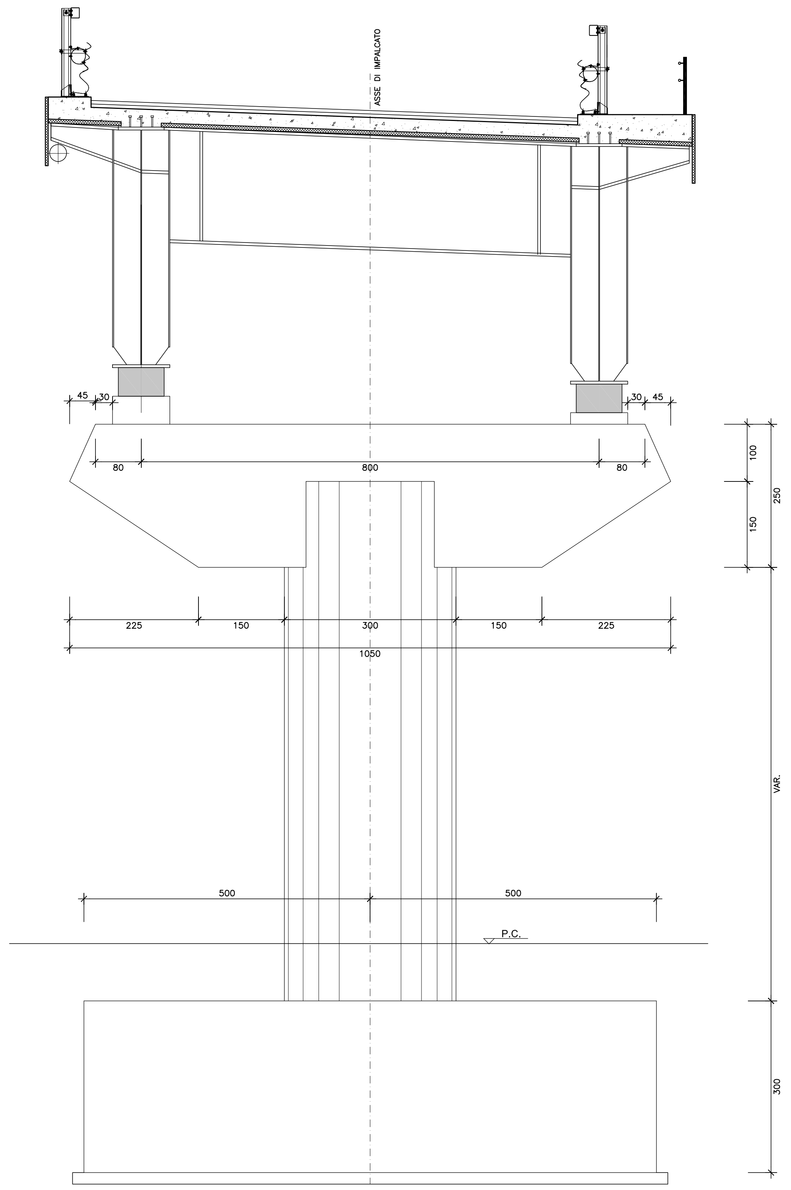

SCALA 1:50

PROSPETTO LONGITUDINALE

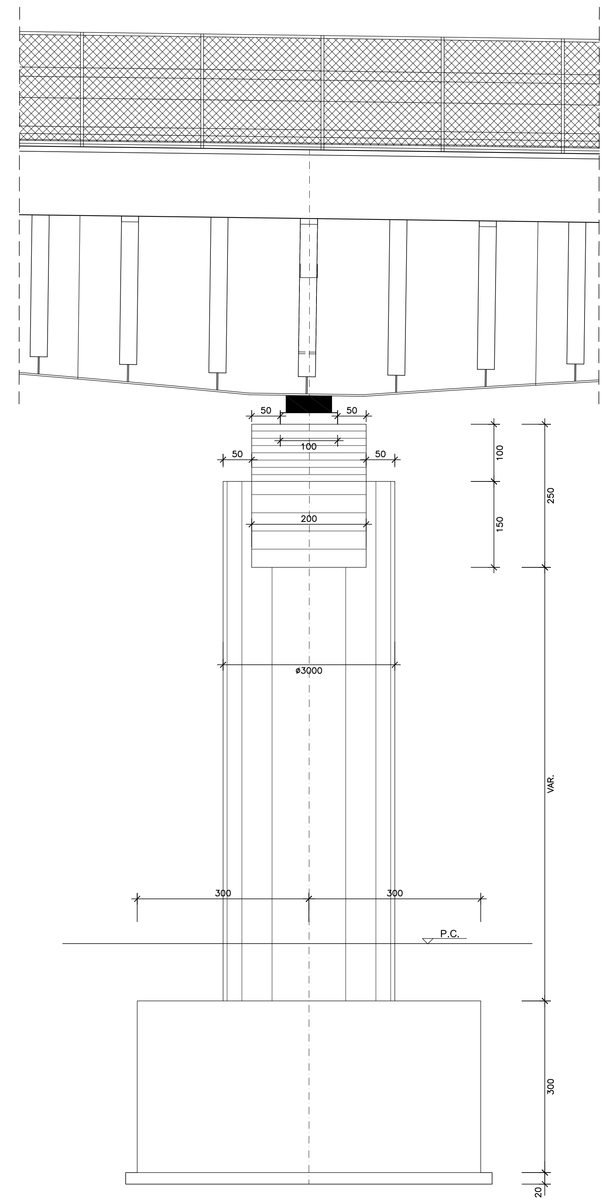

SCALA 1:50

TABELLA PILA 1				
	Imp. Interno		Imp. Esterno	
PILA	PROGR. [km]	H [cm]	PROGR. [km]	H [cm]
P1	0+523,00	235	0+536,00	270

NOTA:
ALTEZZA MEDIA BAGGIOLI PARI A 30 cm

PIANTA SPICCATO

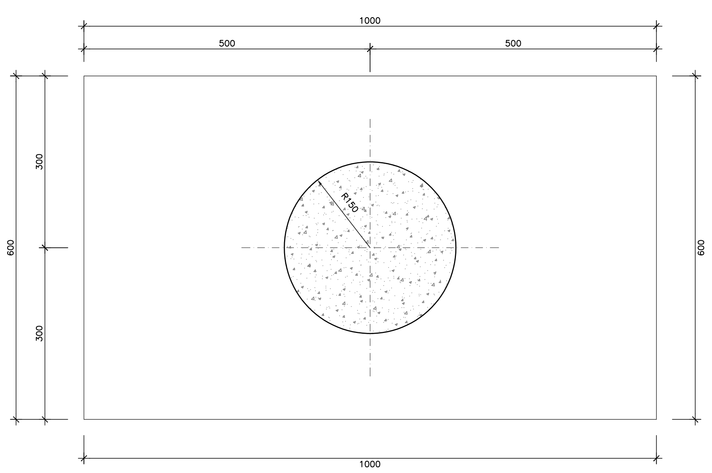

SCALA 1:50

PIANTA PULVINO

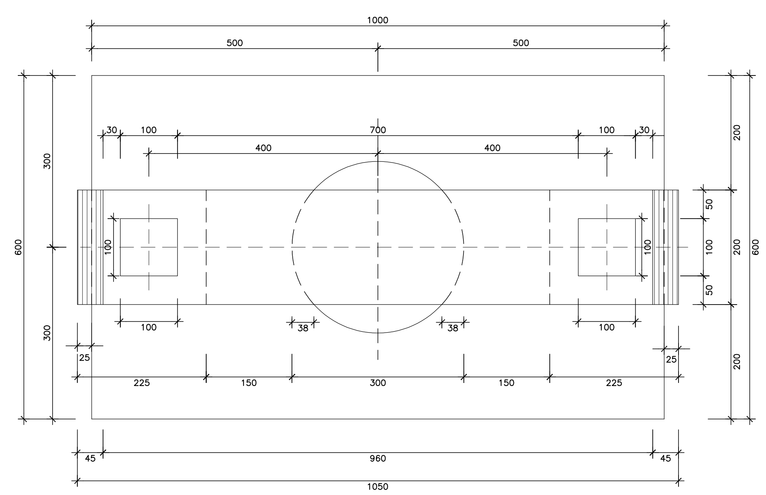

NOTA:
L'altezza media dei baggioli è pari a 30 cm.

SCALA 1:50

anas — Direzione Progettazione e Realizzazione Lavori

NUOVA S.S.291
COLLEGAMENTO SASSARI - ALGHERO - AEROPORTO
Lavori di costruzione del 1° lotto Mamuntanas - Alghero
e del 4° lotto di collegamento con l'aeroporto di Fertilia

PROGETTO DEFINITIVO — COD. CA29

PROGETTAZIONE: ANAS - DIREZIONE PROGETTAZIONE E REALIZZAZIONE LAVORI

PROGETTISTI:
Dott. Ing. ACHILLE DEVITOFRANCESCHI
Ordine Ing. di Roma n. 19116
Dott. Ing. ALESSANDRO MICHELI
Ordine Ing. di Roma n. 19654

IL GEOLOGO
Dott. Geol. Serena MAJETTA
Ordine Geol. Lazio n. 928

IL RESPONSABILE DEL S.I.A.
Dott. Arch. GIOVANNI MAGARO'
Ordine Arch. di Roma n. 16183

COORDINATORE PER LA SICUREZZA IN FASE DI PROGETTAZIONE
Geom. FABIO QUIDEROM

VISTO: IL RESP. DEL PROCEDIMENTO
Dott. Ing. SALVATORE FRASCA

PROTOCOLLO — DATA

OPERE D'ARTE MAGGIORI - LOTTO 1
PONTE RIO CALVIA 2
CARPENTERIA PILA 1

CODICE PROGETTO (PROGETTO / LIV. PROG. / N. PROG.)	NOME FILE T01VI03STRCP08_A.dwg	REVISIONE	
LOPLSC D 1601	CODICE ELAB. T01VI03STRCP08	A	1:50

REV.	DESCRIZIONE	DATA	REDATTO	VERIFICATO	APPROVATO
D					
C					
B					
A	Nuova emissione a seguito indirizzo MIT del 11-05-2016	SET 2017			