PROSPETTO D-D

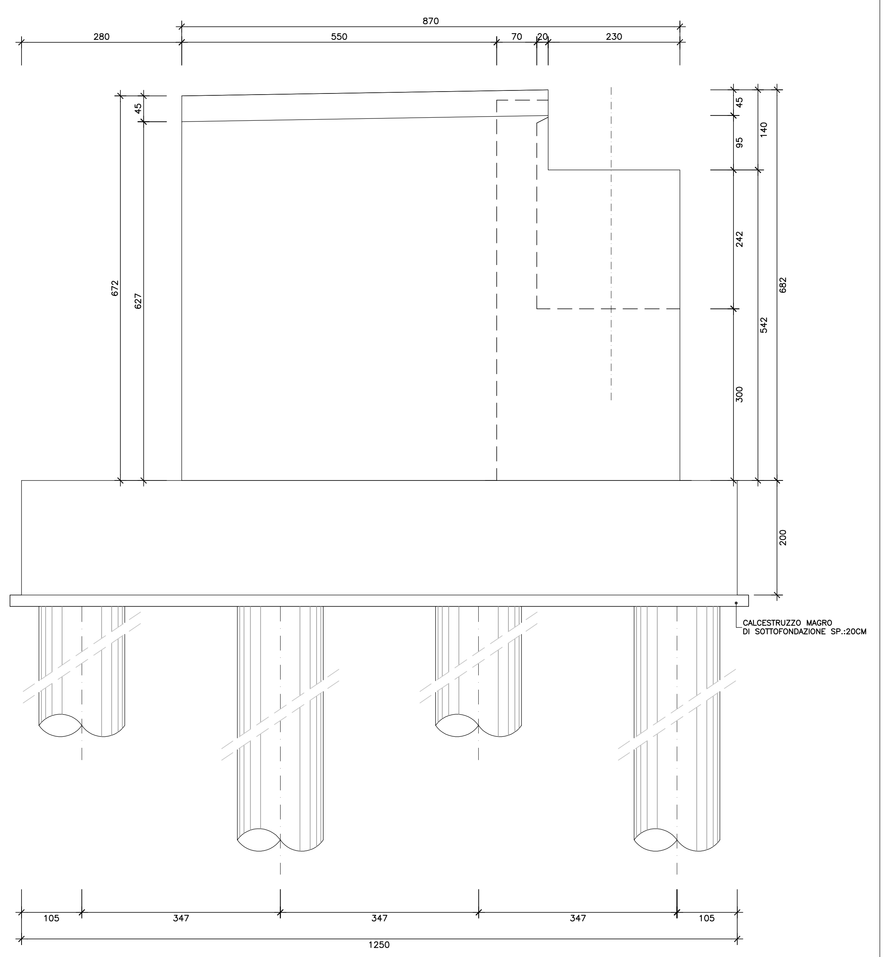

SCALA 1:50

PROSPETTO FRONTALE A-A

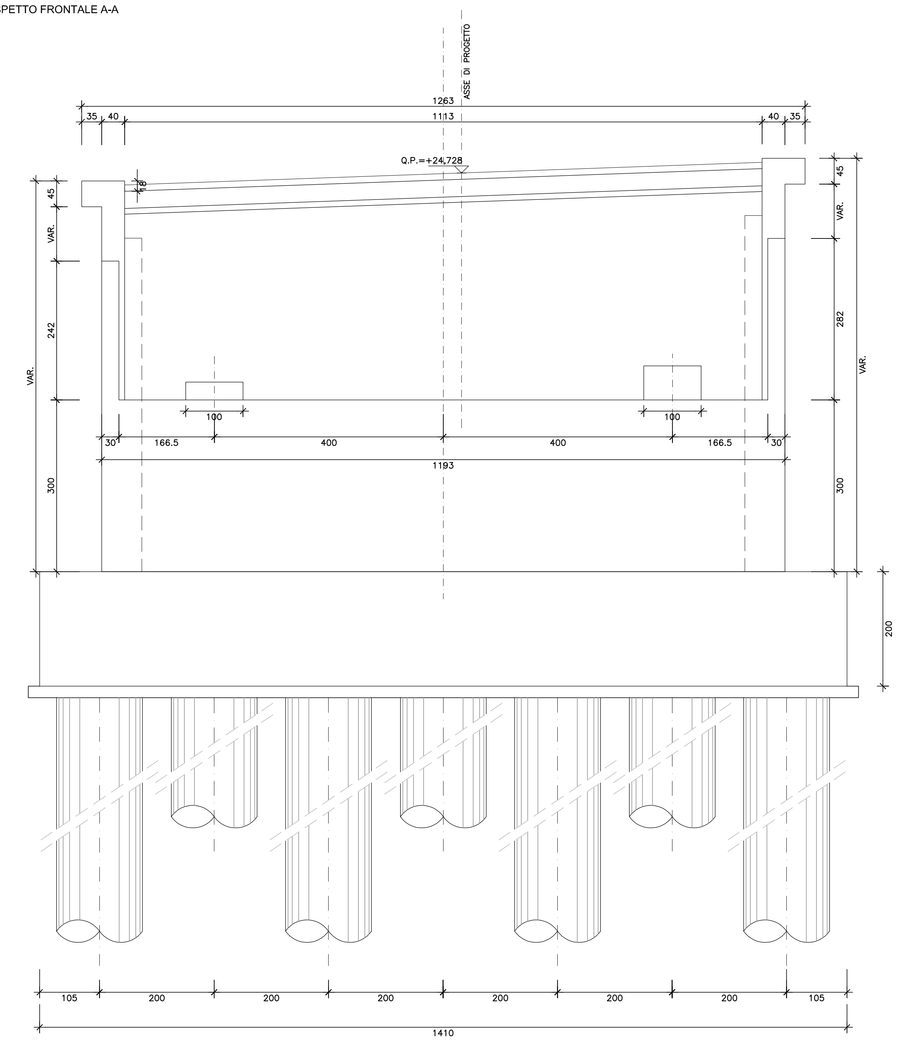

SCALA 1:50

PROSPETTO E-E

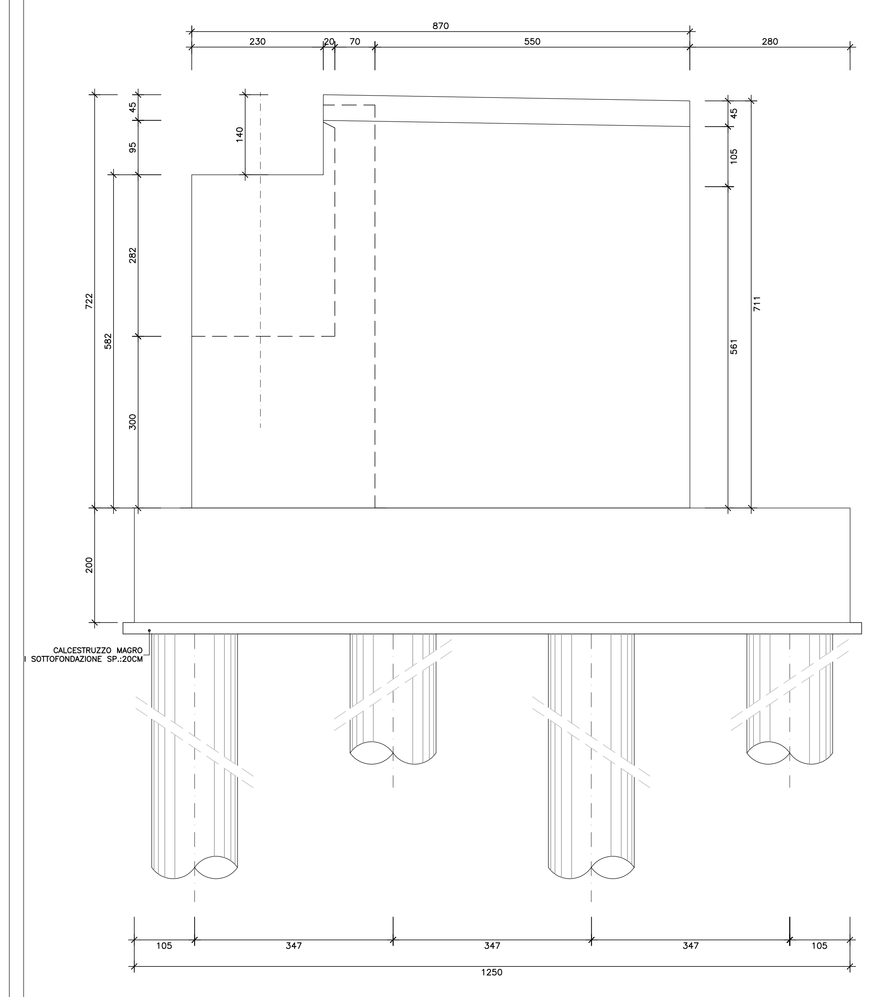

SCALA 1:50

SEZIONE B-B

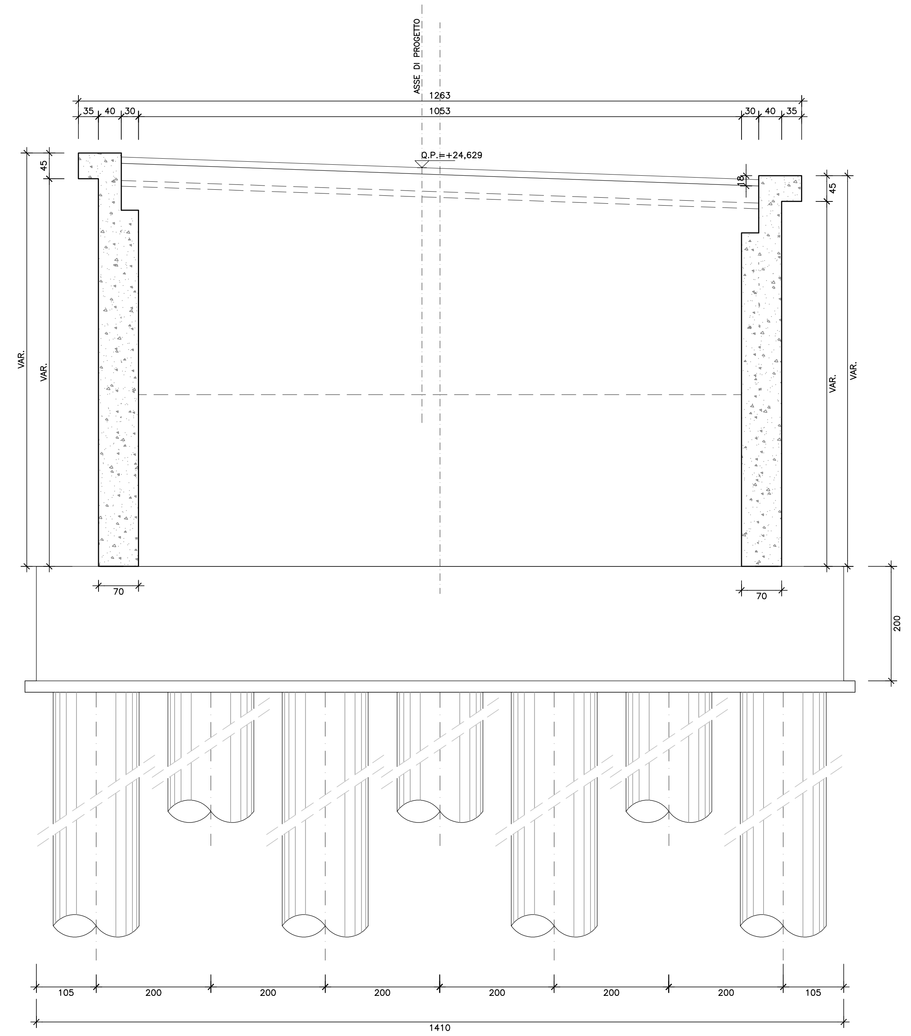

SCALA 1:50

SEZIONE C-C

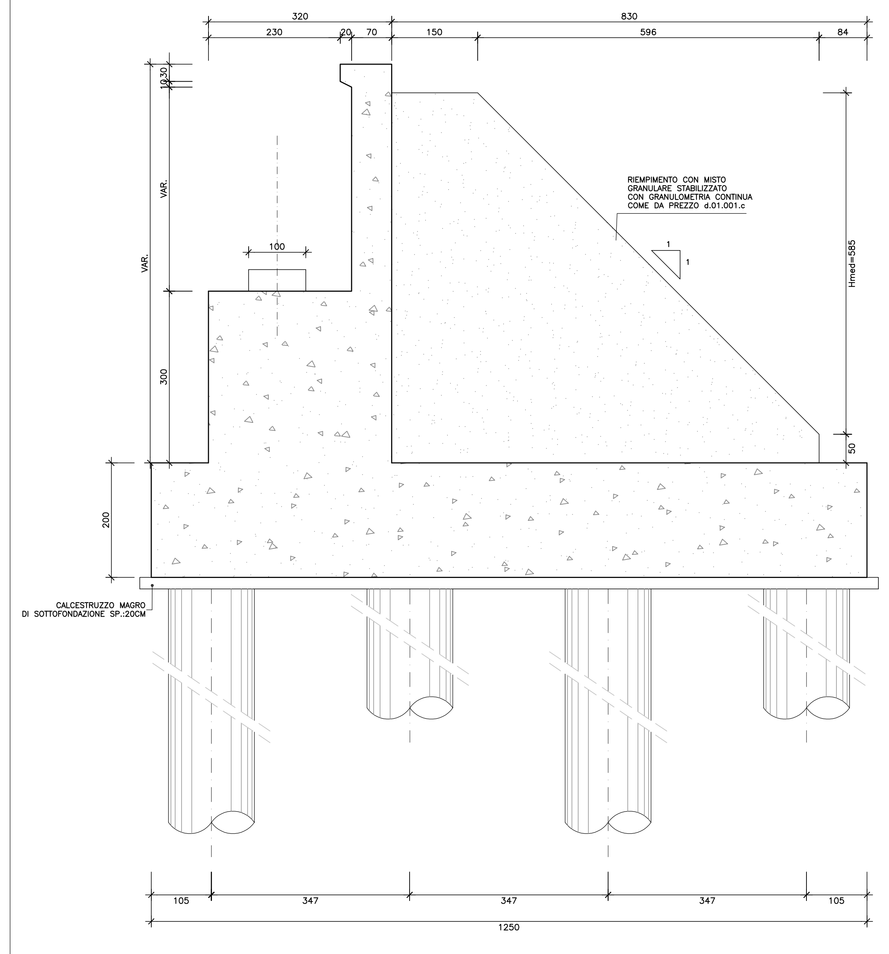

SCALA 1:50

PIANTA SPICCATO

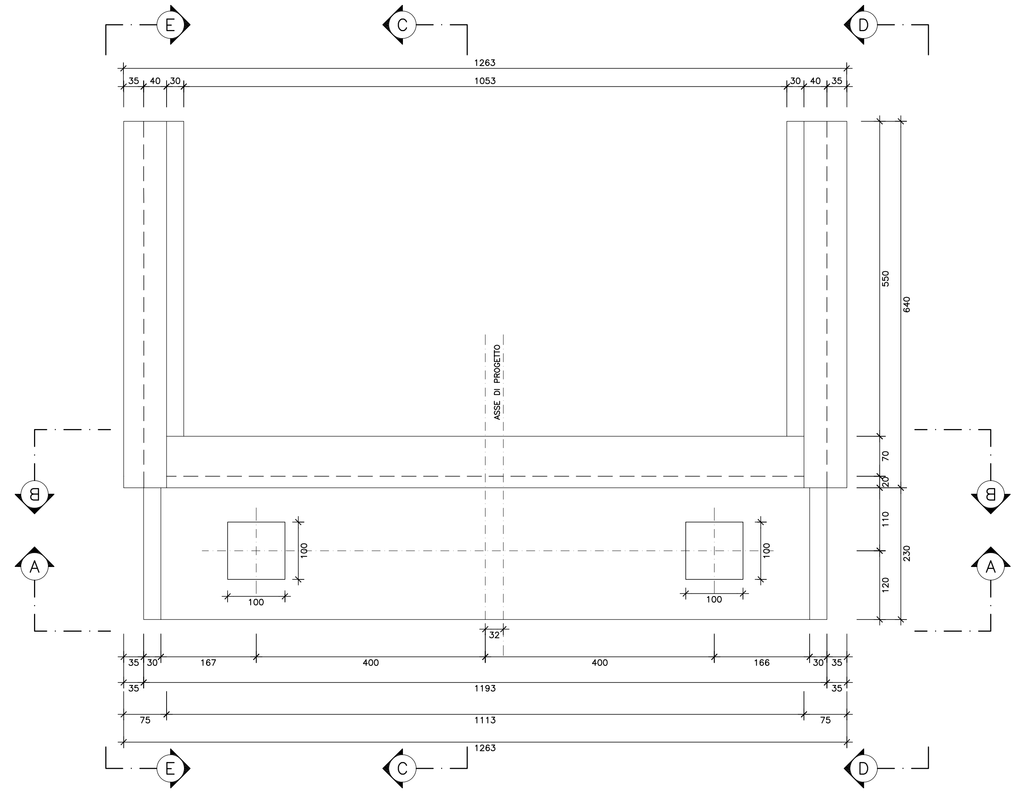

SCALA 1:50

PIANTA FONDAZIONI

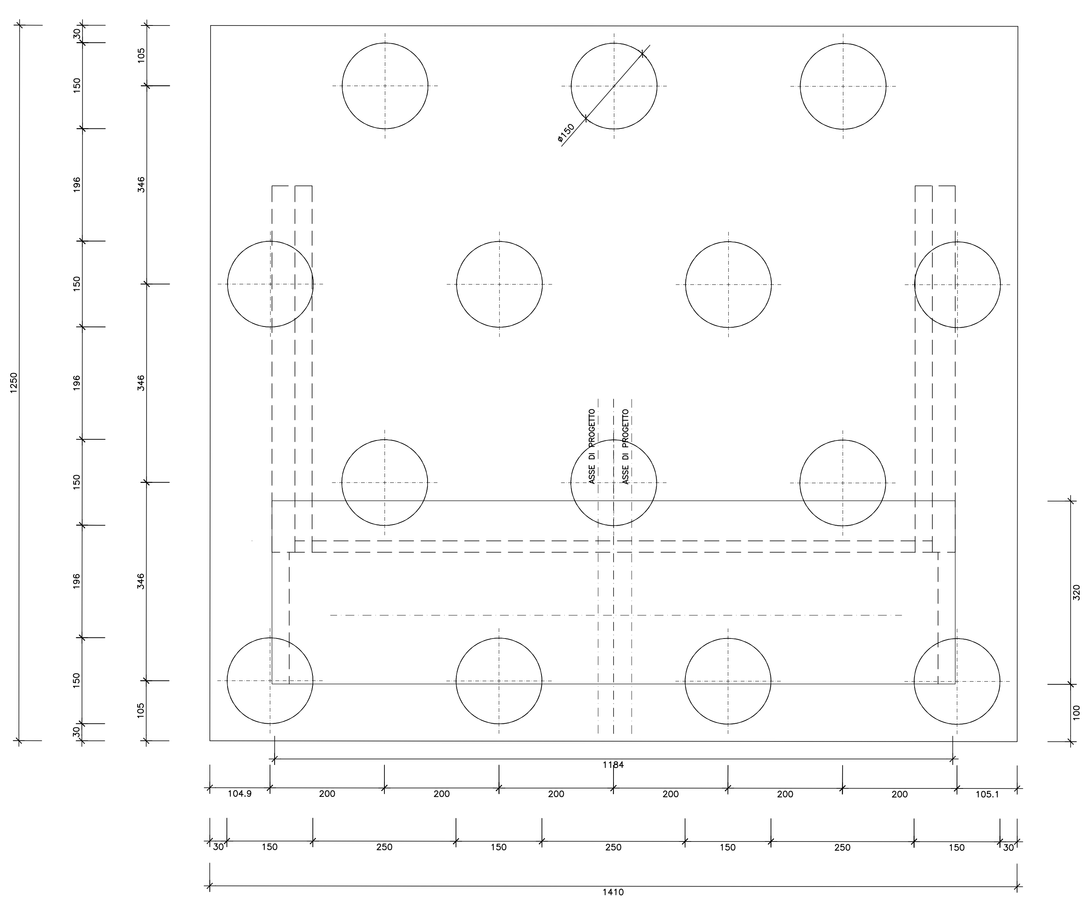

SCALA 1:50

NOTA:
ALTEZZA MEDIA BAGGIOLI PARI A 30 cm

NOTA:
N° 14 PALI Ø1500 L=24.00m
PREVEDERE RIVESTIMENTO IN LAMIERINO METALLICO PROVVISORIO sp.=8mm L=12.00m

anas

Direzione Progettazione e Realizzazione Lavori

NUOVA S.S.291
COLLEGAMENTO SASSARI - ALGHERO - AEROPORTO

Lavori di costruzione del 1° lotto Mamuntanas - Alghero
e del 4° lotto di collegamento con l'aeroporto di Fertilia

PROGETTO DEFINITIVO | COD. CA29

PROGETTAZIONE: ANAS - DIREZIONE PROGETTAZIONE E REALIZZAZIONE LAVORI

PROGETTISTI:
Dott. Ing. ACHILLE DEVITOFRANCESCHI
Ordine Ing. di Roma n. 19716
Dott. Ing. ALESSANDRO MICHELI
Ordine Ing. di Roma n. 19654

IL GEOLOGO
Dott. Geol. Serena MALETTA
Ordine Geol. Lazio n. 928

IL RESPONSABILE DEL S.I.A.
Dott. Arch. GIOVANNI MAGARO
Ordine Arch. di Roma n. 19183

COORDINATORE PER LA SICUREZZA IN FASE DI PROGETTAZIONE
Geom. FABIO OLIVIERI

VISTO IL RESP. DEL PROCEDIMENTO
Dott. Ing. SALVATORE FRASCA

PROTOCOLLO | DATA

OPERE D'ARTE MAGGIORI - LOTTO 4
VIADOTTO FERROVIA
CARPENTERIA SPALLA 2

CODICE PROGETTO (PROGETTO / LIV. PROG. / N. PROG.)	NOME FILE T02VI01STRCP08_A.dwg	REVISIONE	
LOPLSC D 1601	CODICE ELAB. T02VI01STRCP08	A	1:50

REV.	DESCRIZIONE	DATA	REDATTO	VERIFICATO	APPROVATO
D					
C					
B					
A	Nuova emissione a seguito indirizzo MIT del 11-05-2016	SET 2017			