PROSPETTO TRASVERSALE

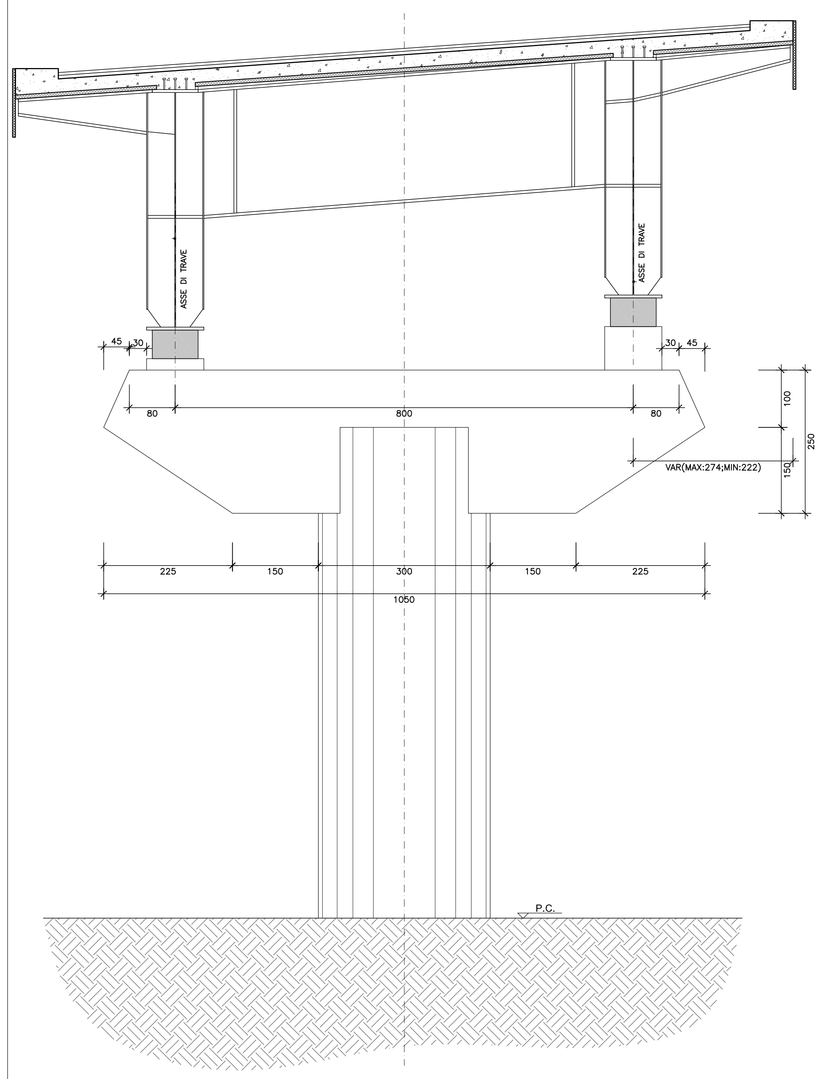


**TABELLA PILE**

| PILA | PROGR. [km] | H [cm] |
|---|---|---|
| P1 | 0+124,00 | 310 |
| P2 | 0+194,00 | 460 |
| P3 | 0+264,00 | 485 |
| P4 | 0+334,00 | 520 |
| P5 | 0+404,00 | 520 |

SCALA 1:50

PROSPETTO LONGITUDINALE

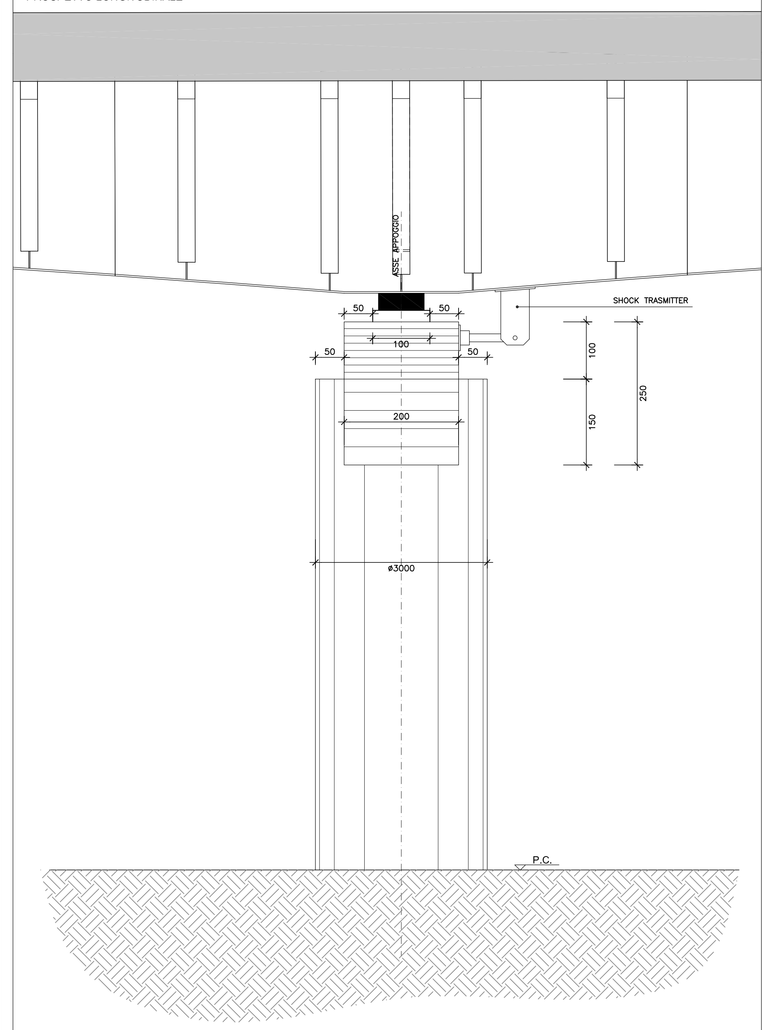


SCALA 1:50

SEZIONE TRASVERSALE

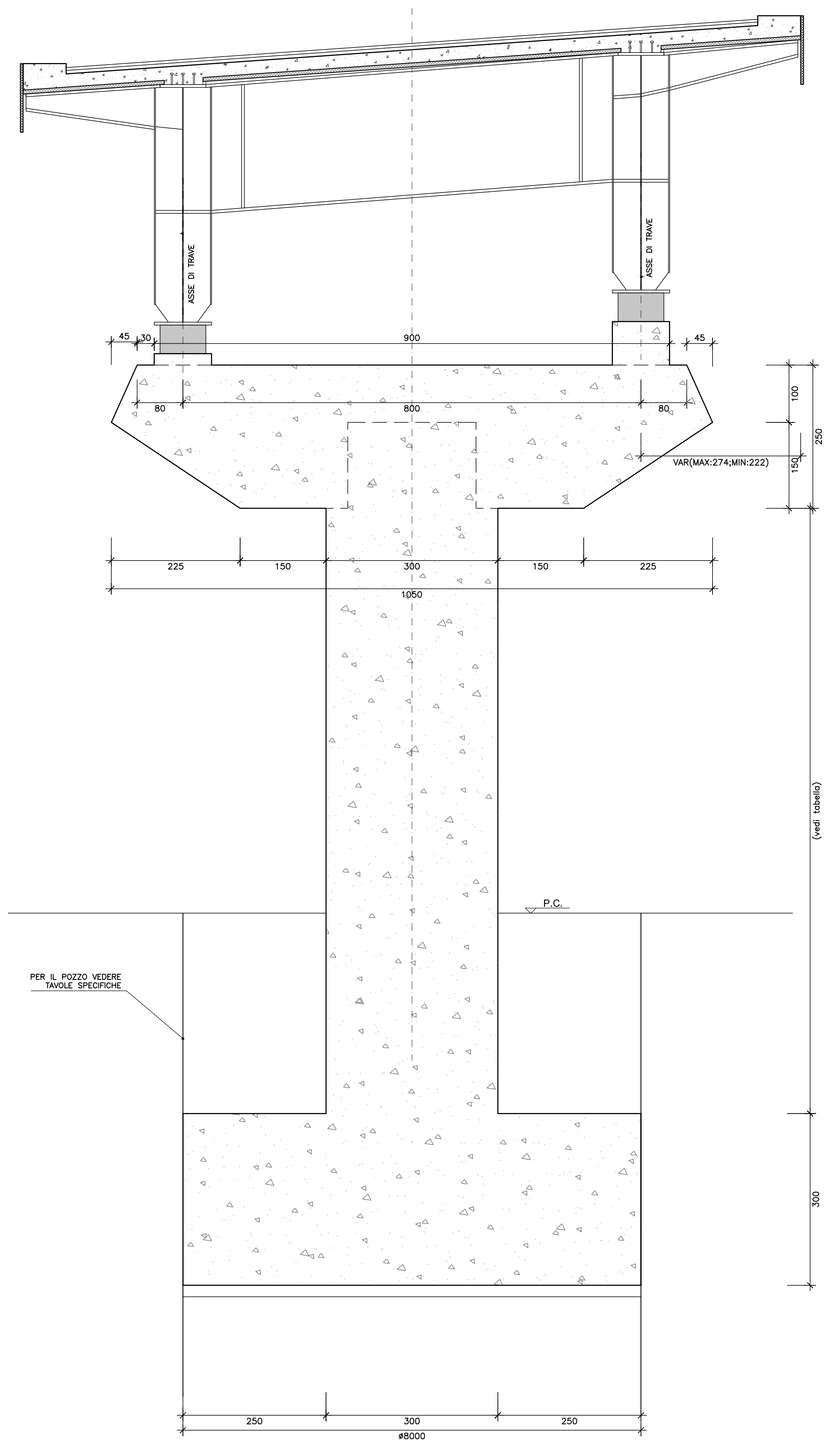


SCALA 1:50

SEZIONE LONGITUDINALE

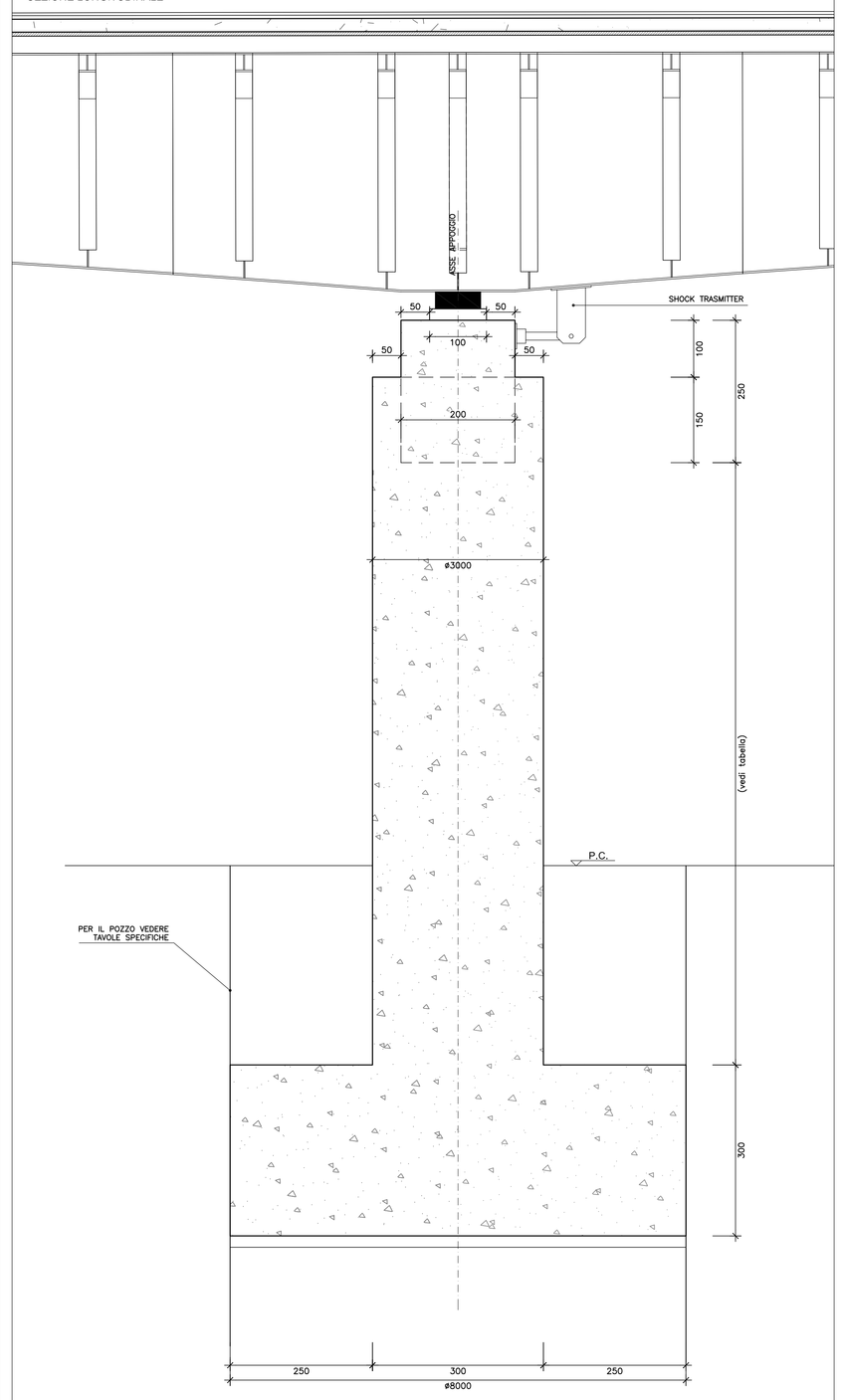


SCALA 1:50

PIANTA SPICCATO

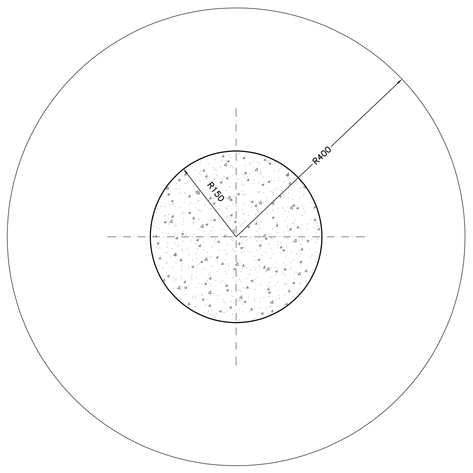


SCALA 1:50

PIANTA PULVINO

NOTA:
ALTEZZA MEDIA BAGGIOLI PARI A 30 cm

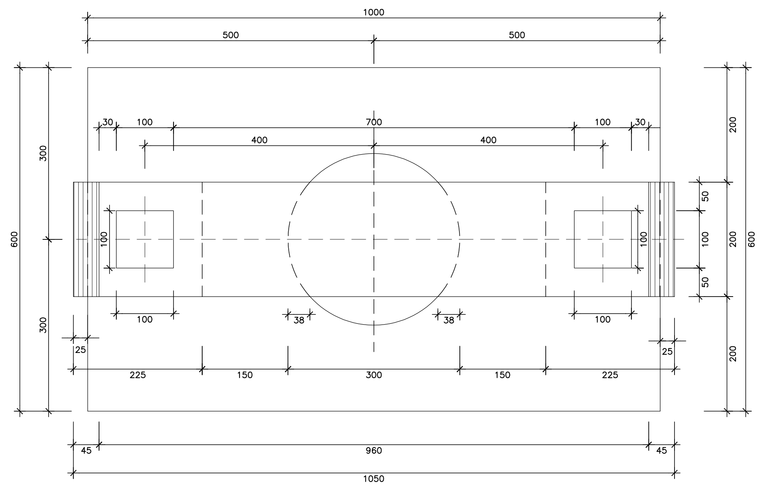


SCALA 1:50

anas

*Direzione Progettazione e Realizzazione Lavori*

NUOVA S.S.291
COLLEGAMENTO SASSARI - ALGHERO - AEROPORTO

Lavori di costruzione del 1° lotto Mamuntanas - Alghero
e del 4° lotto di collegamento con l'aeroporto di Fertilia

PROGETTO DEFINITIVO — COD. CA29

PROGETTAZIONE: ANAS - DIREZIONE PROGETTAZIONE E REALIZZAZIONE LAVORI


PROGETTISTI:
*Dott. Ing. ACHILLE DEVITOFRANCESCHI*
*Ordine Ing. di Roma n. 19116*
*Dott. Ing. ALESSANDRO MICHELI*
*Ordine Ing. di Roma n. 19654*

IL GEOLOGO
*Dott. Geol. Serena MALETTA*
*Ordine Geol. Lazio n. 928*

IL RESPONSABILE DEL S.I.A.
*Dott. Arch. GIOVANNI MAGARO'*
*Ordine Arch. di Roma n. 16183*

COORDINATORE PER LA SICUREZZA IN FASE DI PROGETTAZIONE
*Geom. FABIO GUIDIDAM*

VISTO: IL RESP. DEL PROCEDIMENTO
*Dott. Ing. SALVATORE FRASCA*


PROTOCOLLO | DATA

OPERE D'ARTE MAGGIORI - LOTTO 4
VIADOTTO FERROVIA
CARPENTERIA PILE

| CODICE PROGETTO (PROGETTO / LIV. PROG. / N. PROG.) | NOME FILE T02VI01STRCP09_A.dwg | REVISIONE | |
|---|---|---|---|
| LOPLSC D 1601 | CODICE ELAB. T02VI01STRCP09 | A | 1:50 |

| REV. | DESCRIZIONE | DATA | REDATTO | VERIFICATO | APPROVATO |
|---|---|---|---|---|---|
| D | | | | | |
| C | | | | | |
| B | | | | | |
| A | Nuova emissione a seguito indirizzo MIT del 11-05-2016 | SET.2017 | | | |