MURO TIPO F2

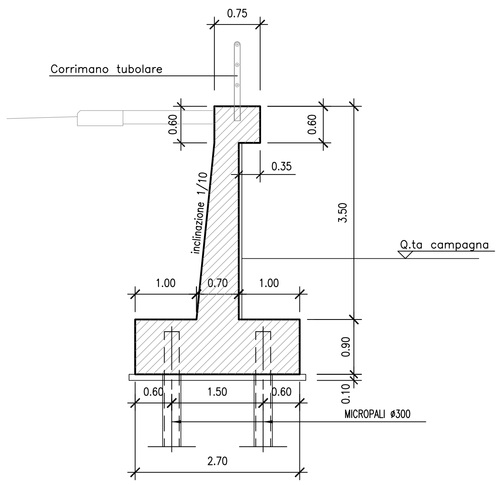

SEZIONE MURO H=3.50
scala 1:50

INCIDENZA ARMATURE METALLICHE
- Fondazioni 80 kg/mc
- Elevazioni 90 kg/mc

MURO TIPO ZONA TOMBINO TS-2-2

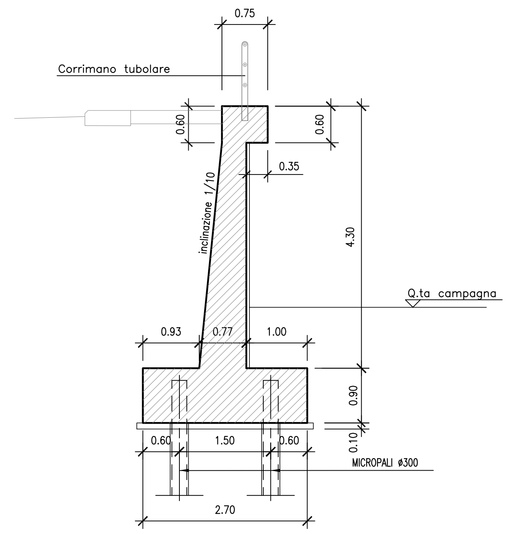

SEZIONE MURO Hmax=4.30
scala 1:50

INCIDENZA ARMATURE METALLICHE
- Fondazioni 80 kg/mc
- Elevazioni 90 kg/mc

MURO IN ASSE TOMBINO TS-2-2

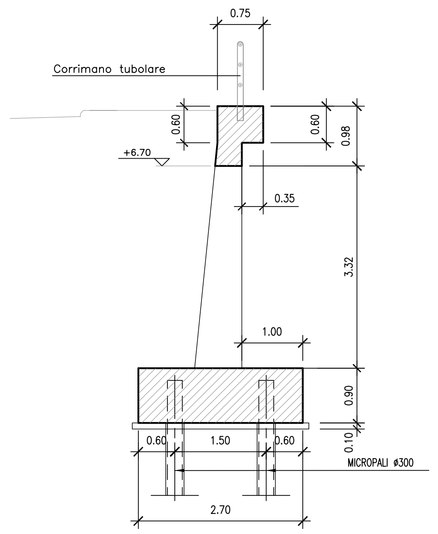

SEZIONE MURO
scala 1:50

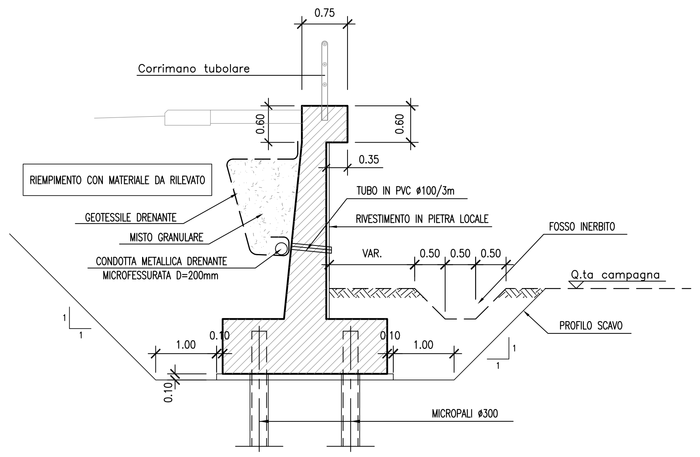

SEZIONE TIPO
scala 1:50

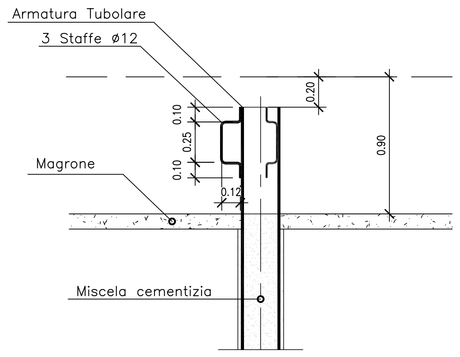

PARTICOLARE MICROPALO
ANCORAGGIO ALLA FONDAZIONE
1:20

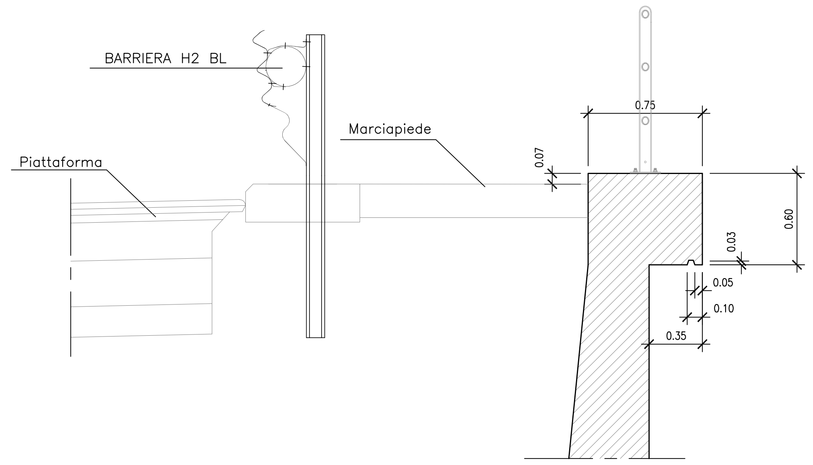

PARTICOLARE TESTA MURO
scala 1:20

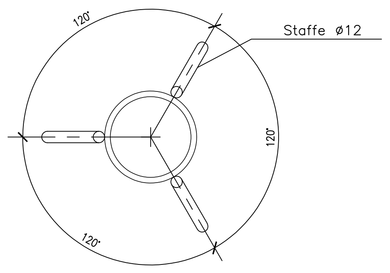

PARTICOLARE MICROPALO
PIANTA
1:20

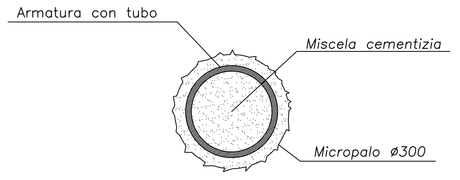

Micropali ø300 iniettati a pressione armati con tubo metallico valvolati con valvole di non ritorno ogni 50 cm
(VEDERE TABELLA SPECIFICA)

PARTICOLARE MICROPALO
SEZIONE TRASVERSALE
1:20

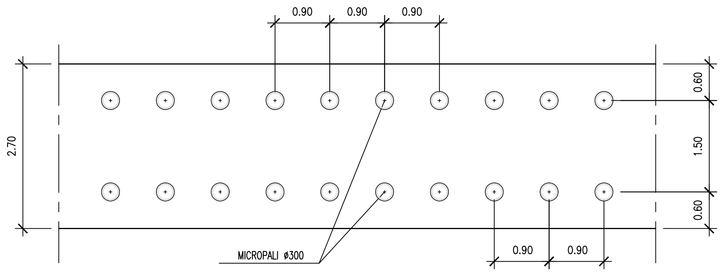

PARTICOLARE DISPOSIZIONE MICROPALI
scala 1:50

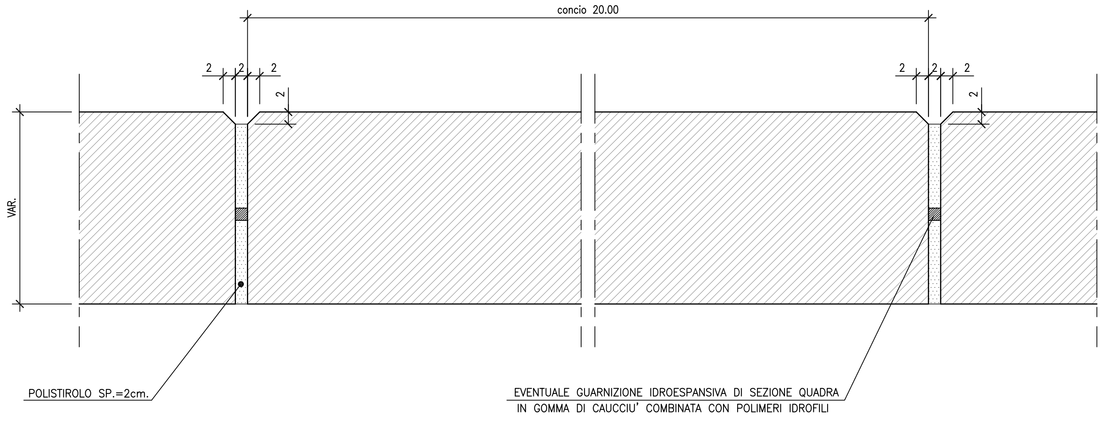

PARTICOLARE GIUNTO DI DILATAZIONE

NOTE GENERALI

TABELLA MATERIALI :

CONGLOMERATO CEMENTIZIO PER MAGRONE:
- Classe di resistenza minima C12/15

CALCESTRUZZO:
FONDAZIONI MURI:
- Classe di resistenza minima C28/35
- Classe di esposizione XC2

ELEVAZIONI MURI:
- Classe di resistenza minima C28/35
- Classe di esposizione XC2

ACCIAIO PER ARMATURE ORDINARIE:
- Acciaio in barre nervate tipo B450C
  fyk $\geq$ 450 MPa
  ftk $\geq$ 540 MPa

COPRIFERRO per fondazioni: 45.0 mm
COPRIFERRO per elevazioni: 45.0 mm

ACCIAIO PER MICROPALI
- Acciaio S355 H

MISCELA CEMENTIZIA PER MICROPALI
- Classe di Resistenza minima C25/30
- Diametro massimo inerte 16 mm
- Classe di esposizione XC2
- Classe di consistenza S5

CARATTERISTICHE MICROPALI DI FONDAZIONE

MURO TIPO	DIAMETRO PERFORO (mm)	DIAMETRO TUBO (mm)	SPESSORE TUBO (mm)	LUNGHEZZA TOTALE I.R.S. (m)
F2	300	244.5	12.5	8

anas — Direzione Progettazione e Realizzazione Lavori

NUOVA S.S.291
COLLEGAMENTO SASSARI - ALGHERO - AEROPORTO
Lavori di costruzione del 1° lotto Mamuntanas - Alghero
e del 4° lotto di collegamento con l'aeroporto di Fertilia

PROGETTO DEFINITIVO — COD. CA29

PROGETTAZIONE: ANAS - DIREZIONE PROGETTAZIONE E REALIZZAZIONE LAVORI

PROGETTISTI:
Dott. Ing. ACHILLE DEVITOFRANCESCHI
Ordine Ing. di Roma n. 19116
Dott. Ing. ALESSANDRO MICHELI
Ordine Ing. di Roma n. 19654

IL GEOLOGO
Dott. Geol. Serena MALETTA
Ordine Geol. Lazio n. 928

IL RESPONSABILE DEL S.I.A.
Dott. Arch. GIOVANNI MAGARO'
Ordine Arch. di Roma n. 16183

COORDINATORE PER LA SICUREZZA IN FASE DI PROGETTAZIONE
Geom. FABIO GUGIGNI

VISTO: IL RESP. DEL PROCEDIMENTO
Dott. Ing. SALVATORE FRASCA

PROTOCOLLO — DATA

OPERE DI SOSTEGNO
OS09 - Asse D - prog. 0+878,00 - 0+961,55
Sezioni tipo e particolari

CODICE PROGETTO: PROGETTO LOPLSC — LIV. PROG. D — N. PROG. 1601
NOME FILE: T01OS09GETST01_A.dwg
CODICE ELAB.: T01OS09GETST01
REVISIONE: A — varie

REV.	DESCRIZIONE	DATA	REDATTO	VERIFICATO	APPROVATO
D					
C					
B					
A	Nuova emissione a seguito indirizzo MIT del 11-05-2016	SET 2017			