MURO TIPO A1

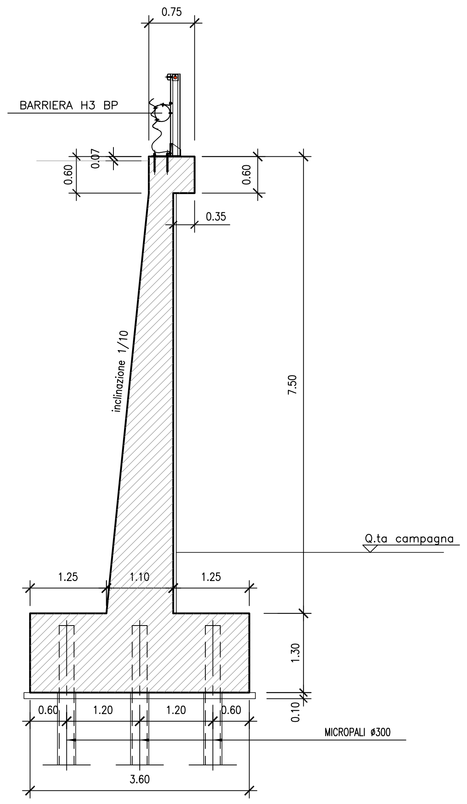


SEZIONE MURO H=7.50
scala 1:50

INCIDENZA ARMATURE METALLICHE
- Fondazioni 80 kg/mc
- Elevazioni 90 kg/mc

MURO TIPO D5

MURO TIPO D3

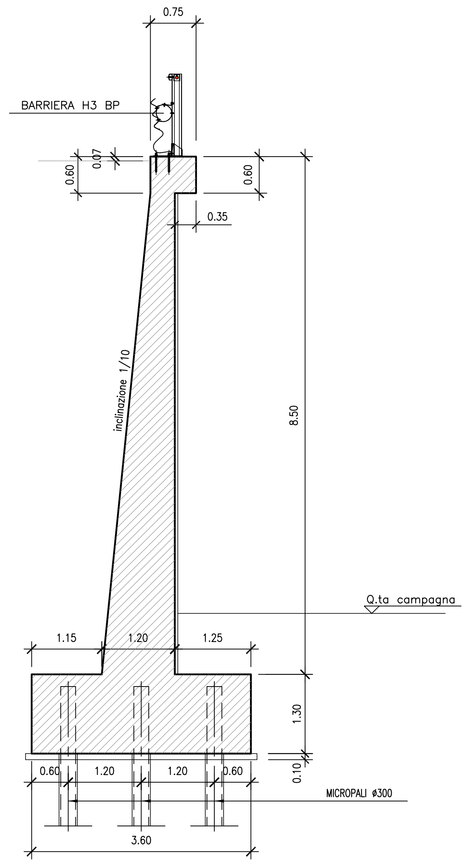


SEZIONE MURO H=8.50
scala 1:50

INCIDENZA ARMATURE METALLICHE
- Fondazioni 80 kg/mc
- Elevazioni 90 kg/mc

MURO TIPO H2

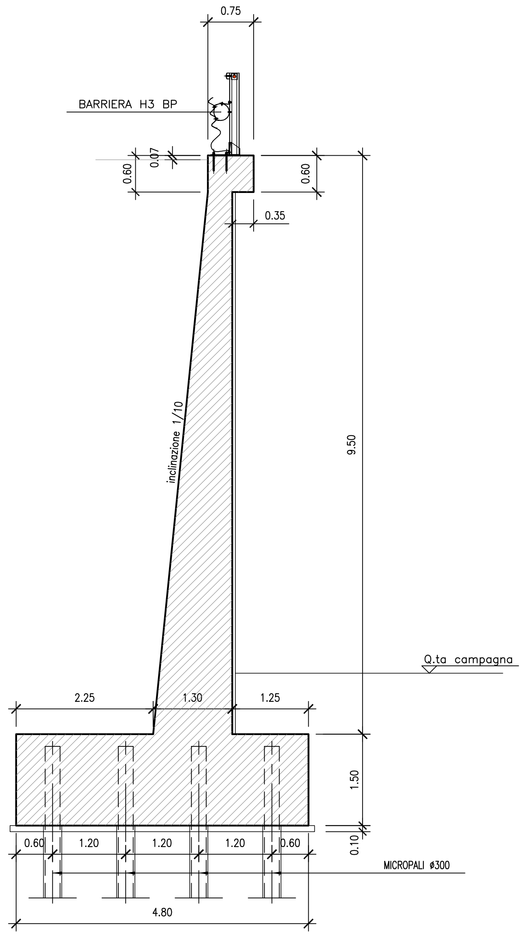


SEZIONE MURO su micropali H=9.50
scala 1:50

INCIDENZA ARMATURE METALLICHE
- Fondazioni 80 kg/mc
- Elevazioni 90 kg/mc

MURO TIPO P

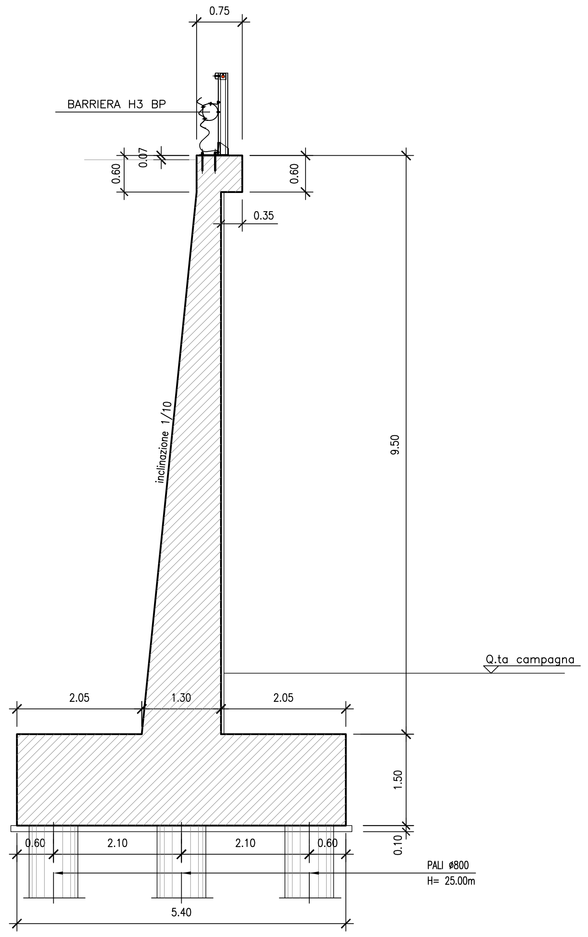


SEZIONE MURO su pali H=9.50
scala 1:50

INCIDENZA ARMATURE METALLICHE
- Pali ø800 120 Kg/ml
- Fondazioni 100 kg/mc
- Elevazioni 90 kg/mc

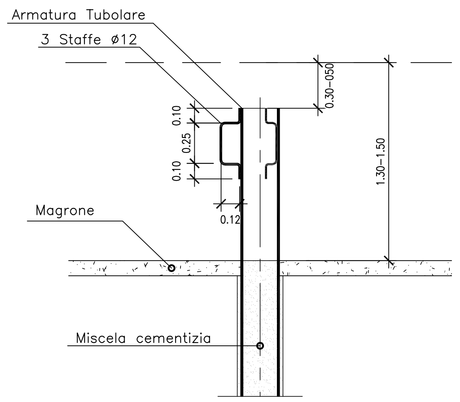


PARTICOLARE MICROPALO
ANCORAGGIO ALLA FONDAZIONE
1:20

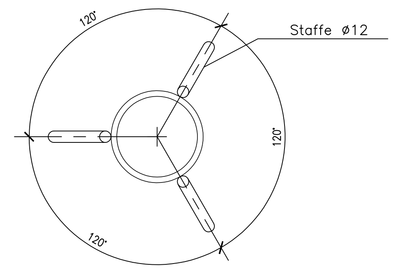


PARTICOLARE MICROPALO
PIANTA
1:20

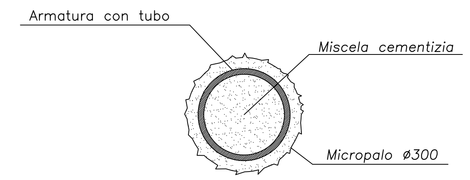


Micropali ø300 iniettati a pressione armati con tubo metallico valvolati con valvole di non ritorno ogni 50 cm (VEDERE TABELLA SPECIFICA)

PARTICOLARE MICROPALO
SEZIONE TRASVERSALE
1:20

## NOTE GENERALI

TABELLA MATERIALI :

CONGLOMERATO CEMENTIZIO PER MAGRONE:
- Classe di resistenza minima C12/15

CALCESTRUZZO:

PALI TRIVELLATI:
- Classe di resistenza minima C25/30
- Classe di esposizione XC2

FONDAZIONI MURI:
- Classe di resistenza minima C28/35
- Classe di esposizione XC2

ELEVAZIONI MURI:
- Classe di resistenza minima C28/35
- Classe di esposizione XC2

ACCIAIO PER ARMATURE ORDINARIE:
- Acciaio in barre nervate tipo B450C
  fyk $\geq$ 450 MPa
  ftk $\geq$ 540 MPa

COPRIFERRO per pali: 75.0 mm
COPRIFERRO per fondazioni: 45.0 mm
COPRIFERRO per elevazioni: 45.0 mm

ACCIAIO PER MICROPALI
- Acciaio S355 H

MISCELA CEMENTIZIA PER MICROPALI
- Classe di Resistenza minima C25/30
- Diametro massimo inerte 16 mm
- Classe di esposizione XC2
- Classe di consistenza S5

CARATTERISTICHE MICROPALI DI FONDAZIONE

| MURO TIPO | DIAMETRO PERFORO (mm) | DIAMETRO TUBO (mm) | SPESSORE TUBO (mm) | LUNGHEZZA TOTALE I.R.S. (m) |
|---|---|---|---|---|
| A1 | 300 | 273 | 20 | 14 |
| D3 | 300 | 273 | 20 | 15 |
| D5 | 300 | 273 | 20 | 11 |
| H2 | 300 | 273 | 20 | 11 |

CARATTERISTICHE PALI DI FONDAZIONE

| MURO TIPO | DIAMETRO PALO (mm) | LUNGHEZZA TOTALE (m) |
|---|---|---|
| P | 800 | 25 |

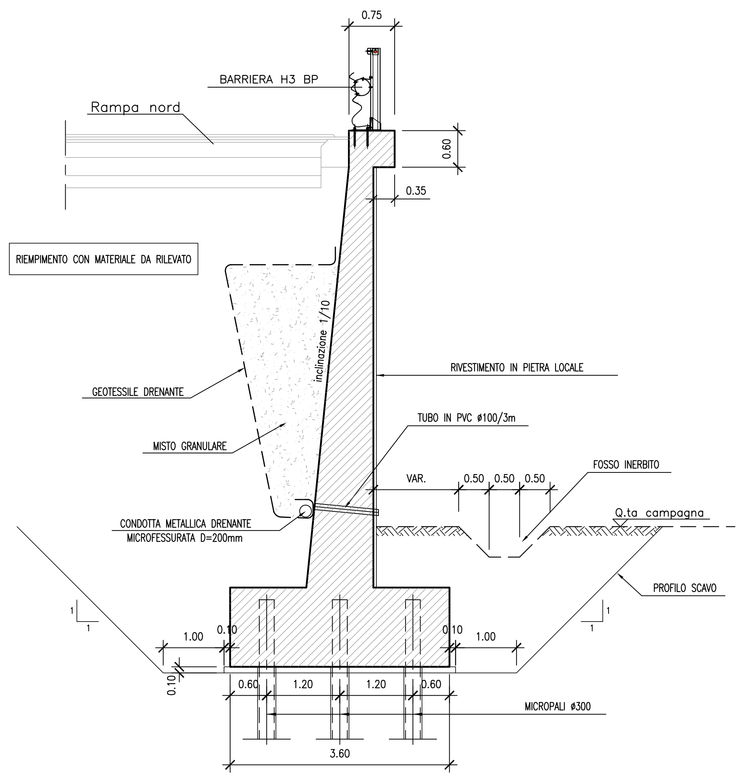


SEZIONE TIPO
scala 1:50

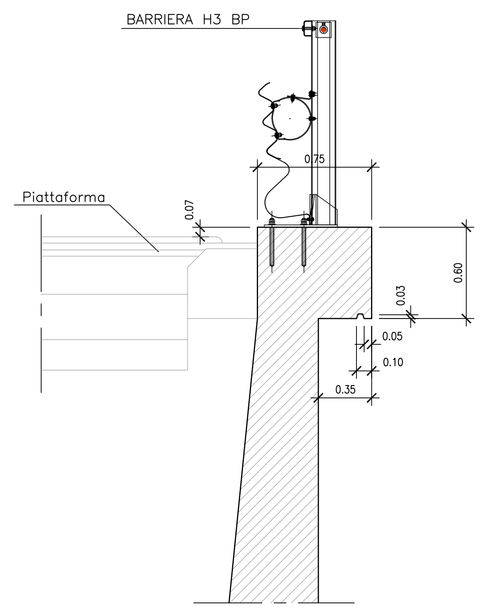


PARTICOLARE TESTA MURO
scala 1:20

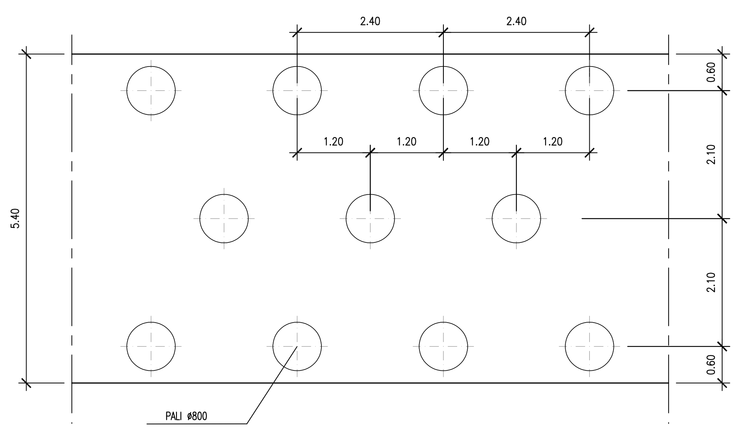


PARTICOLARE DISPOSIZIONE PALI ø800
VALIDA PER MURI 9.50
scala 1:50

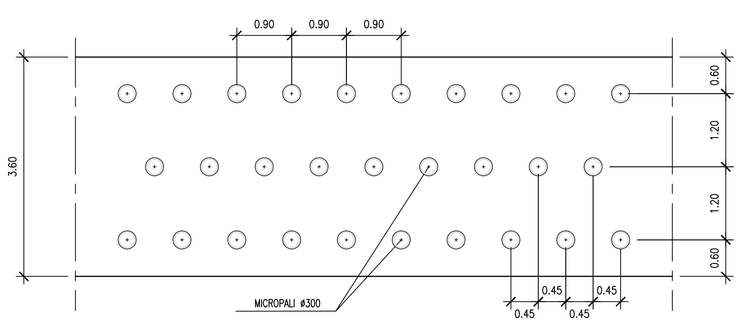


PARTICOLARE DISPOSIZIONE MICROPALI
VALIDA PER MURI 7.50/8.50
scala 1:50

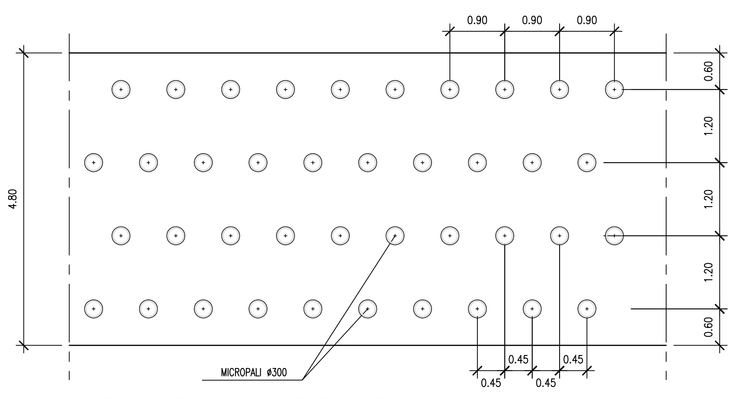


PARTICOLARE DISPOSIZIONE MICROPALI
VALIDA PER MURI 9.50
scala 1:50

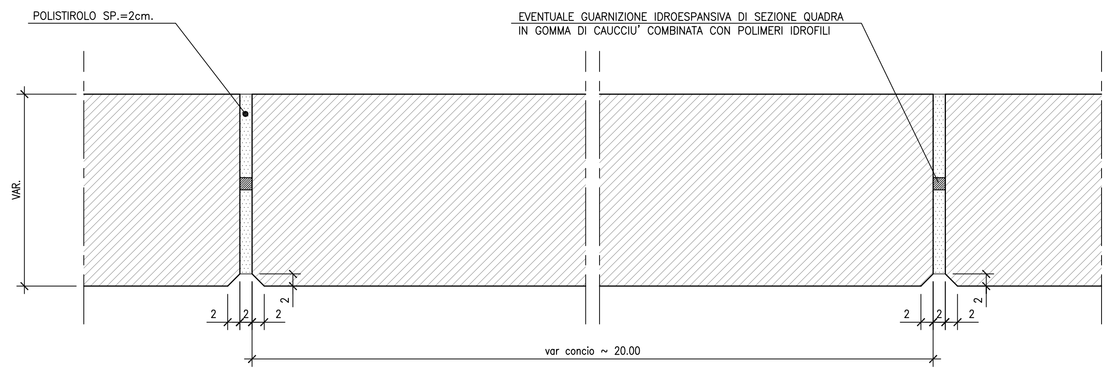


PARTICOLARE GIUNTO DI DILATAZIONE

anas — Direzione Progettazione e Realizzazione Lavori

NUOVA S.S.291
COLLEGAMENTO SASSARI - ALGHERO - AEROPORTO
Lavori di costruzione del 1° lotto Mamuntanas - Alghero
e del 4° lotto di collegamento con l'aeroporto di Fertilia

PROGETTO DEFINITIVO — COD. CA29

PROGETTAZIONE: ANAS - DIREZIONE PROGETTAZIONE E REALIZZAZIONE LAVORI

PROGETTISTI:
*Dott. Ing. ACHILLE DEVITOFRANCESCHI*
*Ordine Ing. di Roma n. 19116*
*Dott. Ing. ALESSANDRO MICHELI*
*Ordine Ing. di Roma n. 19654*

IL GEOLOGO:
*Dott. Geol. Serena MALETTA*
*Ordine Geol. Lazio n. 928*

IL RESPONSABILE DEL S.I.A.:
*Dott. Arch. GIOVANNI MAGARO'*
*Ordine Arch. di Roma n. 16183*

COORDINATORE PER LA SICUREZZA IN FASE DI PROGETTAZIONE
*Geom. FABIO GUIDIDAM*

VISTO: IL RESP. DEL PROCEDIMENTO
*Dott. Ing. SALVATORE FRASCA*

PROTOCOLLO | DATA

OPERE DI SOSTEGNO
OS11 - Diramazione Alghero rampa Nord - prog.0+071,37 - prog.0+217,20
Sezioni tipo e particolari

CODICE PROGETTO: PROGETTO LOPLSC, LIV. PROG. D, N. PROG. 1601
NOME FILE: T01OS11GETST01_A.dwg
CODICE ELAB.: T01OS11GETST01
REVISIONE: A — varie

| REV. | DESCRIZIONE | DATA | REDATTO | VERIFICATO | APPROVATO |
|---|---|---|---|---|---|
| D | | | | | |
| C | | | | | |
| B | | | | | |
| A | Nuova emissione a seguito indirizzo MIT del 11-05-2016 | SET 2017 | | | |