MURO TIPO E1

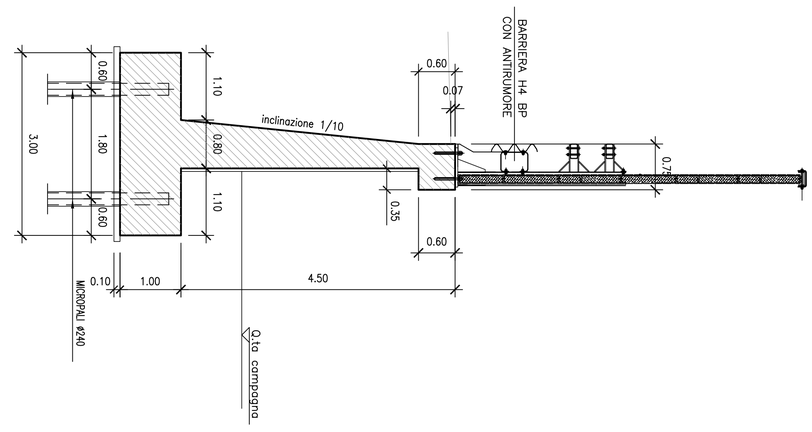

SEZIONE MURO H=4.50
scala 1:50
INCIDENZA ARMATURE METALLICHE
– Fondazioni 80 kg/mc
– Elevazioni 90 kg/mc

MURO TIPO F1

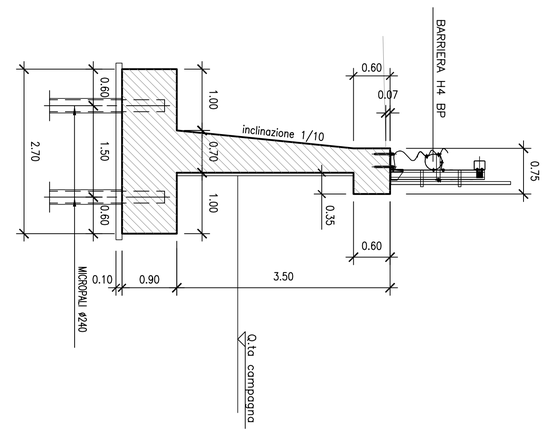

SEZIONE MURO H=3.50
scala 1:50
INCIDENZA ARMATURE METALLICHE
– Fondazioni 80 kg/mc
– Elevazioni 90 kg/mc

MURO TIPO G1

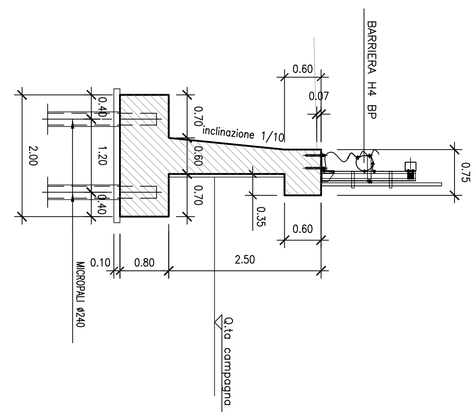

SEZIONE MURO H=2.50
scala 1:50
INCIDENZA ARMATURE METALLICHE
– Fondazioni 80 kg/mc
– Elevazioni 100 kg/mc

MURO TIPO L

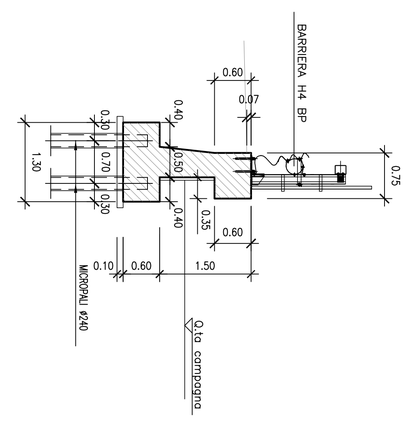

SEZIONE MURO H=1.50
scala 1:50
INCIDENZA ARMATURE METALLICHE
– Fondazioni 80 kg/mc
– Elevazioni 120 kg/mc

PARTICOLARE TESTA MURO
scala 1:20

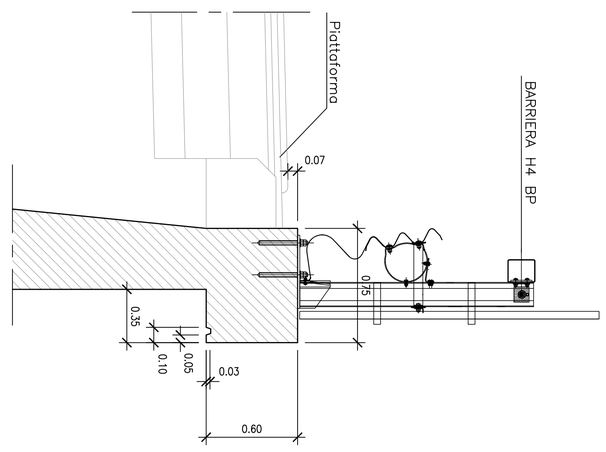

BARRIERA H4 CON ANTIRUMORE
dalla progr. 0+325,00 a 0+383,42

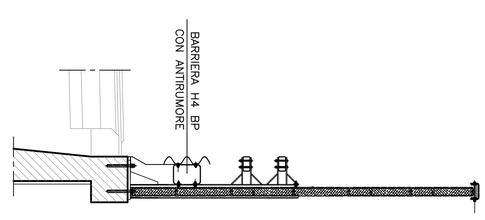

BARRIERA H4
dalla progr. 0+246,00 a 0+325,00

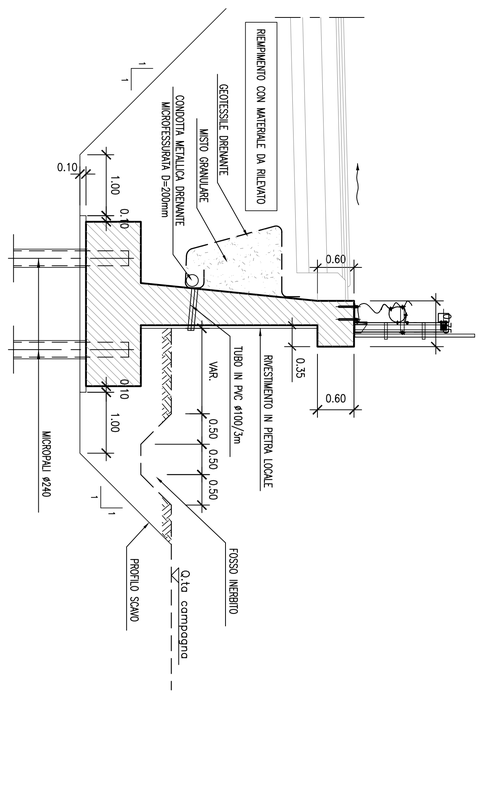

SEZIONE TIPO
scala 1:50

PARTICOLARE GIUNTO DI DILATAZIONE

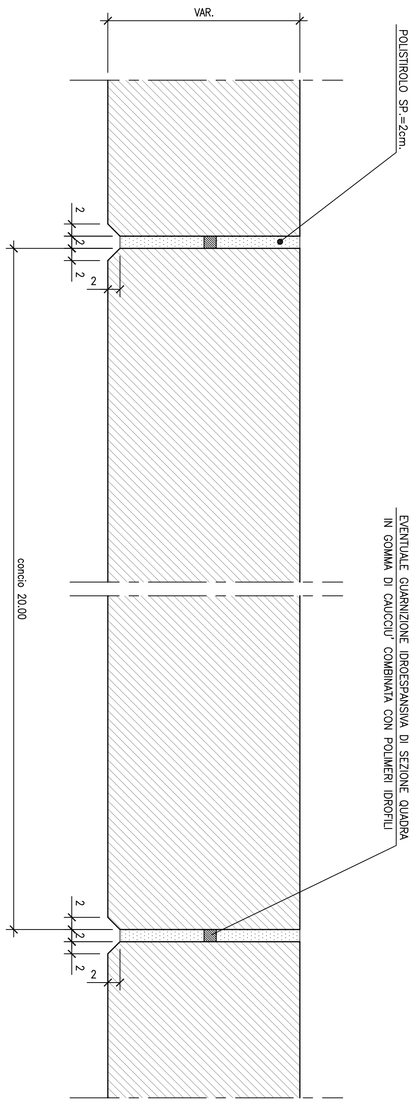

PARTICOLARE DISPOSIZIONE MICROPALI
VALIDA PER MURI 4.50–3.50–2.50–1.50
scala 1:50

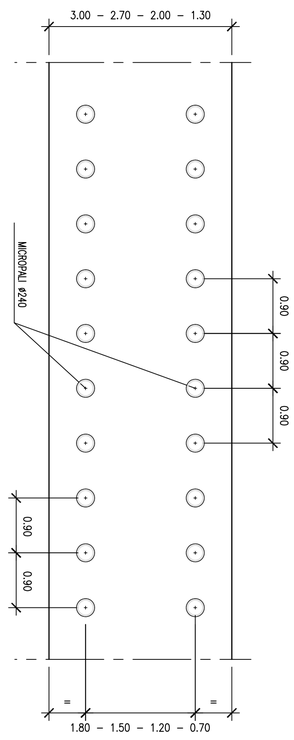

TABELLA MATERIALI :

CONGLOMERATO CEMENTIZIO PER MAGRONE:
– Classe di resistenza minima C12/15

CALCESTRUZZO:
FONDAZIONI MURI:
– Classe di resistenza minima C28/35
– Classe di esposizione XC2
ELEVAZIONI MURI:
– Classe di resistenza minima C28/35
– Classe di esposizione XC2
ACCIAIO PER ARMATURE ORDINARIE:
– Acciaio in barre nervate tipo B450C
fyk ≥ 450 MPa
ftk ≥ 540 MPa
COPRIFERRO per fondazioni: 45.0 mm
COPRIFERRO per elevazioni: 45.0 mm

ACCIAIO PER MICROPALI
– Acciaio S355 H

MISCELA CEMENTIZIA PER MICROPALI
– Classe di Resistenza minima C25/30
– Diametro massimo inerte 16 mm
– Classe di esposizione XC2
– Classe di consistenza S5

CARATTERISTICHE MICROPALI DI FONDAZIONE

MURO TIPO	DIAMETRO PERFORO (mm)	DIAMETRO TUBO (mm)	SPESSORE TUBO (mm)	LUNGHEZZA TOTALE I.R.S. (m)
E1	240	193.7	14.2	15
F1	240	193.7	14.2	15
G1	240	193.7	14.2	9
L	240	193.7	14.2	9

VALIDO MURO 1.50

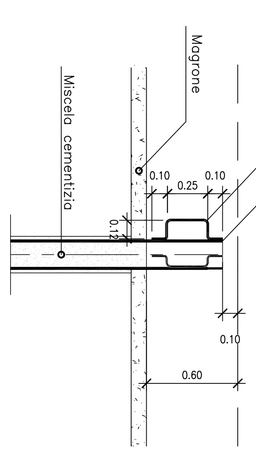

PARTICOLARE MICROPALO
ANCORAGGIO ALLA FONDAZIONE
1:20

VALIDO MURI 4.50/3.50/2.50

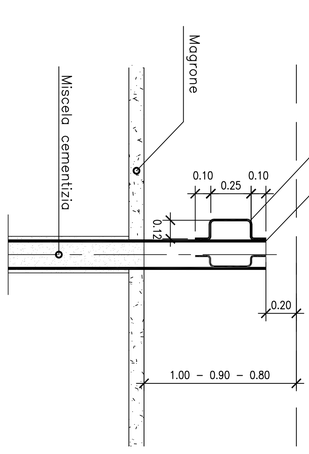

PARTICOLARE MICROPALO
ANCORAGGIO ALLA FONDAZIONE
1:20

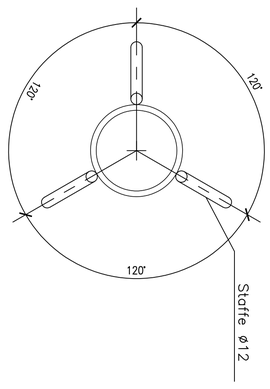

PARTICOLARE MICROPALO
PIANTA
1:20

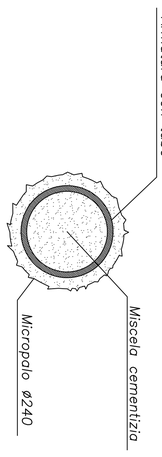

Micropali Ø240 iniettati a pressione armati con tubo metallico valvolati con valvole di non ritorno ogni 50 cm (VEDERE TABELLA SPECIFICA)

PARTICOLARE MICROPALO
SEZIONE TRASVERSALE
1:20

NOTE GENERALI

anas — Direzione Progettazione e Realizzazione Lavori

NUOVA S.S.291
COLLEGAMENTO SASSARI - ALGHERO - AEROPORTO
Lavori di costruzione del 1° lotto Mamuntanas - Alghero e del 4° lotto di collegamento con l'aeroporto di Fertilia

PROGETTO DEFINITIVO — COD. CA29

PROGETTAZIONE: ANAS - DIREZIONE PROGETTAZIONE E REALIZZAZIONE LAVORI

PROGETTISTI:
Dott. Ing. ACHILLE DEVITOFRANCESCHI
Ordine Ing. di Roma n. 19116
Dott. Ing. ALESSANDRO MICHELI
Ordine Ing. di Roma n. 19604
IL GEOLOGO
Dottor Geologo Luca MALETTA
Ordine Geol. Lazio n. 928
IL RESPONSABILE DEL S.I.A.
Dott. Ing. GIOVANNI MAGNANTI
Ordine Arch. di Roma n. 16187
COORDINATORE PER LA SICUREZZA IN FASE DI PROGETTAZIONE
Geom. FABIO GIORDANI
VISTO: IL RESP. DEL PROCEDIMENTO
Dott. Ing. SALVATORE FRASCA
PROTOCOLLO — DATA

OPERE DI SOSTEGNO
OS12 - Diramazione Alghero rampa sud - prog. 0+246,00 - 0+383,42
Sezioni tipo e particolari

CODICE PROGETTO		NOME FILE	REVISIONE
PROGETTO: L0PLS0D (LIV. PROG.) 16 (N. PROG.) 01		T00OS12GEST01_A.dwg CODICE ELAB. T01 OS12 GE ST 01	A varie
D			
C			
B			
A	Nuova emissione a seguito indirizzo MIT del 11-05-2016	SET 2017	
REV.	DESCRIZIONE	DATA	REDATTO / VERIFICATO / APPROVATO