## MURO TIPO M

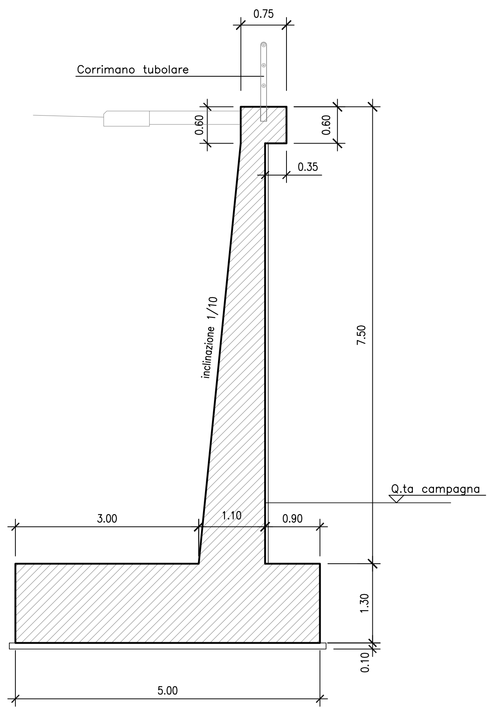


SEZIONE MURO H=7.50
scala 1:50

INCIDENZA ARMATURE METALLICHE
- Fondazioni 80 kg/mc
- Elevazioni 90 kg/mc

## MURO TIPO N

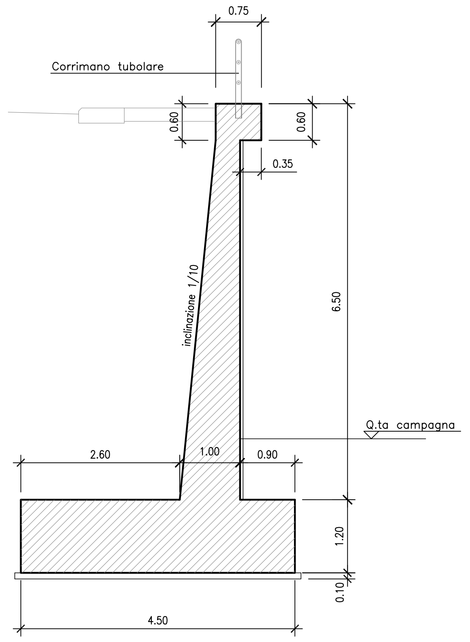


SEZIONE MURO H=6.50
scala 1:50

INCIDENZA ARMATURE METALLICHE
- Fondazioni 80 kg/mc
- Elevazioni 90 kg/mc

## MURO TIPO O

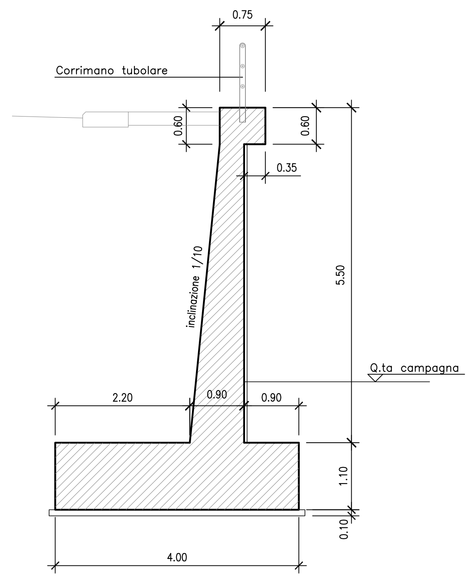


SEZIONE MURO H=5.50
scala 1:50

INCIDENZA ARMATURE METALLICHE
- Fondazioni 80 kg/mc
- Elevazioni 90 kg/mc

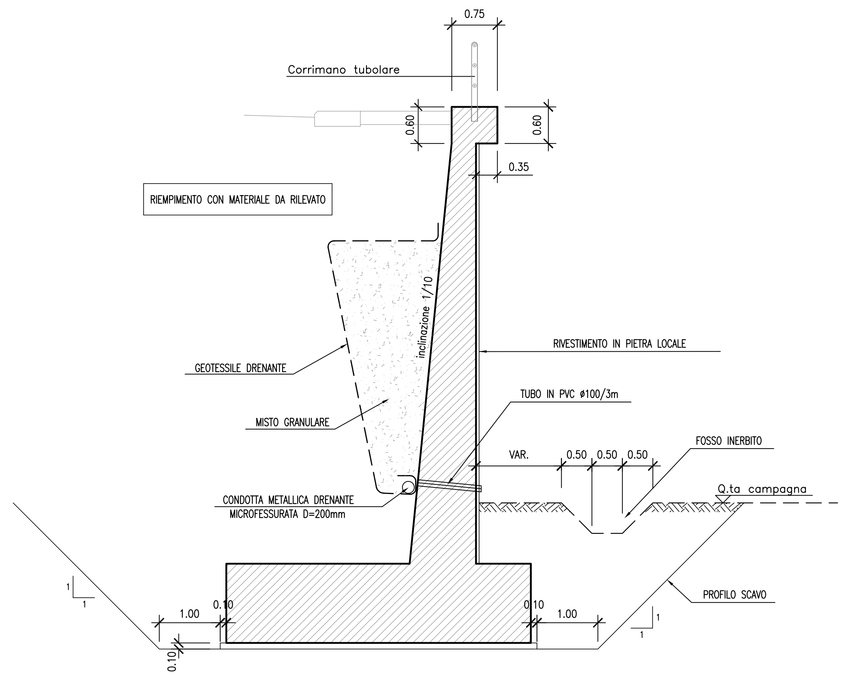


SEZIONE TIPO
scala 1:50

## MURO TIPO ZONA TOMBINO TS2-1

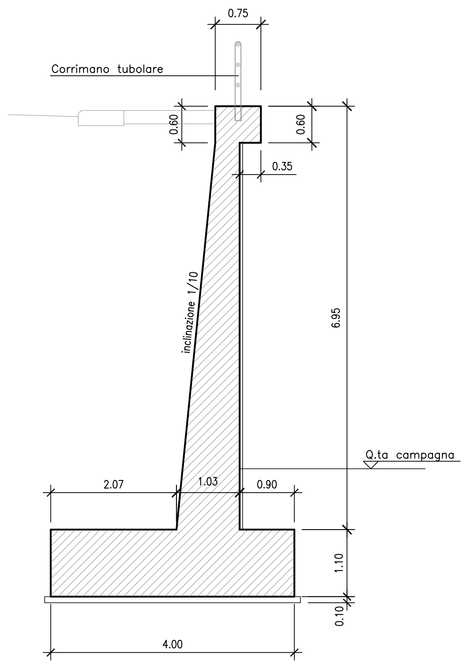


SEZIONE MURO Hmax=6.95
scala 1:50

INCIDENZA ARMATURE METALLICHE
- Fondazioni 80 kg/mc
- Elevazioni 90 kg/mc

## MURO TIPO ZONA TOMBINO TS2-1

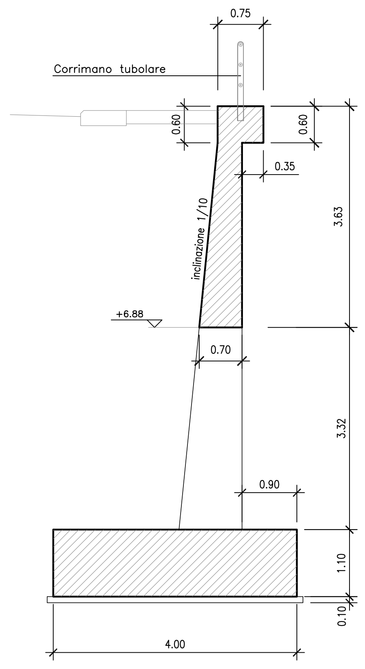


SEZIONE MURO
scala 1:50

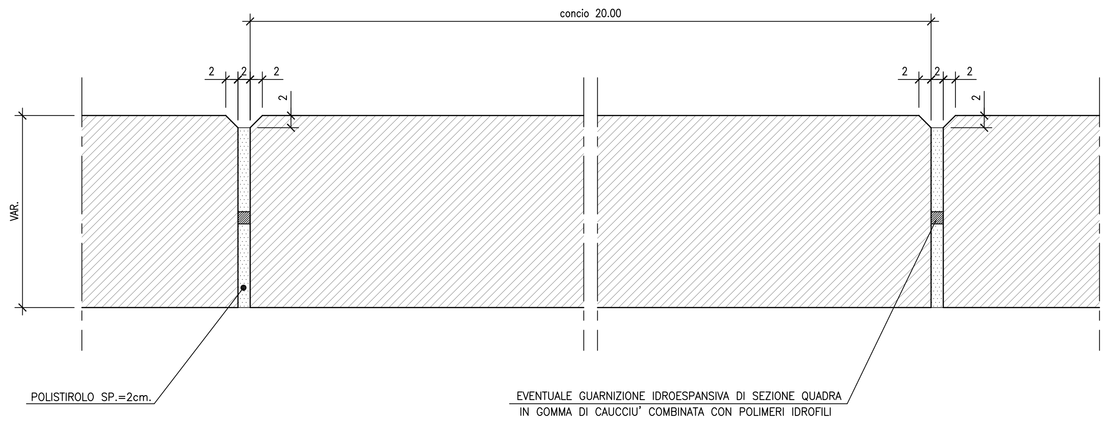


PARTICOLARE GIUNTO DI DILATAZIONE

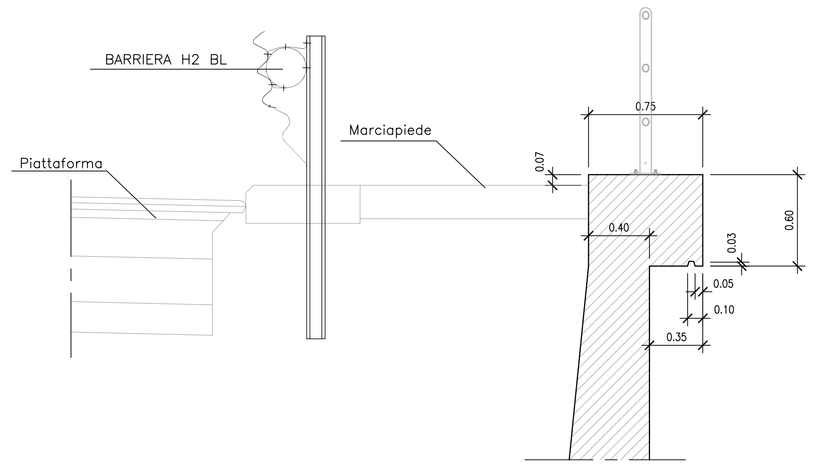


PARTICOLARE TESTA MURO
scala 1:20

## NOTE GENERALI

TABELLA MATERIALI :

CONGLOMERATO CEMENTIZIO PER MAGRONE:
- Classe di resistenza minima C12/15

CALCESTRUZZO:
FONDAZIONI MURI:
- Classe di resistenza minima C28/35
- Classe di esposizione XC2

ELEVAZIONI MURI:
- Classe di resistenza minima C28/35
- Classe di esposizione XC2

ACCIAIO PER ARMATURE ORDINARIE:
- Acciaio in barre nervate tipo B450C
  fyk $\geq$ 450 MPa
  ftk $\geq$ 540 MPa

COPRIFERRO per fondazioni: 45.0 mm
COPRIFERRO per elevazioni: 45.0 mm

anas — Direzione Progettazione e Realizzazione Lavori

NUOVA S.S.291
COLLEGAMENTO SASSARI - ALGHERO - AEROPORTO
Lavori di costruzione del 1° lotto Mamuntanas - Alghero
e del 4° lotto di collegamento con l'aeroporto di Fertilia

PROGETTO DEFINITIVO — COD. CA29

PROGETTAZIONE: ANAS - DIREZIONE PROGETTAZIONE E REALIZZAZIONE LAVORI

PROGETTISTI:
*Dott. Ing. ACHILLE DEVITOFRANCESCHI*
*Ordine Ing. di Roma n. 19116*
*Dott. Ing. ALESSANDRO MICHELI*
*Ordine Ing. di Roma n. 19654*

IL GEOLOGO
*Dott. Geol. Serena MAJETTA*
*Ordine Geol. Lazio n. 828*

IL RESPONSABILE DEL S.I.A.
*Dott. Arch. GIOVANNI MAGARO'*
*Ordine Arch. di Roma n. 16183*

COORDINATORE PER LA SICUREZZA IN FASE DI PROGETTAZIONE
*Geom. FABIO GUGNOLI*

VISTO: IL RESP. DEL PROCEDIMENTO
*Dott. Ing. SALVATORE TRASCA*

PROTOCOLLO | DATA

OPERE DI SOSTEGNO
OS14 - Asse D - prog. 0+389,60 - 0+467,20
Sezioni tipo e particolari

| CODICE PROGETTO (PROGETTO / LIV. PROG. / N. PROG.) | NOME FILE T010S14GETST01_A.dwg | REVISIONE | |
|---|---|---|---|
| LOPLSC D 1601 | CODICE ELAB. T01OS14GETST01 | A | varie |

| REV. | DESCRIZIONE | DATA | REDATTO | VERIFICATO | APPROVATO |
|---|---|---|---|---|---|
| D | | | | | |
| C | | | | | |
| B | | | | | |
| A | Nuova emissione a seguito indirizzo MIT del 11-05-2016 | SET 2017 | | | |