MURO TIPO Q

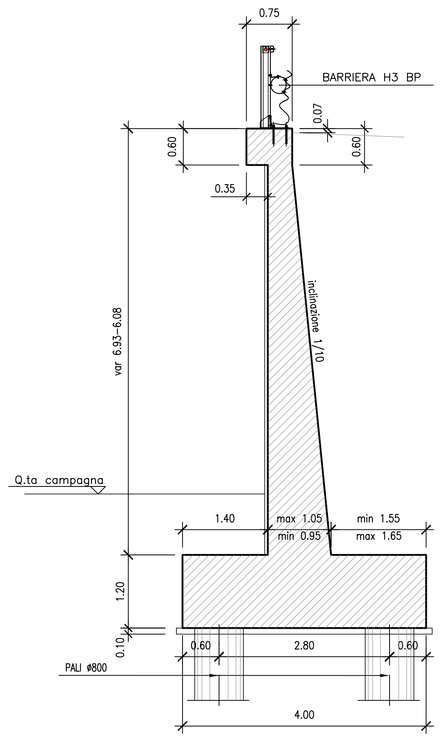

SEZIONE MURO H=7.00
scala 1:50

INCIDENZA ARMATURE METALLICHE
- Pali ø800 90 Kg/ml
- Fondazioni 100 kg/mc
- Elevazioni 90 kg/mc

MURO TIPO R

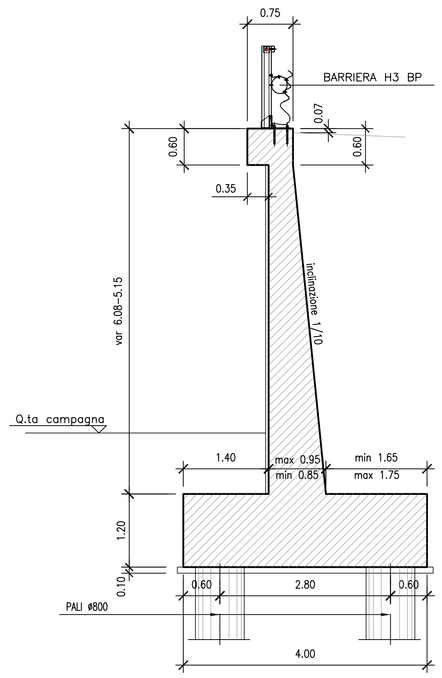

SEZIONE MURO H=6.00
scala 1:50

INCIDENZA ARMATURE METALLICHE
- Pali ø800 70 Kg/ml
- Fondazioni 95 kg/mc
- Elevazioni 90 kg/mc

MURO TIPO S

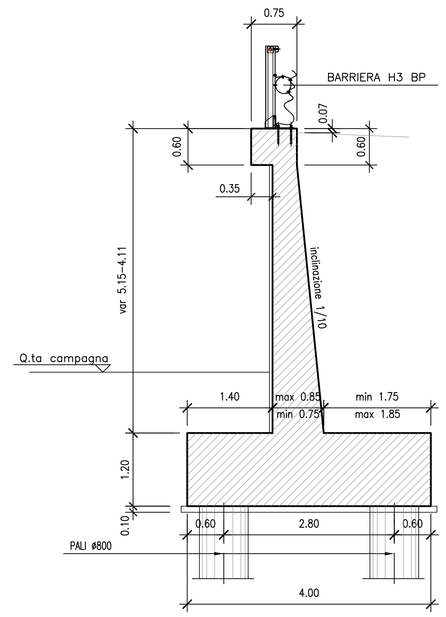

SEZIONE MURO H=5.00
scala 1:50

INCIDENZA ARMATURE METALLICHE
- Pali ø800 60 Kg/ml
- Fondazioni 80 kg/mc
- Elevazioni 90 kg/mc

MURO TIPO T

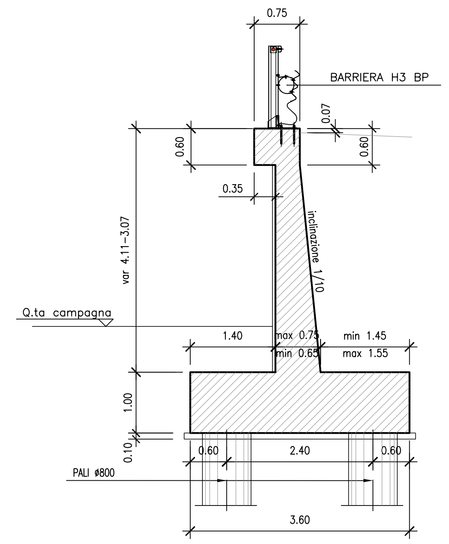

SEZIONE MURO H=4.00
scala 1:50

INCIDENZA ARMATURE METALLICHE
- Pali ø800 50 Kg/ml
- Fondazioni 90 kg/mc
- Elevazioni 90 kg/mc

MURO TIPO U

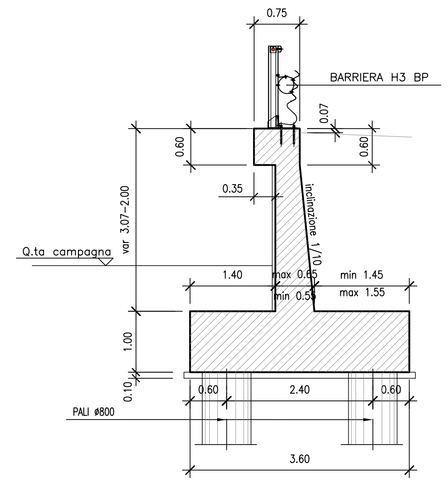

SEZIONE MURO H=3.00
scala 1:50

INCIDENZA ARMATURE METALLICHE
- Pali ø800 50 Kg/ml
- Fondazioni 80 kg/mc
- Elevazioni 100 kg/mc

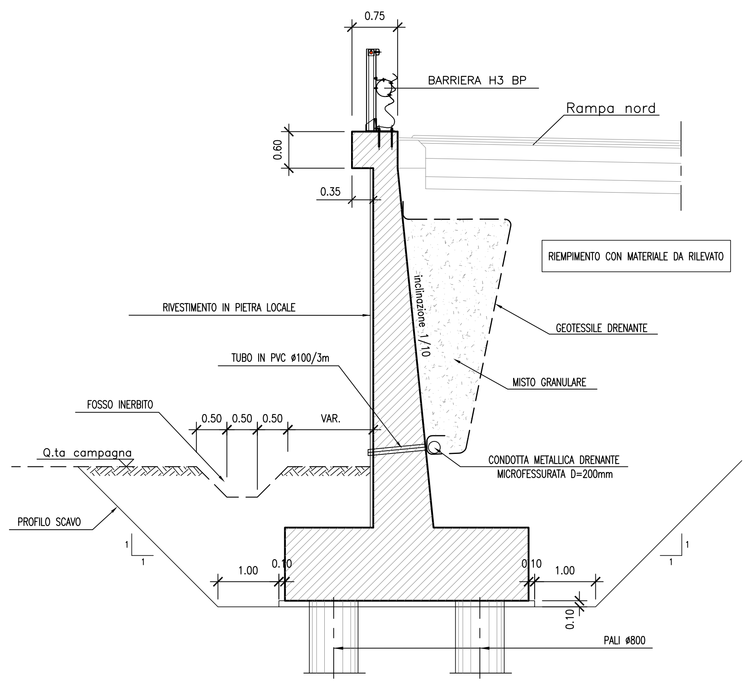

SEZIONE TIPO
scala 1:50

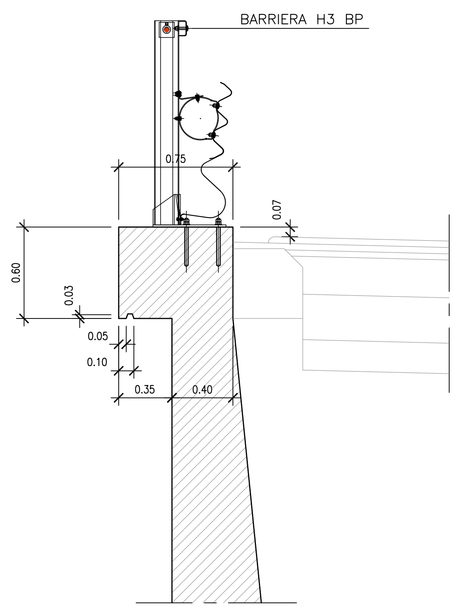

PARTICOLARE TESTA MURO
scala 1:20

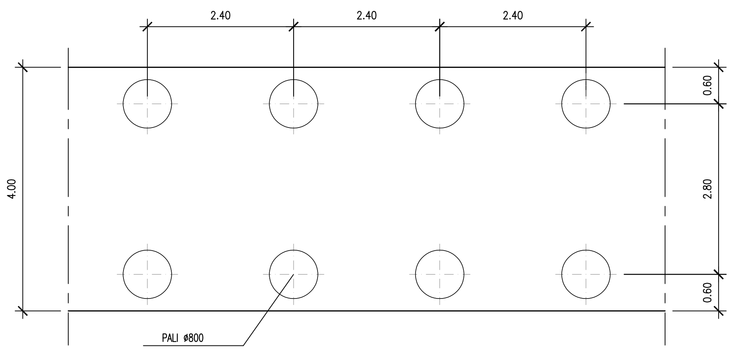

PARTICOLARE DISPOSIZIONE PALI ø800
VALIDA PER MURI Q
scala 1:50

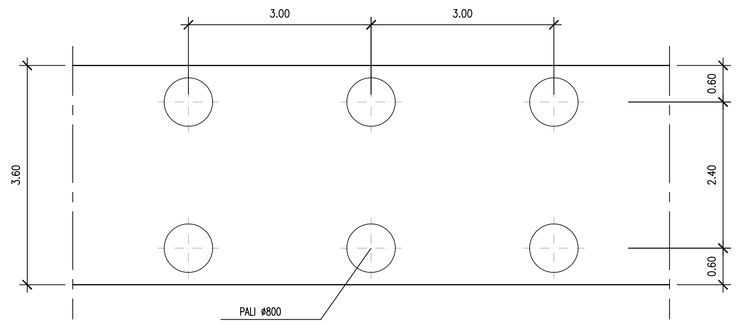

PARTICOLARE DISPOSIZIONE PALI ø800
VALIDA PER MURI T–U
scala 1:50

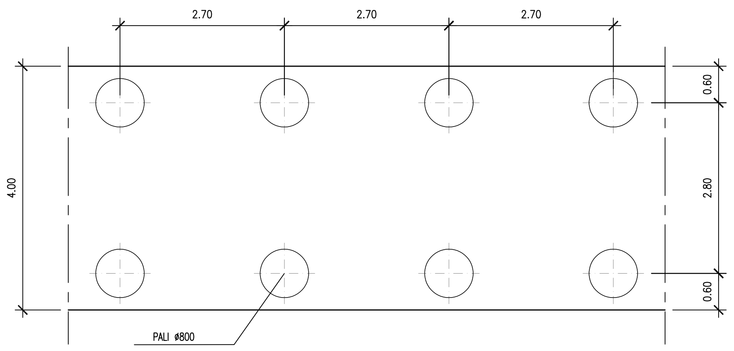

PARTICOLARE DISPOSIZIONE PALI ø800
VALIDA PER MURI R
scala 1:50

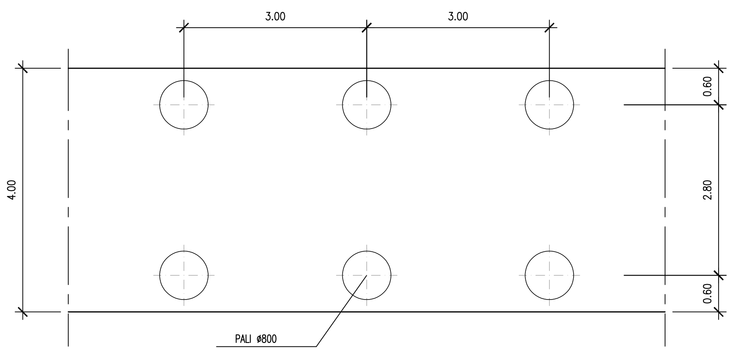

PARTICOLARE DISPOSIZIONE PALI ø800
VALIDA PER MURI S
scala 1:50

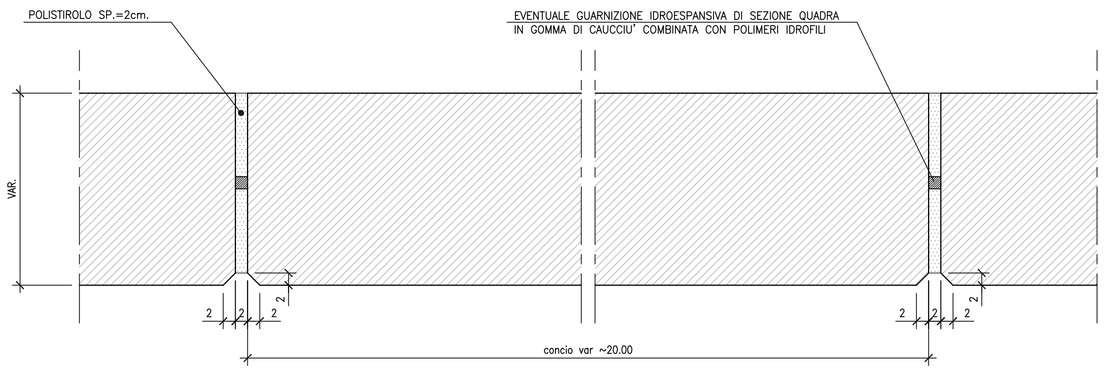

PARTICOLARE GIUNTO DI DILATAZIONE

NOTE GENERALI

TABELLA MATERIALI :

CONGLOMERATO CEMENTIZIO PER MAGRONE:
- Classe di resistenza minima C12/15

CALCESTRUZZO:

PALI TRIVELLATI:
- Classe di resistenza minima C25/30
- Classe di esposizione XC2

FONDAZIONI MURI:
- Classe di resistenza minima C28/35
- Classe di esposizione XC2

ELEVAZIONI MURI:
- Classe di resistenza minima C28/35
- Classe di esposizione XC2

ACCIAIO PER ARMATURE ORDINARIE:
- Acciaio in barre nervate tipo B450C
  fyk $\geq$ 450 MPa
  ftk $\geq$ 540 MPa

COPRIFERRO per pali: 75.0 mm
COPRIFERRO per fondazioni: 45.0 mm
COPRIFERRO per elevazioni: 45.0 mm

CARATTERISTICHE PALI DI FONDAZIONE

MURO TIPO	DIAMETRO PALO (mm)	LUNGHEZZA TOTALE (m)
Q	800	17
R	800	17
S	800	17
T	800	16
U	800	15

anas — Direzione Progettazione e Realizzazione Lavori

NUOVA S.S.291
COLLEGAMENTO SASSARI - ALGHERO - AEROPORTO
Lavori di costruzione del 1° lotto Mamuntanas - Alghero
e del 4° lotto di collegamento con l'aeroporto di Fertilia

PROGETTO DEFINITIVO — COD. CA29

PROGETTAZIONE: ANAS - DIREZIONE PROGETTAZIONE E REALIZZAZIONE LAVORI

PROGETTISTI:
Dott. Ing. ACHILLE DEVITOFRANCESCHI
Ordine Ing. di Roma n. 19116
Dott. Ing. ALESSANDRO MICHELI
Ordine Ing. di Roma n. 19654

IL GEOLOGO
Dott. Geol. Serena MAJETTA
Ordine Geol. Lazio n. 928

IL RESPONSABILE DEL S.I.A.
Dott. Arch. GIOVANNI MAGARO'
Ordine Arch. di Roma n. 16183

COORDINATORE PER LA SICUREZZA IN FASE DI PROGETTAZIONE
Geom. FABIO GUIDIDMI

VISTO: IL RESP. DEL PROCEDIMENTO
Dott. Ing. SALVATORE FRASCA

PROTOCOLLO — DATA

OPERE DI SOSTEGNO
OS15 - Diramazione Alghero rampa Nord - prog.0+289,10 - prog.0+393,25
Sezioni tipo e particolari

CODICE PROGETTO — PROGETTO: LOPLSC — LIV. PROG.: D — N. PROG.: 1601
NOME FILE: T01OS15GETST01_A.dwg
CODICE ELAB.: T01OS15GETST01
REVISIONE: A — varie

REV.	DESCRIZIONE	DATA	REDATTO	VERIFICATO	APPROVATO
D					
C					
B					
A	Nuova emissione a seguito indirizzo MIT del 11-05-2016	SET 2017			