MURO "OS18A" – Contenimento rilevato tra le Spalle S1 – Viadotto Rio Calvia 2

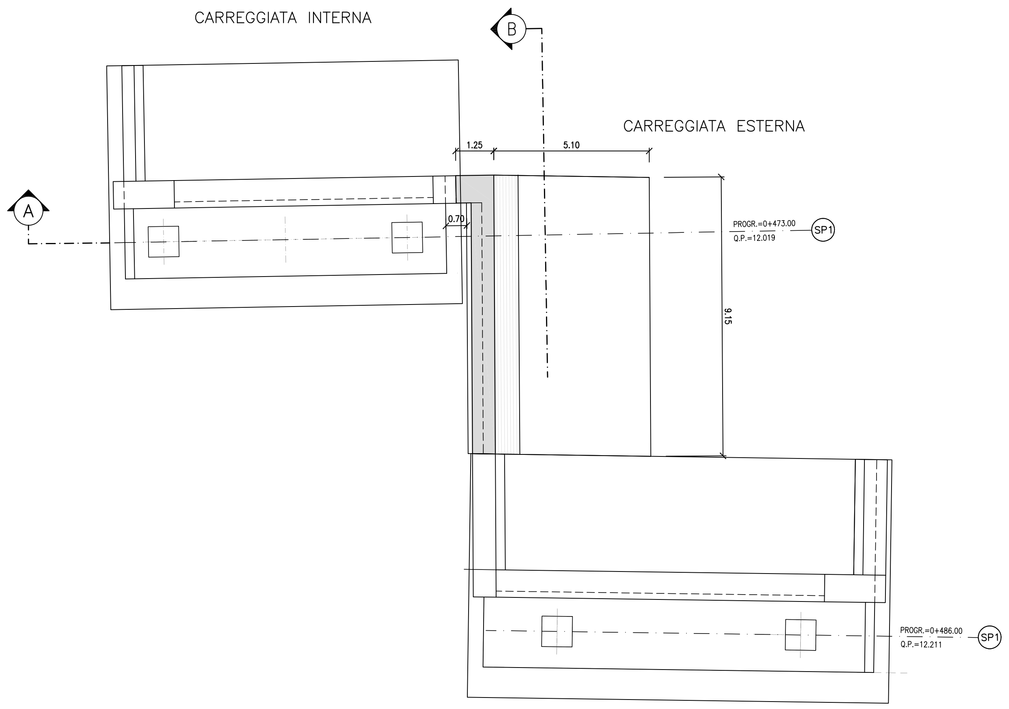

PIANTA SPALLE S1
scala 1:100

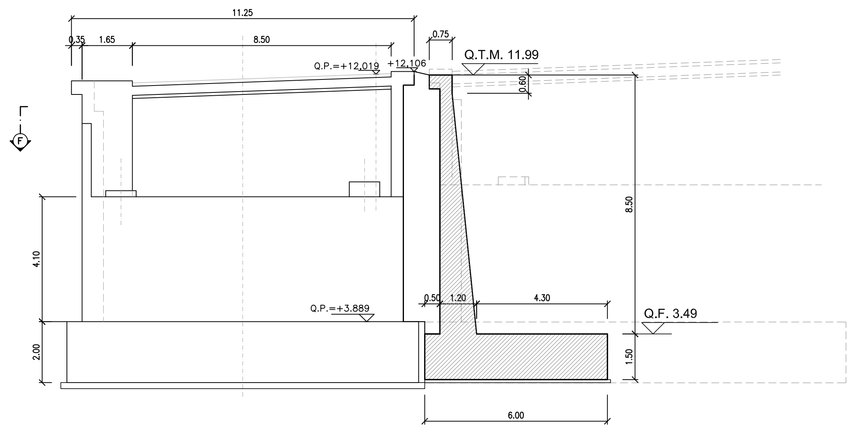

SEZIONE A
scala 1:100

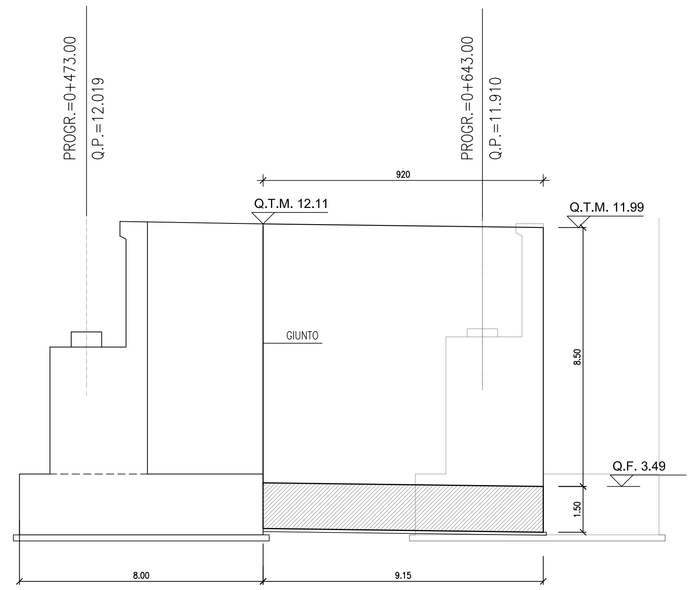

SEZIONE B
scala 1:100

INCIDENZA ARMATURE METALLICHE
- Fondazioni 80 kg/mc
- Elevazioni 90 kg/mc

MURO "OS18B" – Contenimento rilevato tra le Spalle S2 – Viadotto Rio Calvia 2

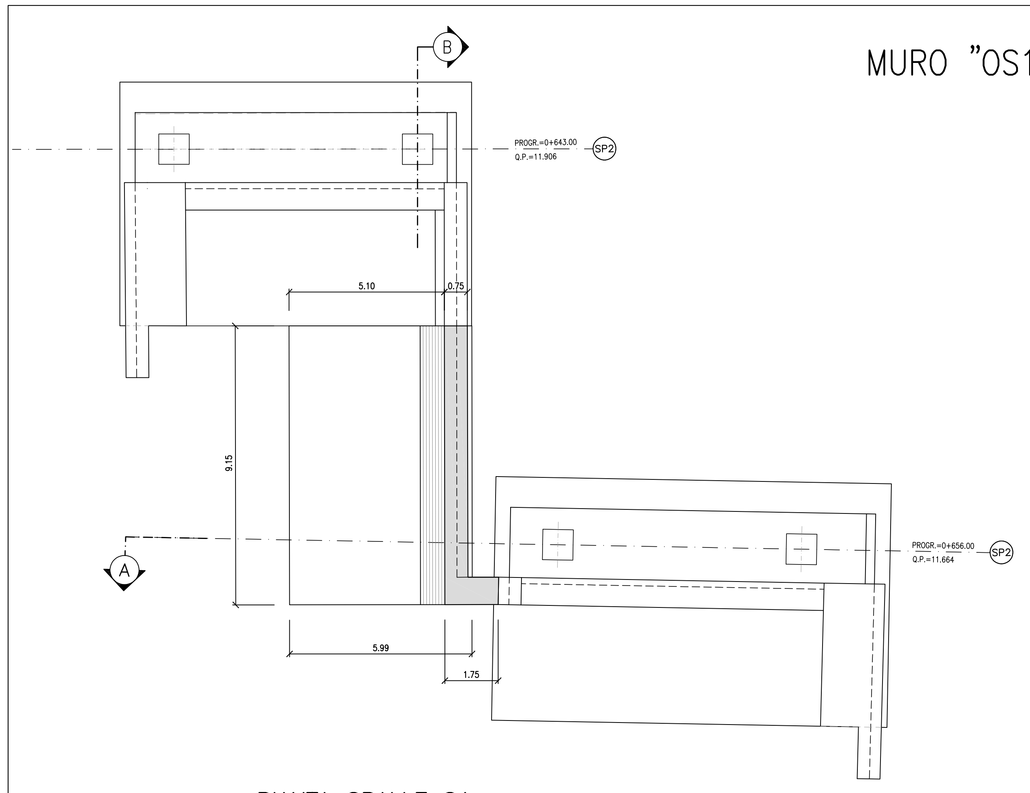

PIANTA SPALLE S1
scala 1:100

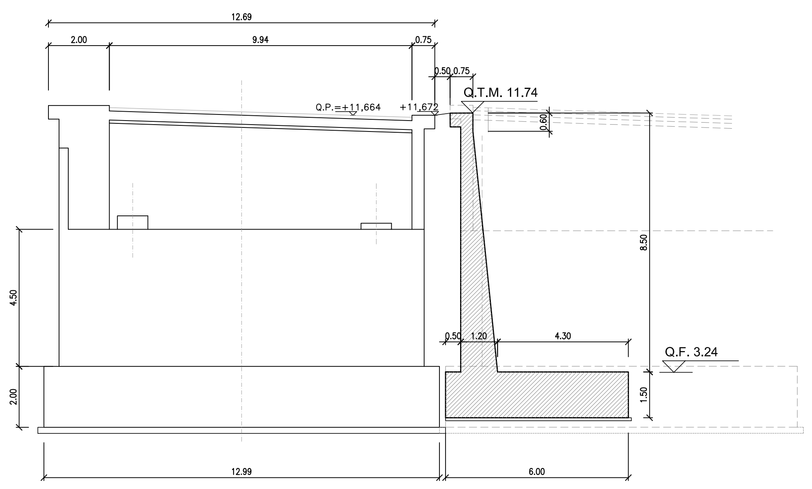

SEZIONE A
scala 1:100

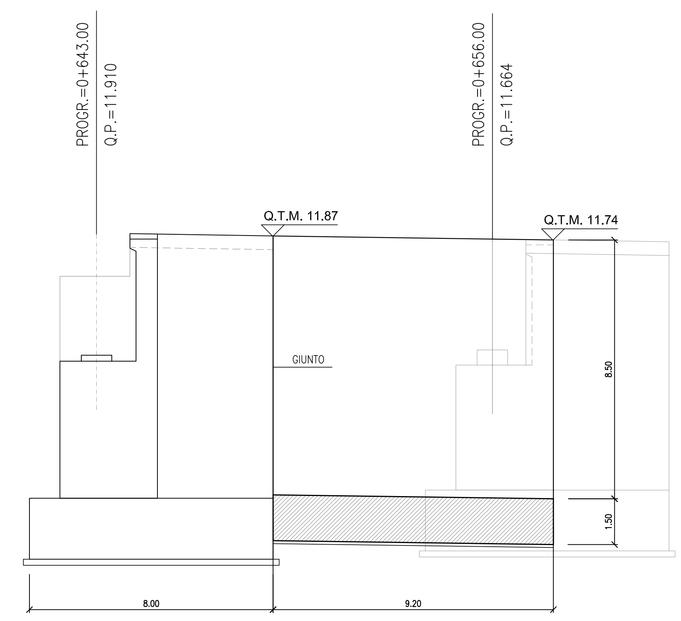

SEZIONE B
scala 1:100

NOTE GENERALI

KEY PLAN

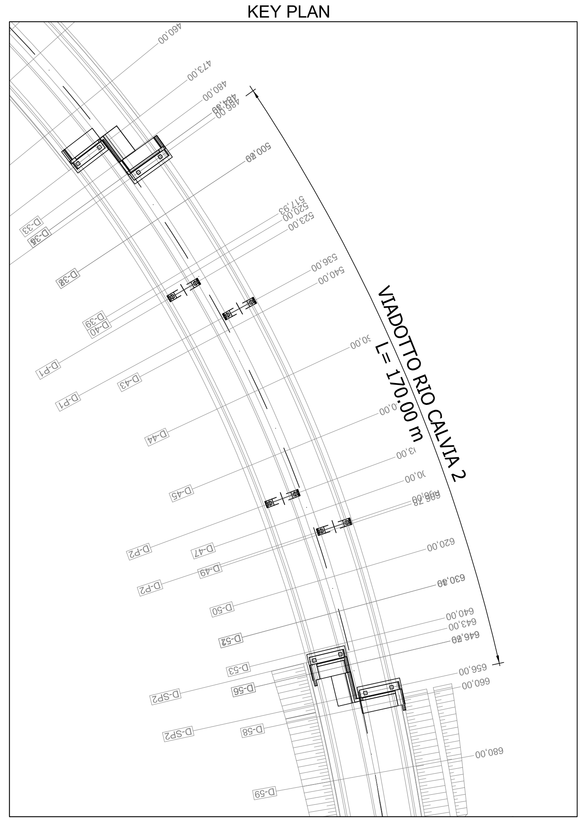

TABELLA MATERIALI :

CONGLOMERATO CEMENTIZIO PER MAGRONE:
- Classe di resistenza minima C12/15

CALCESTRUZZO:
FONDAZIONI MURI:
- Classe di resistenza minima C28/35
- Classe di esposizione XC2

ELEVAZIONI MURI:
- Classe di resistenza minima C28/35
- Classe di esposizione XC2

ACCIAIO PER ARMATURE ORDINARIE:
- Acciaio in barre nervate tipo B450C
  fyk $\geq$ 450 MPa
  ftk $\geq$ 540 MPa

COPRIFERRO per fondazioni: 45.0 mm
COPRIFERRO per elevazioni: 45.0 mm

anas — *Direzione Progettazione e Realizzazione Lavori*

NUOVA S.S.291
COLLEGAMENTO SASSARI - ALGHERO - AEROPORTO
Lavori di costruzione del 1° lotto Mamuntanas - Alghero
e del 4° lotto di collegamento con l'aeroporto di Fertilia

PROGETTO DEFINITIVO — COD. CA29

PROGETTAZIONE: ANAS - DIREZIONE PROGETTAZIONE E REALIZZAZIONE LAVORI

PROGETTISTI:
Dott. Ing. ACHILLE DEVITOFRANCESCHI
Ordine Ing. di Roma n. 19116
Dott. Ing. ALESSANDRO MICHELI
Ordine Ing. di Roma n. 19654

IL GEOLOGO
Dott. Geol. Serena MALETTA
Ordine Geol. Lazio n. 828

IL RESPONSABILE DEL S.I.A.
Dott. Arch. GIOVANNI MAGARO'
Ordine Arch. di Roma n. 16183

COORDINATORE PER LA SICUREZZA IN FASE DI PROGETTAZIONE
Geom. FABIO GUGNOLA

VISTO: IL RESP. DEL PROCEDIMENTO
Dott. Ing. SALVATORE FRASCA

PROTOCOLLO | DATA

OPERE DI SOSTEGNO
OS18 - Muro spalle Rio Calvia 2
Planimetria prospetto e sezioni

CODICE PROGETTO (PROGETTO / LIV. PROG. / N. PROG.)	NOME FILE	REVISIONE	
LOPLSC D 1601	T01OS18GETDI01_A.dwg CODICE ELAB. T01OS18GETDI01	A	1:100

REV.	DESCRIZIONE	DATA	REDATTO	VERIFICATO	APPROVATO
D					
C					
B					
A	Nuova emissione a seguito indirizzo MIT del 11-05-2016	SET 2017			