*PARTICOLARE PALO ILLUMINAZIONE*
*Scala 1:25*

PUNTO LUCE IN ESECUZIONE DA 10 m FUORI TERRA CON PALIFICAZIONE DA 10,8 m TOTALI CON SPESSORE 4 mm, ASOLA INGRESSO CAVI, ASOLA CON MORSETTIERA PORTAFUSIBILI A DOPPIO ISOLAMENTO, DIAMETRO DI BASE DA 158 mm E DIAMETRO DI SOMMITA' 60 mm CON APPARECCHIO ILLUMINANTE A LED.
DOVE NON E' PREVISTA LA BARRIERA DI PROTEZIONE, IL PALO DI ILLUMINAZIONE DEVE ESSERE POSIZIONATO AD UNA DISTANZA MINIMA DI 3 m DALLA PIATTAFORMA STRADALE

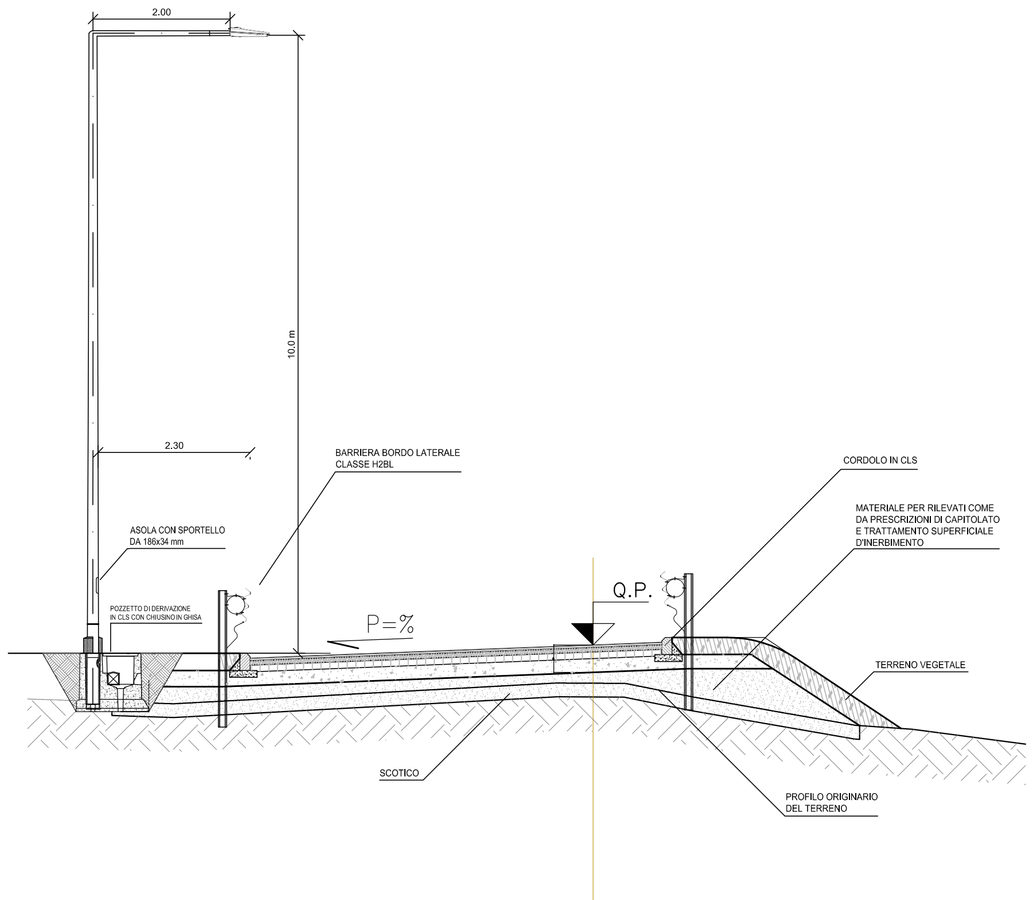


*APPARECCHIO ILLUMINANTE A LED*
*scala 1:10*

*PARTICOLARE PLINTO DI FONDAZIONE*
*PALI DI ILLUMINAZIONE*
*Sezione - scala 1:10*

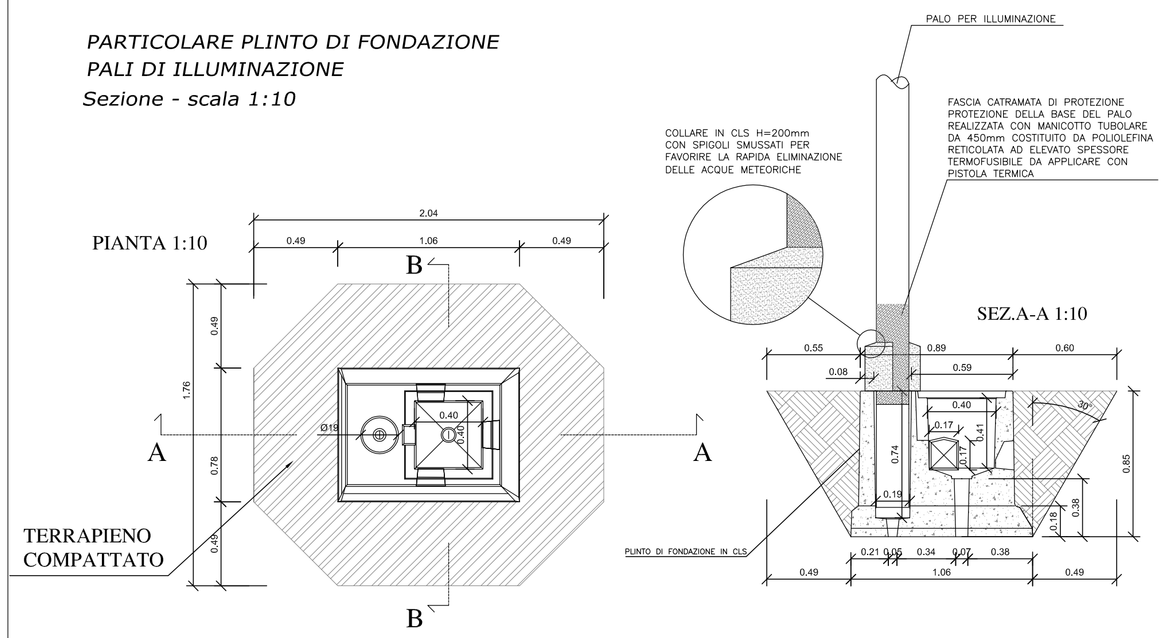


SEZ.B-B 1:10

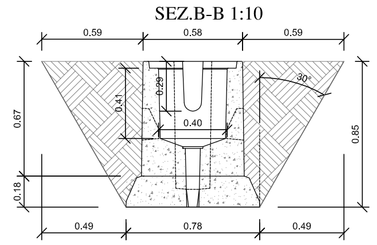


Plinto in cls armato con FIBRE di acciaio, progettato per sostenere pali d'illuminazione di alt. max 10,75 mt e palo di alt. max 9,75 mt con sbraccio di 2,0 mt con corpo illuminante di peso 0,20 KN. Il palo penetra nel plinto per 0,75 mt restando fuori per max. 10,00 mt. Il plinto PLPI12 ha una dimensione in pianta alla base di 106x78 cm, alla sommità di 89x58 cm e altezza di 85 cm. La forma allargata del plinto permette di contenere le dimensioni e il peso a 9,50 KN. Una volta messo in opera il peso globale del manufatto sarà di 36,50 KN. Il plinto è composto da n. 1 foro per palo di Ø 21 cm in alto e Ø 19 cm in basso e n. 1 pozzetto dimensioni 40x40x40 cm. Il terreno su cui sarà appoggiato il plinto deve avere una resist. a rottura di 3,20 daN/cmq. Il riempimento intorno al plinto spianato e costipato deve essere in materiale tipo arido di p.s. 19 KN/mc.

*QUADRO ELETTRICO*
*scala 1:20*

*SEZIONE*

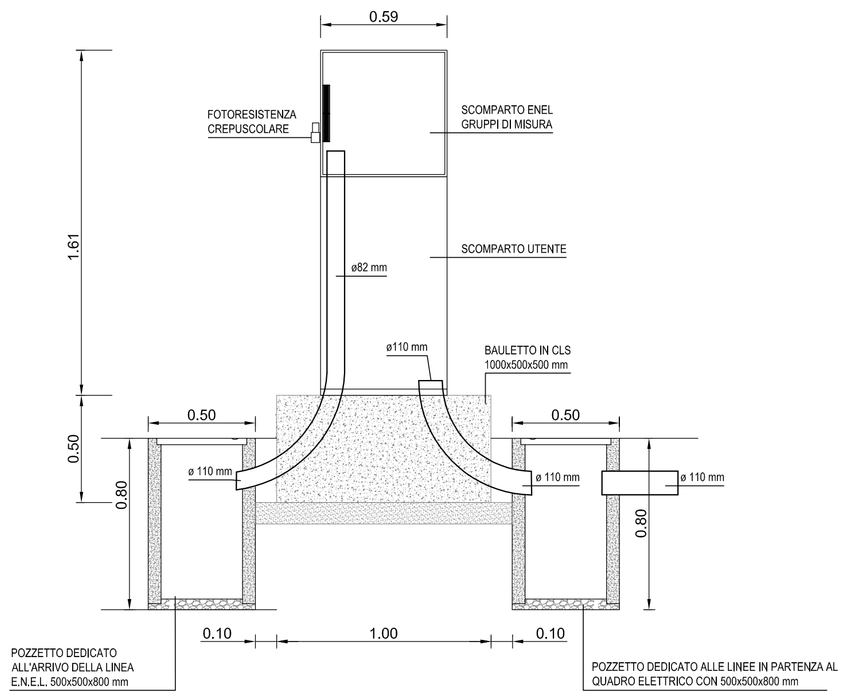


QUADRO ELETTRICO COMPLETO DI APPARECCHIATURE DI PROTEZIONE E COMANDO

*PIANTA*

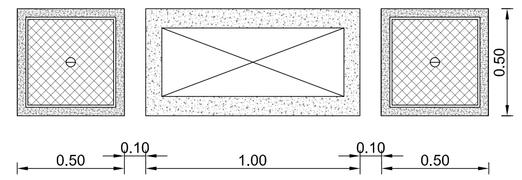


*PARTICOLARE POZZETTI INFILAGGIO IN RETTIFILO E NEGLI ANGOLI*
*scala 1:20*

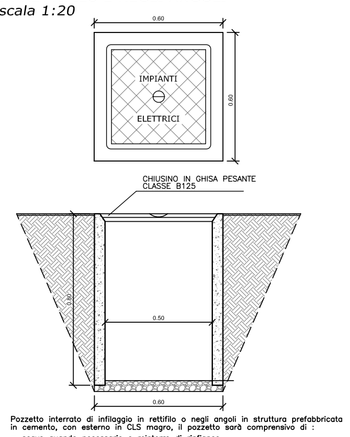


Pozzetto interrato di infilaggio in rettifilo o negli angoli in struttura prefabbricata in cemento, con esterno in CLS magro, il pozzetto sarà comprensivo di :
- scavo quando necessario e reinterro di rinfianco
- casseforme di qualsiasi genere
- ghiaietto al fondo del pozzetto non pavimentato
- accessori di formazione
- chiusino in ghisa classe B125 recante la scritta "IMPIANTI ELETTRICI"
- in esecuzione da: 600x600x800mm (misure esterne)

*PARTICOLARE CAVIDOTTO INTERRATO IN SEDE STRADALE*
*Sezione - scala 1:20*

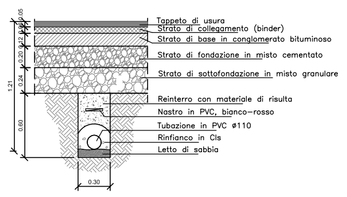


FORMAZIONE DI SCAVO A SEZIONE OBBLIGATA DA 300 mm CON POSA DI LETTO DI SABBIA E MANTO DI MAGRONE A PROTEZIONE DELLE TUBAZIONI
- PROFONDITA' H=>1220 mm PER ATTRAVERSAMENTI IN SEDE STRADALE

*PARTICOLARE CAVIDOTTO INTERRATO NON IN SEDE STRADALE*
*Sezione - scala 1:20*

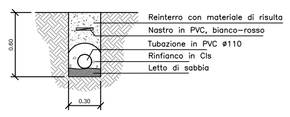


FORMAZIONE DI SCAVO A SEZIONE OBBLIGATA DA 300mm CON POSA DI LETTO DI SABBIA E MANTO DI MAGRONE A PROTEZIONE DELLE TUBAZIONI
- PROFONDITA' H=600mm

*PARTICOLARE SOTTOPASSO PEDONALE*
*Sezione - scala 1:20*

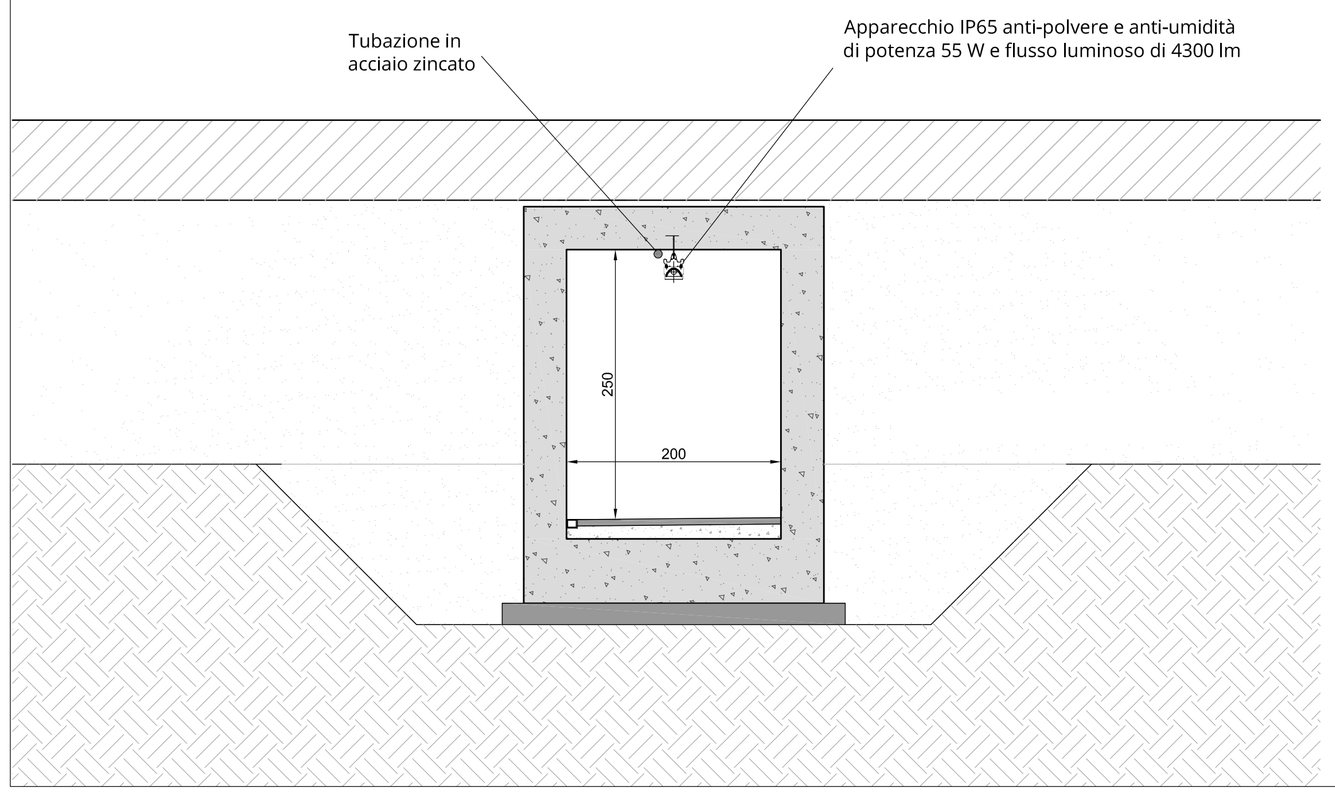


anas — *Direzione Progettazione e Realizzazione Lavori*

NUOVA S.S.291
COLLEGAMENTO SASSARI - ALGHERO - AEROPORTO
Lavori di costruzione del 1° lotto Mamuntanas - Alghero
e del 4° lotto di collegamento con l'aeroporto di Fertilia

PROGETTO DEFINITIVO — COD. CA29

PROGETTAZIONE: ANAS - DIREZIONE PROGETTAZIONE E REALIZZAZIONE LAVORI

PROGETTISTI:
*Dott. Ing. ACHILLE DEVITOFRANCESCHI*
*Ordine Ing. di Roma n. 19116*
*Dott. Ing. ALESSANDRO MICHELI*
*Ordine Ing. di Roma n. 19654*

IL GEOLOGO
*Dott. Geol. Serena MAJETTA*
*Ordine Geol. Lazio n. 928*

IL RESPONSABILE DEL S.I.A.
*Dott. Arch. GIOVANNI MAGARO'*
*Ordine Arch. di Roma n. 16183*

COORDINATORE PER LA SICUREZZA IN FASE DI PROGETTAZIONE
*Geom. FABIO QUONDAM*

VISTO: IL RESP. DEL PROCEDIMENTO
*Dott. Ing. SALVATORE FRASCA*

PROTOCOLLO | DATA

IMPIANTI
PARTICOLARI COSTRUTTIVI

| CODICE PROGETTO (PROGETTO / LIV. PROG. / N. PROG.) | NOME FILE T00IM02IMPDC01_A.dwg | REVISIONE | |
|---|---|---|---|
| LOPLSC D 1601 | CODICE ELAB. T00IM02IMPDC01 | A | VARIE |

| REV. | DESCRIZIONE | DATA | REDATTO | VERIFICATO | APPROVATO |
|---|---|---|---|---|---|
| D | | | | | |
| C | | | | | |
| B | | | | | |
| A | Nuova emissione a seguito indirizzo MIT del 11-05-2016 | SET 2017 | Ing. A. Vitali | Ing. M. Ignesti | Ing. P. Valerio |