SEZIONE 1-1

SCALA 1:100
PK 0+000.00

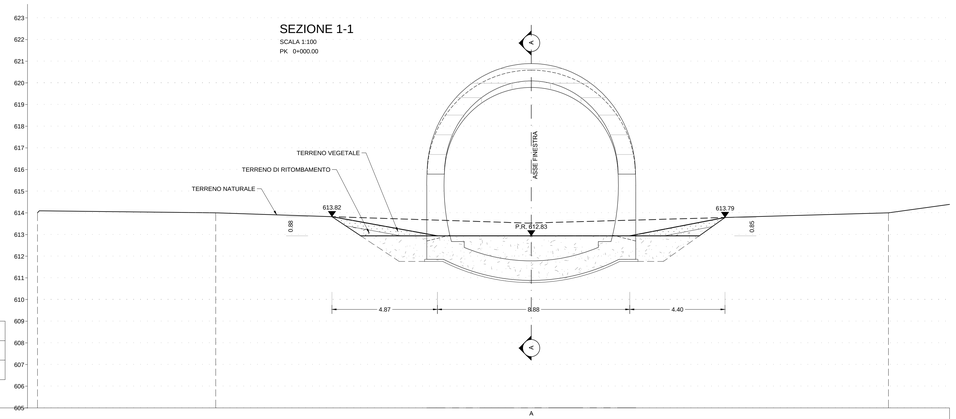

PROGRESSIVA	0+000.00
AREA DI RITOMB.	0.78 mq
AREA TERR. VEG.	2.14 mq

SEZIONI		A
QUOTE	TERRENO	614.00 / 614.00 / 613.53 / 614.00
DIST. PARZIALI		8.22 / 14.56 / 16.48

SEZIONE A-A

SCALA 1:100

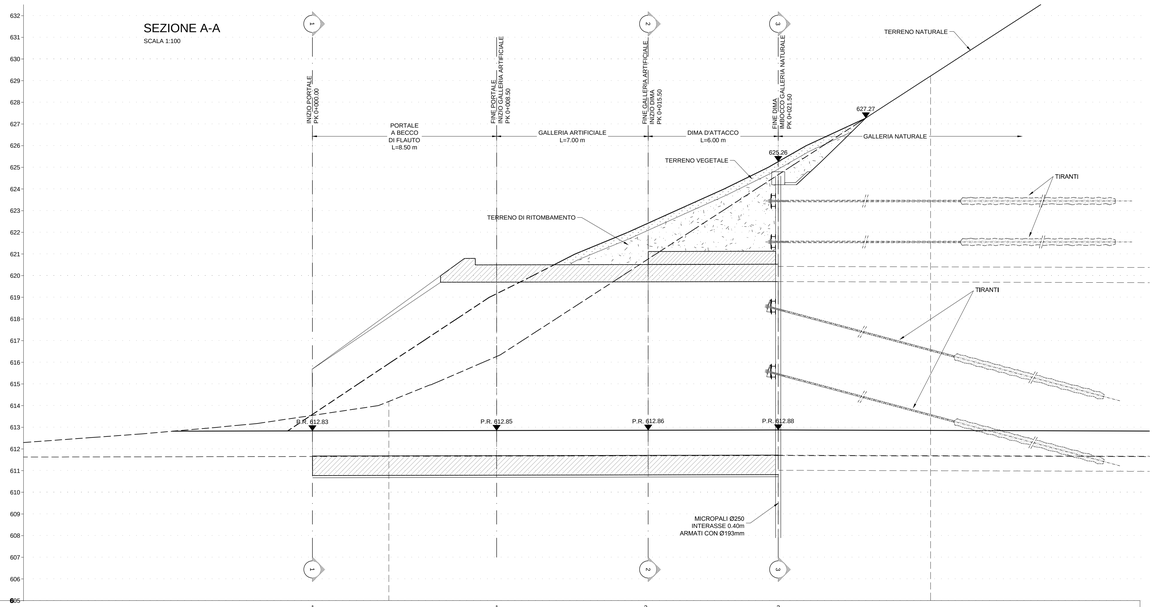

SEZIONI		1	1	2	3	
QUOTE	PROGETTO	612.83	612.85	612.86	612.88	
	TERRENO	613.55	616.27	620.69	624.66	627.28
DIST. PARZIALI		8.50	6.88	6.12	4.04	
DIST. PROGRESSIVE		0.00	8.50	15.38	21.50	25.54

SEZIONE 2-2

SCALA 1:100
PK 0+015.38

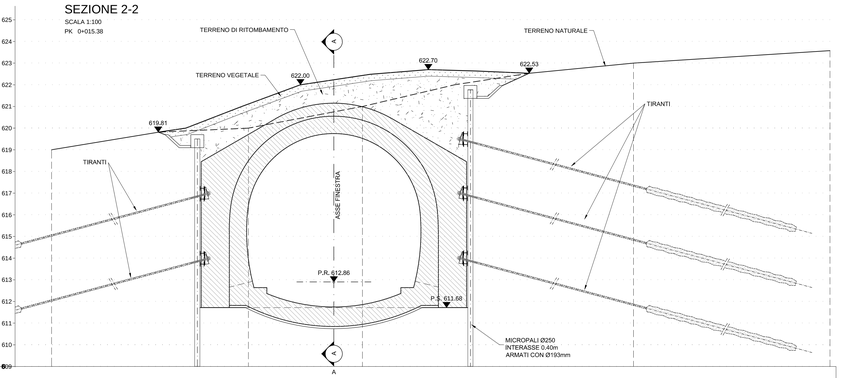

PROGRESSIVA	0+015.38
AREA DI RITOMB.	20.82 mq
AREA TERR. VEG.	5.08 mq

SEZIONI		A
QUOTE	TERRENO	619.00 / 619.90 / 620.75 / 622.11 / 623.00
DIST. PARZIALI		6.72 / 6.30 / 6.30 / 7.53

SEZIONE 3-3

SCALA 1:100
PK 0+021.50

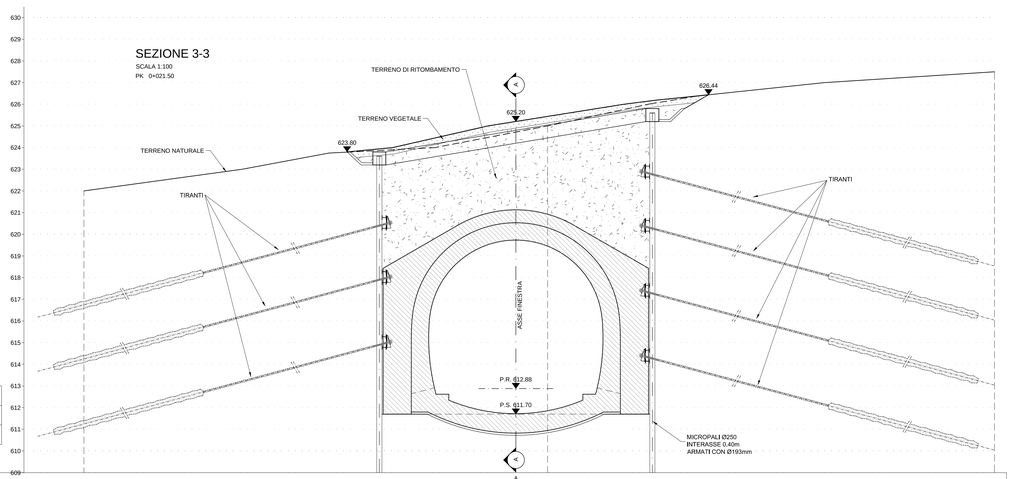

PROGRESSIVA	0+021.50
AREA DI RITOMB.	59.70 mq
AREA TERR. VEG.	4.80 mq

SEZIONI		A
QUOTE	TERRENO	622.00 / 623.87 / 624.72 / 626.05 / 627.50
DIST. PARZIALI		13.64 / 6.30 / 6.30 / 15.79

SCHEMA PLANIMETRICO

SCALA 1:200

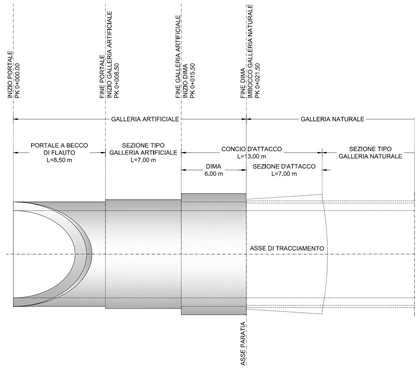

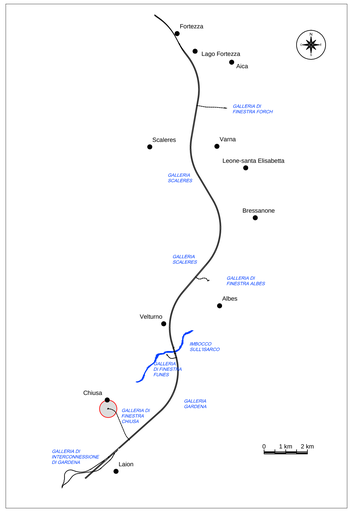

LEGENDA

P.R. Piano rotolamento

NOTE

Per le caratteristiche dei materiali, le note generali, le prescrizioni, si rimanda all'elaborato "CARATTERISTICHE DEI MATERIALI - NOTE GENERALI" - cod: IBL11BD0 7SPGN0000001

COMMITTENTE:

RFI RETE FERROVIARIA ITALIANA
GRUPPO FERROVIE DELLO STATO ITALIANE

PROGETTAZIONE:

ITALFERR
GRUPPO FERROVIE DELLO STATO ITALIANE

INFRASTRUTTURE FERROVIARIE STRATEGICHE DEFINITE DALLA LEGGE OBIETTIVO N. 443/01 e s.m.i

Progetto cofinanziato dalla Unione Europea

CUP: J94F04000020001

U.O. GALLERIE

PROGETTO DEFINITIVO

ASSE FERROVIARIO MONACO - VERONA

ACCESSO SUD ALLA GALLERIA DI BASE DEL BRENNERO QUADRUPLICAMENTO DELLA LINEA FORTEZZA - VERONA

LOTTO 1: FORTEZZA - PONTE GARDENA

GALLERIA DI FINESTRA CHIUSA

IMBOCCO
Sistemazione definitiva - Profili e sezioni delle opere di imbocco

SCALA : 1:100

COMMESSA	LOTTO	FASE	ENTE	TIPO DOC.	OPERA/DISCIPLINA	PROGR.	REV.
IBL1	1A	D	07	WA	GA0500	002	A

Revis.	Descrizione	Redatto	Data	Verificato	Data	Approvato	Data	Autorizzato / Data
A	Emissione per ottemperanza prescrizioni	A. Calvanese R. Verrusio	Feb. 2018	S. Vagnozzi	Feb. 2018	C. Mazzocchi	Feb. 2018	ITALFERR S.p.A. U.O. Gallerie Dott. Ing. Alessandro Calvanese Ordine Ingegneri Roma n° 19894

File: IBL1 1A D 07 WA GA0500 002 A.DWG | Aggiorna elaborato: IBL1 10 D07 WA GA0500 002 A | n. Elab.: