SEZIONE N. : 70
QT. PROGETTO : 534.82
DIST.PROG. : 1+035.16
DIST.PREC. : 10.15
DIST.SUCC. : 14.85

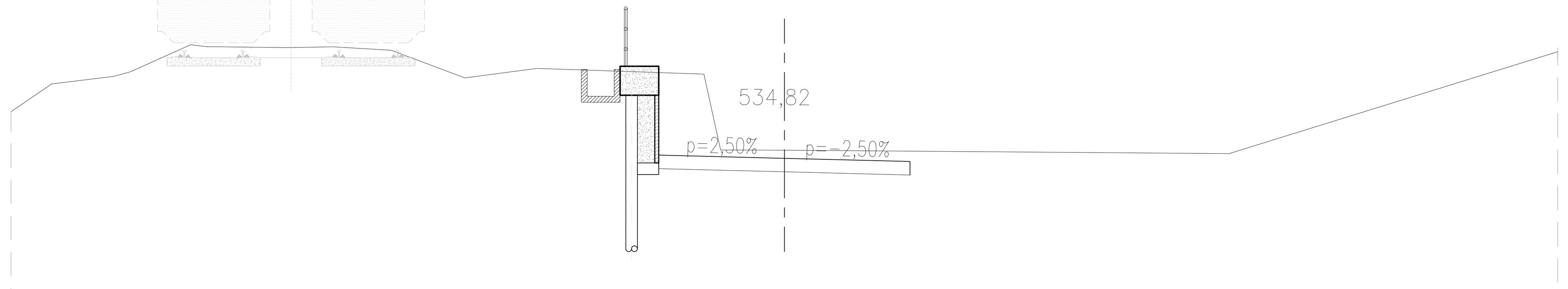

QT.RIF. 530.000

QUOTE TERRENO	536.02	536.74	536.94 537.06	537.76 537.71	537.68	537.70	537.61	536.90	537.14	536.99 535.03	535.03	534.94	537.58			
DIST.PARZIALI TERRENO	1.05	1.60	0.43	1.56	0.40	2.11	1.17	1.50	1.90	1.87	4.31	0.44	1.65	11.50	8.50	
QUOTE PROGETTO	537.05 537.04 534.35 534.90 534.55 534.35 534.55	534.47	534.39 534.74													
DIST.PARZIALI PROGETTO	0.52	3.25	3.25													

SEZIONE N. : 76
QT. PROGETTO : 534.85
DIST.PROG. : 1+100.00
DIST.PREC. : 4.61
DIST.SUCC. : 25.00

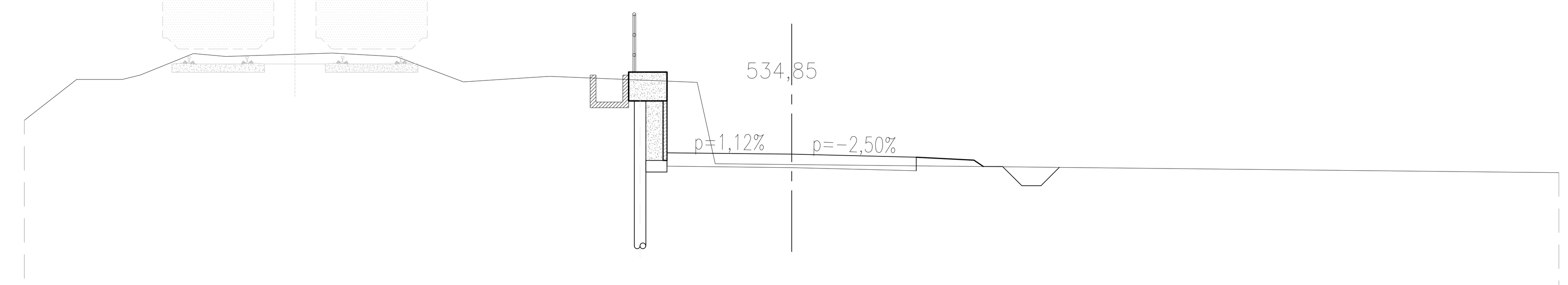

QT.RIF. 530.000

QUOTE TERRENO	535.73	536.79	536.79 536.91	537.46	537.39	537.48	537.39	536.73	536.87	536.72 534.60	534.58	534.37	
DIST.PARZIALI TERRENO	1.36	1.19	0.47	1.38	0.85	2.78	1.67	1.74	2.25	3.85	0.47	1.99	20.00
QUOTE PROGETTO	536.77 536.76 534.33 534.88 534.53 534.33 534.53	534.50	534.42 534.77										
DIST.PARZIALI PROGETTO	0.49	3.25	3.25										

SEZIONE N. : 71
QT. PROGETTO : 534.49
DIST.PROG. : 1+050.00
DIST.PREC. : 14.85
DIST.SUCC. : 18.45

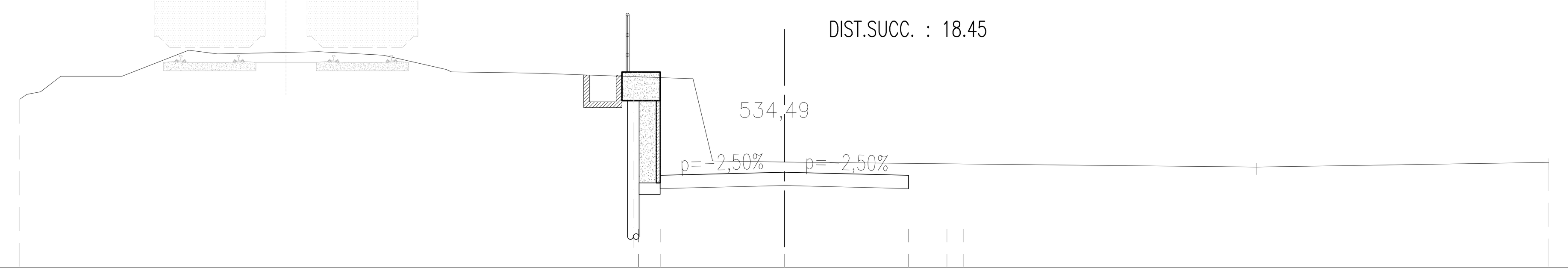

QT.RIF. 532.000

QUOTE TERRENO	536.39 536.52 536.59 537.00	537.00	537.68	537.58	537.64	537.55	537.17 537.11	537.08	536.93 536.93 534.78	534.75 534.75	534.62	534.74			
DIST.PARZIALI TERRENO	0.36	0.53	1.60	1.75	0.76	2.64	1.69	1.64	2.22	4.03	0.51	1.88	0.33	12.03	7.65
QUOTE PROGETTO	536.98 536.97 533.86 534.41 534.06 533.86 534.06	534.14	534.06 534.41												
DIST.PARZIALI PROGETTO	0.56	3.25	3.25												

SEZIONE N. : 77
QT. PROGETTO : 535.30
DIST.PROG. : 1+125.00
DIST.PREC. : 25.00
DIST.SUCC. : 25.08

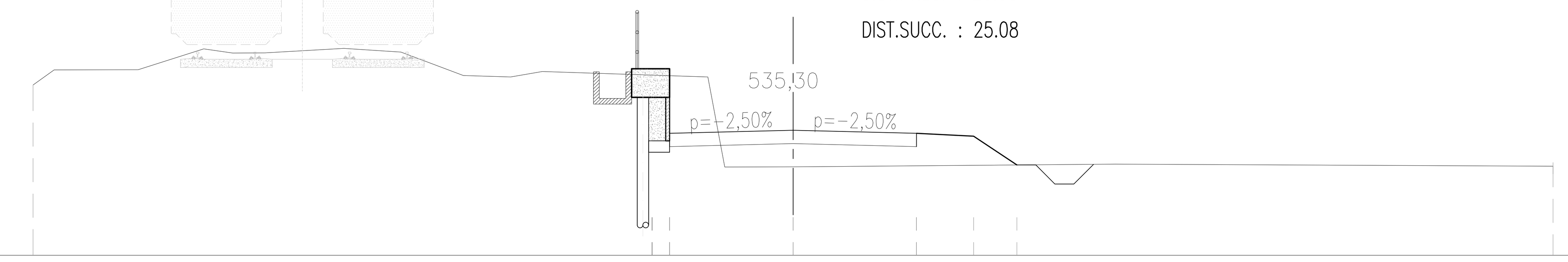

QT.RIF. 532.000

QUOTE TERRENO	536.49 536.89	536.89	537.44	537.34	537.34	537.46	537.36	536.74	536.71	536.85	536.70 534.33	534.33	534.40	534.35	
DIST.PARZIALI TERRENO	0.56	2.21	1.73	0.76	0.84	2.08	1.50	1.64	1.25	0.83	4.36	0.44	1.80	8.47	11.53
QUOTE PROGETTO	536.75 536.74 534.67 535.22 534.87 534.67 534.87	534.95	534.87 535.22												
DIST.PARZIALI PROGETTO	0.46	3.25	3.25												

SEZIONE N. : 73
QT. PROGETTO : 534.43
DIST.PROG. : 1+075.00
DIST.PREC. : 6.55
DIST.SUCC. : 6.92

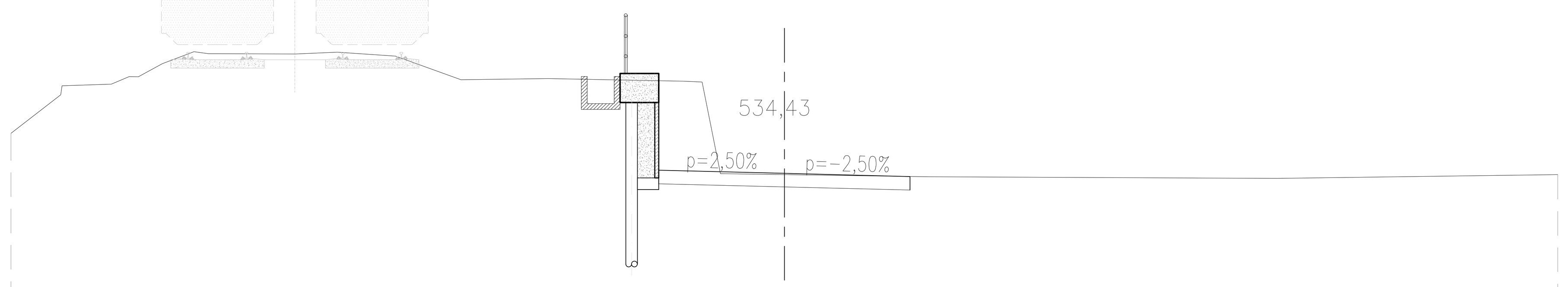

QT.RIF. 530.000

QUOTE TERRENO	535.46	536.46 536.69	536.73 536.93 536.93 537.26	537.57 537.52	537.51	537.56	537.46	536.85	536.88	536.81 536.79 534.42	534.40	534.34	534.30	534.40				
DIST.PARZIALI TERRENO	1.29	1.27	0.46	0.62	0.82	0.37	2.25	1.09	1.50	1.69	2.26	3.50	0.48	0.48	1.65	3.73	9.01	7.26
QUOTE PROGETTO	536.83 536.83 533.96 534.51 534.16 533.96 534.16	534.08	534.00 534.35															
DIST.PARZIALI PROGETTO	0.54	3.25	3.25															

SEZIONE N. : 78
QT. PROGETTO : 535.75
DIST.PROG. : 1+150.08
DIST.PREC. : 25.08

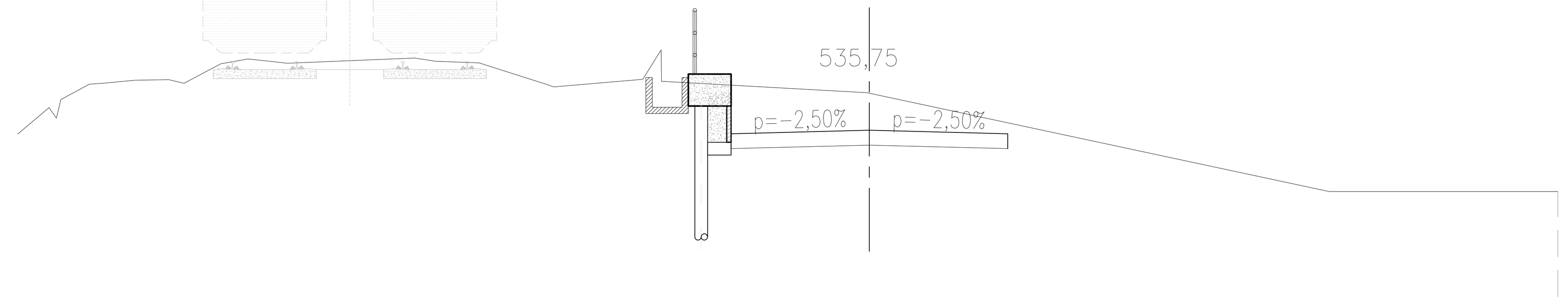

QT.RIF. 530.000

QUOTE TERRENO	535.66 536.28 536.04 536.47 536.83 536.85 536.93 536.94 536.85 537.31	537.43	537.32	537.45 537.37	537.33	536.83 536.77	536.95 537.64 536.90	536.63 536.62	534.31	534.31								
DIST.PARZIALI TERRENO	0.73	0.67	0.76	0.79	0.35	0.87	0.64	0.93	2.98	0.50	1.01	1.57	2.09	0.43	4.81	10.80	5.37
QUOTE PROGETTO	536.83 536.82 535.12 535.67 535.32 535.12 535.32	535.40	535.32 535.67														
DIST.PARZIALI PROGETTO	0.42	3.25	3.25														

COMMITTENTE:

RFI RETE FERROVIARIA ITALIANA
GRUPPO FERROVIE DELLO STATO ITALIANE

PROGETTAZIONE:

ITALFERR
GRUPPO FERROVIE DELLO STATO ITALIANE

INFRASTRUTTURE FERROVIARIE STRATEGICHE DEFINITE DALLA LEGGE OBIETTIVO N. 443/01 e s.m.i

Progetto cofinanziato dalla Unione Europea

CUP: J94F04000020001

U.O. INFRASTRUTTURE NORD

PROGETTO DEFINITIVO

ASSE FERROVIARIO MONACO - VERONA

ACCESSO SUD ALLA GALLERIA DI BASE DEL BRENNERO
QUADRUPLICAMENTO DELLA LINEA FORTEZZA - VERONA

LOTTO 1: FORTEZZA - PONTE GARDENA

VIABILITA' DI ACCESSO ALL'AREA DI FUNES
Sezioni trasversali stradali caratteristiche - Tav. 3

SCALA : 1:100

COMMESSA	LOTTO	FASE	ENTE	TIPO DOC.	OPERA/DISCIPLINA	PROGR.	REV.
IBL1	1A	D	26	W9	NV0420	003	B

Revis.	Descrizione	Redatto	Data	Verificato	Data	Approvato	Data	Autorizzato / Data
A	Emissione per ottemperanza prescrizioni	F. Serrau	Ott. 2017	A. Frilli	Ott. 2017	C. Mazzocchi	Ott. 2017	F. Sacchi Feb. 2018
B	Emissione per ottemperanza prescrizioni	F. Serrau	Feb. 2018	A. Frilli	Feb. 2018	C. Mazzocchi	Feb. 2018	

ITALFERR - U.O. INFRASTRUTTURE NORD
Dott. Ing. Francesco Sacchi
Ordine degli Ingegneri della Provincia di Roma

File: IBL11AD26W9NV0420003B.DWG | Aggiorna elaborato: IBL11AD26W9NV0420003A | n. Elab.: