## PROSPETTO LATERALE C - C
Scala 1:50

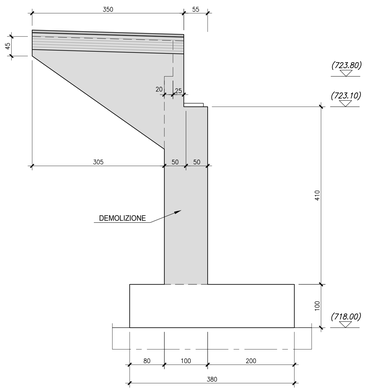


## PROSPETTO FRONTALE A - A
Scala 1:50

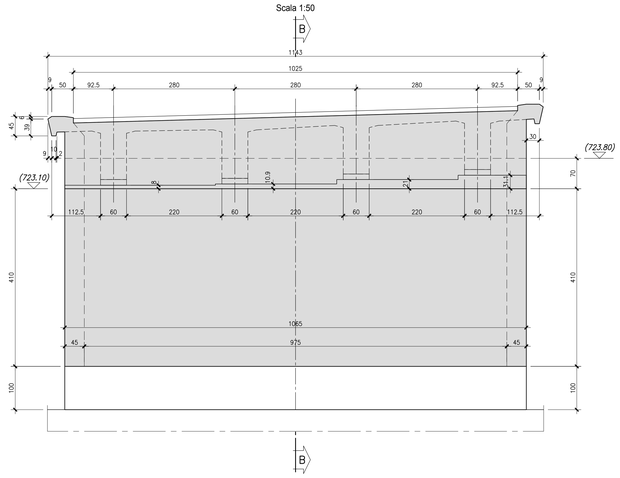


## PROSPETTO LATERALE D - D
Scala 1:50

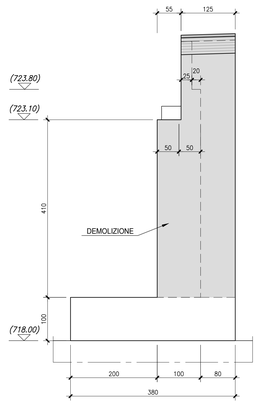


## SEZIONE LONGITUDINALE B - B
Scala 1:50

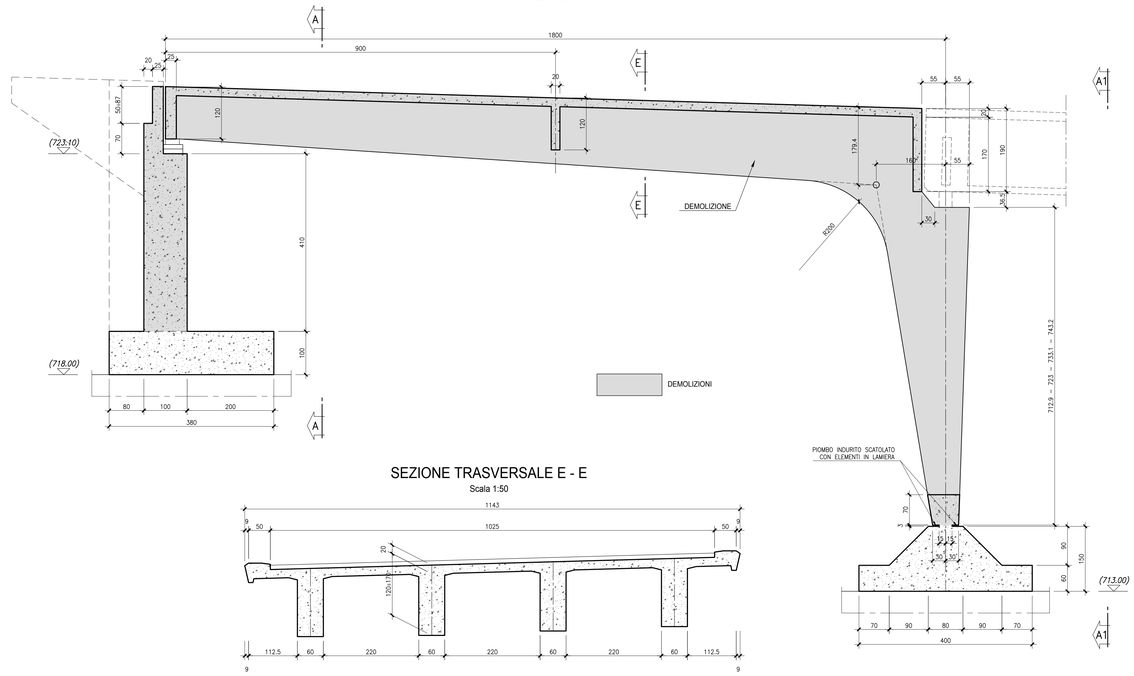


## SEZIONE TRASVERSALE E - E
Scala 1:50



## PIANTA A MURATURE SCOPERTE
Scala 1:50

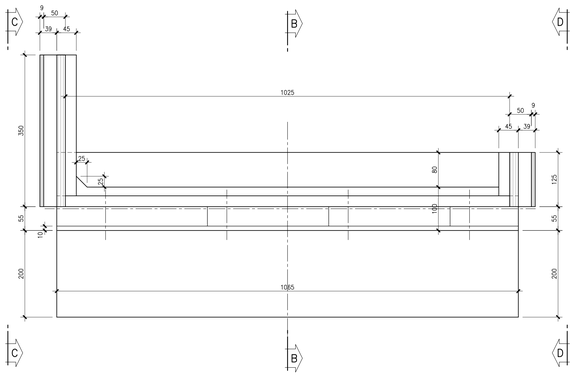

## PROSPETTO FRONTALE A1 - A1
Scala 1:50

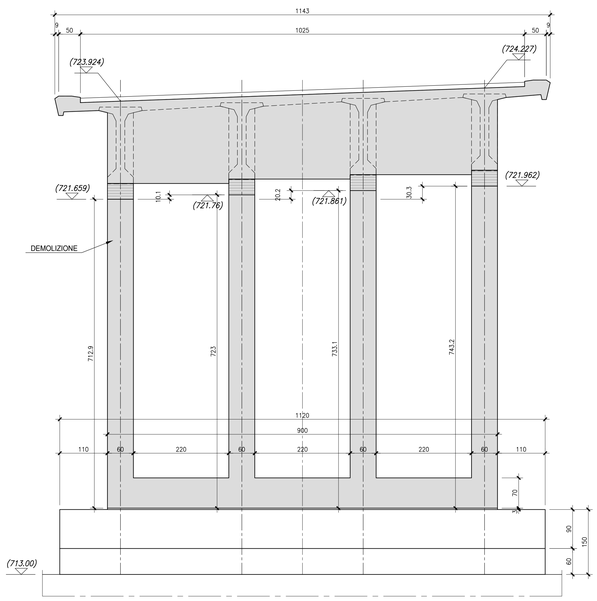


AUTOSTRADA A24
ROMA - L'AQUILA - TERAMO
TRATTA TORNIMPARTE - L'AQUILA OVEST

# INTERVENTI DI ADEGUAMENTO AI SENSI DELLA LEGGE 228/2012 ART.1 COMMA 183

INTERVENTI DI ADEGUAMENTO SISMICO DEL VIADOTTO GENZANO

PROGETTO DEFINITIVO

STRUTTURE
VIADOTTO GENZANO

SPALLA 'AD' (LATO ROMA - CARREGGIATA DESTRA) E PILA 'P1D'
STATO DI FATTO E DEMOLIZIONI

| COMMESSA | FASE | MACRO OPERA | AMBITO/OPERA | DISCIPLINA | TIPO | PROGR. | REV. | SCALA |
|---|---|---|---|---|---|---|---|---|
| 250 | D | 004 | VI075 | STR | CP | 004 | A | 1:50 |

| Rev. | Data | Descrizione | Redatto | Verificato | Approvato |
|---|---|---|---|---|---|
| A | Febbraio 2018 | Emissione | V. Costantini | G. Furlanetto | F. Presta |

FILE: **250D004VI075STRCP004A.DWG**

PROJECT MANAGER: Ing. Stefano Ventura

PROGETTAZIONE:
Infra Engineering
IL DIRETTORE TECNICO
(Ing. Francesco Presta)

IL PROGETTISTA
(Ing. Guido Furlanetto)
ORDINE DEGLI INGEGNERI MILANO N° 10584

COMMITTENTE:
LA SOCIETA' CONCESSIONARIA
strada dei PARCHI spa
IL PROCURATORE SPECIALE
(Ing. Gabriele Nolfi)

Ministero delle Infrastrutture e dei Trasporti
DIPARTIMENTO PER LE INFRASTRUTTURE, I SISTEMI INFORMATIVI E STATISTICI
DIREZIONE GENERALE PER LA VIGILANZA SULLE CONCESSIONARIE AUTOSTRADALI

IL PRESENTE DOCUMENTO NON POTRA' ESSERE COPIATO, RIPRODOTTO O ALTRIMENTI PUBBLICATO, IN TUTTO O IN PARTE, SENZA IL CONSENSO SCRITTO DELLA SOC. STRADA DEI PARCHI S.P.A. OGNI UTILIZZO NON AUTORIZZATO SARA' PERSEGUITO A NORMA DI LEGGE.
THIS DOCUMENT MAY NOT BE COPIED, REPRODUCED OR PUBLISHED, EITHER IN PART OR IN ITS ENTIRETY, without THE WRITTEN PERMISSION OF SOC. STRADA DEI PARCHI S.P.A. UNAUTHORIZED USE WILL BE PROSECUTED BY LAW.