SEZIONE N. : 33
Q. PROGETTO : 26.941
DIST.PROG. : 0+569.771

SCAVI E BONIFICHE	
SCOTICO	30.17 m
BONIFICA	78.15 mq
FOSSO	1.62 mq

RILEVATI	
RILEVATO	313.59 mq
TERRENO VEGETALE	4.79 m

SOVRASTRUTTURA	
PAVIMENTAZIONE	29.65 m
SUPER COMPATTATO	31.55 m
SPARTITRAFFICO	2.00 m

DEMOLIZIONI	
PAVIMENTAZIONE	15.90 mq
RILEVATO	30.97 mq
TERRENO VEGETALE	1.43 mq

RIPRISTINI	
TERRENO AGRICOLO	30.30 mq

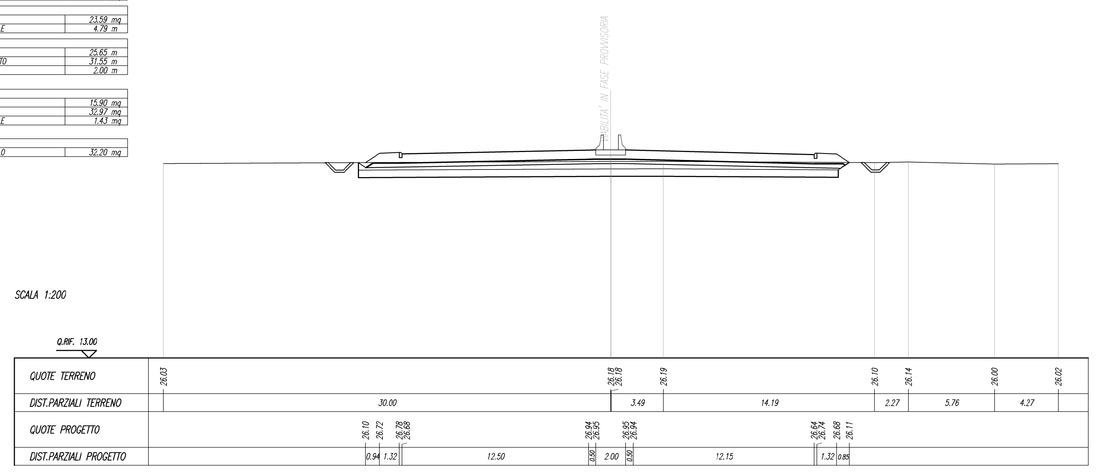

SEZIONE N. : 34
Q. PROGETTO : 26.797
DIST.PROG. : 0+588.605

SCAVI E BONIFICHE	
SCOTICO	31.30 m
BONIFICA	16.08 mq
FOSSO	1.94 mq

RILEVATI	
RILEVATO	26.42 mq
TERRENO VEGETALE	5.07 m

SOVRASTRUTTURA	
PAVIMENTAZIONE	29.65 m
SUPER COMPATTATO	31.55 m
SPARTITRAFFICO	2.00 m

DEMOLIZIONI	
PAVIMENTAZIONE	15.90 mq
RILEVATO	29.88 mq
TERRENO VEGETALE	1.52 mq

RIPRISTINI	
TERRENO AGRICOLO	25.41 mq

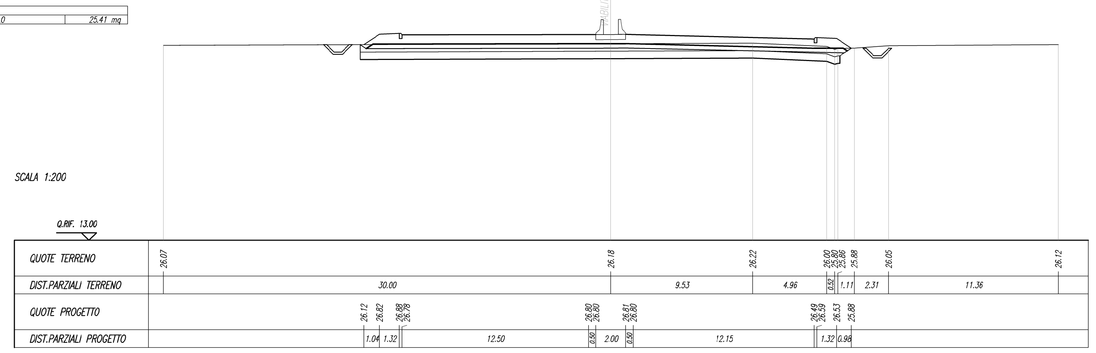

SEZIONE N. : 35
Q. PROGETTO : 26.764
DIST.PROG. : 0+607.184

SCAVI E BONIFICHE	
SCOTICO	31.30 m
BONIFICA	15.61 mq
FOSSO	1.79 mq

RILEVATI	
RILEVATO	26.51 mq
TERRENO VEGETALE	5.20 m

SOVRASTRUTTURA	
PAVIMENTAZIONE	29.65 m
SUPER COMPATTATO	31.55 m
SPARTITRAFFICO	2.00 m

DEMOLIZIONI	
PAVIMENTAZIONE	15.90 mq
RILEVATO	25.27 mq
TERRENO VEGETALE	1.56 mq

RIPRISTINI	
TERRENO AGRICOLO	31.30 mq

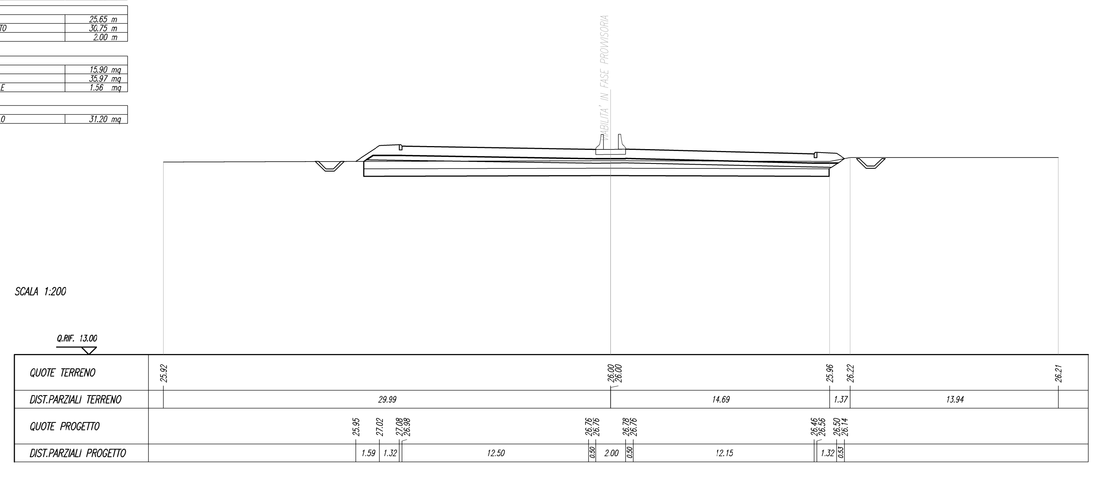

SEZIONE N. : 36
Q. PROGETTO : 26.754
DIST.PROG. : 0+625.534

SCAVI E BONIFICHE	
SCOTICO	32.67 m
BONIFICA	19.87 mq
FOSSO	1.71 mq

RILEVATI	
RILEVATO	30.72 mq
TERRENO VEGETALE	5.68 m

SOVRASTRUTTURA	
PAVIMENTAZIONE	29.65 m
SUPER COMPATTATO	30.85 m
SPARTITRAFFICO	2.00 m

DEMOLIZIONI	
PAVIMENTAZIONE	15.90 mq
RILEVATO	40.19 mq
TERRENO VEGETALE	1.70 mq

RIPRISTINI	
TERRENO AGRICOLO	27.17 mq

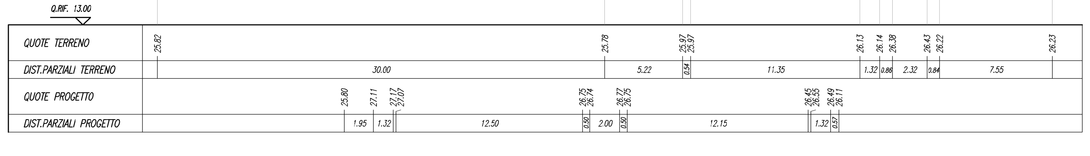

SEZIONE N. : 37
Q. PROGETTO : 26.744
DIST.PROG. : 0+643.721

SCAVI E BONIFICHE	
SCOTICO	29.65 m
BONIFICA	13.93 mq
FOSSO	1.98 mq

RILEVATI	
RILEVATO	28.43 mq
TERRENO VEGETALE	5.65 m

SOVRASTRUTTURA	
PAVIMENTAZIONE	29.65 m
SUPER COMPATTATO	31.07 m
SPARTITRAFFICO	2.00 m

DEMOLIZIONI	
PAVIMENTAZIONE	15.90 mq
RILEVATO	27.88 mq
TERRENO VEGETALE	1.69 mq

RIPRISTINI	
TERRENO AGRICOLO	30.74 mq

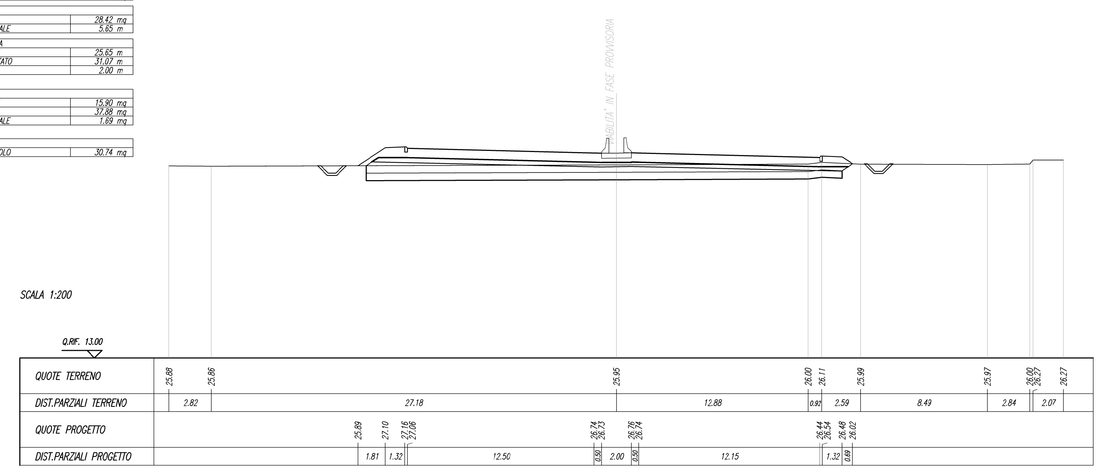

SEZIONE N. : 38
Q. PROGETTO : 26.740
DIST.PROG. : 0+651.924

SCAVI E BONIFICHE	
SCOTICO	31.78 m
BONIFICA	15.90 mq
FOSSO	1.63 mq

RILEVATI	
RILEVATO	26.82 mq
TERRENO VEGETALE	5.56 m

SOVRASTRUTTURA	
PAVIMENTAZIONE	29.65 m
SUPER COMPATTATO	31.10 m
SPARTITRAFFICO	2.00 m

DEMOLIZIONI	
PAVIMENTAZIONE	15.90 mq
RILEVATO	36.18 mq
TERRENO VEGETALE	9.33 mq

RIPRISTINI	
TERRENO AGRICOLO	31.80 mq

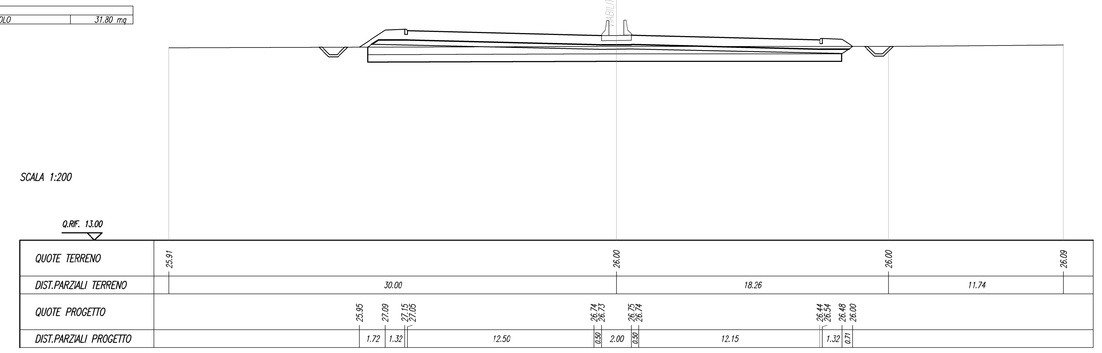

SEZIONE N. : 39
Q. PROGETTO : 26.735
DIST.PROG. : 0+660.302

SCAVI E BONIFICHE	
SCOTICO	31.79 m
BONIFICA	15.90 mq
FOSSO	1.89 mq

RILEVATI	
RILEVATO	28.33 mq
TERRENO VEGETALE	5.57 m

SOVRASTRUTTURA	
PAVIMENTAZIONE	29.65 m
SUPER COMPATTATO	31.10 m
SPARTITRAFFICO	2.00 m

DEMOLIZIONI	
PAVIMENTAZIONE	15.90 mq
RILEVATO	27.70 mq
TERRENO VEGETALE	1.67 mq

RIPRISTINI	
TERRENO AGRICOLO	31.90 mq

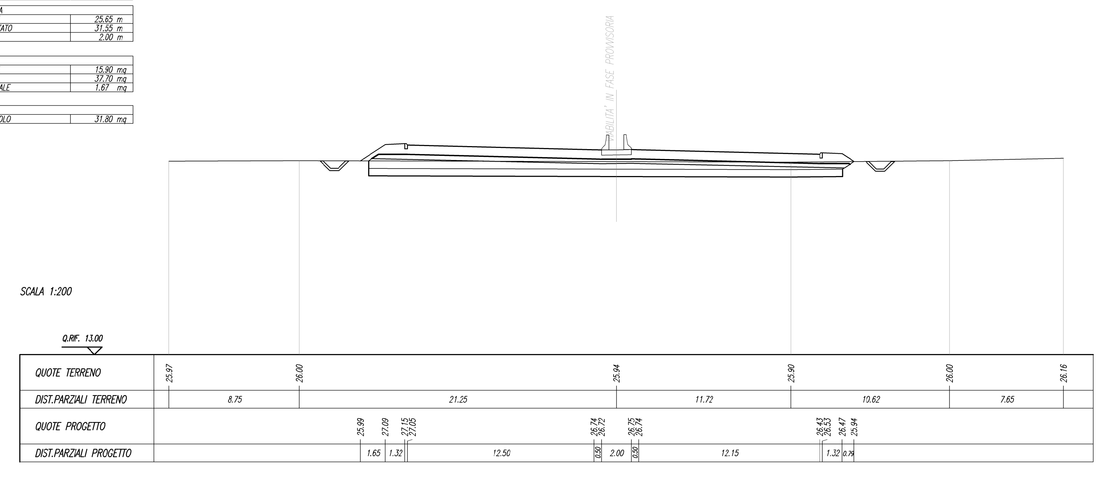

SEZIONE N. : 40
Q. PROGETTO : 26.734
DIST.PROG. : 0+661.927

SCAVI E BONIFICHE	
SCOTICO	31.83 m
BONIFICA	15.90 mq
FOSSO	1.89 mq

RILEVATI	
RILEVATO	28.96 mq
TERRENO VEGETALE	5.61 m

SOVRASTRUTTURA	
PAVIMENTAZIONE	29.65 m
SUPER COMPATTATO	31.05 m
SPARTITRAFFICO	2.00 m

DEMOLIZIONI	
PAVIMENTAZIONE	15.90 mq
RILEVATO	38.43 mq
TERRENO VEGETALE	1.68 mq

RIPRISTINI	
TERRENO AGRICOLO	31.83 mq

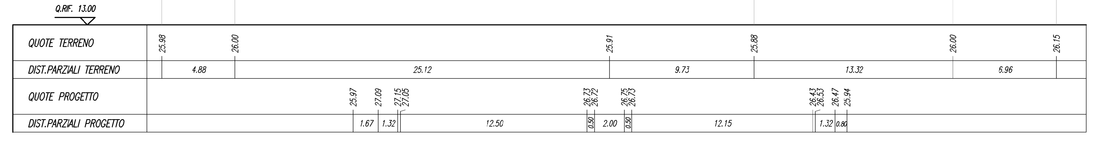

NOTE GENERALI

COMMITTENTE:

RFI RETE FERROVIARIA ITALIANA
GRUPPO FERROVIE DELLO STATO ITALIANE
DIREZIONE INVESTIMENTI
DIREZIONE PROGRAMMI INVESTIMENTI
DIRETTRICE SUD - PROGETTO ADRIATICA

PROGETTAZIONE:

ITALFERR
GRUPPO FERROVIE DELLO STATO ITALIANE

DIREZIONE TECNICA

U.O. PRODUZIONE CENTRO NORD

PROGETTO ESECUTIVO

RIASSETTO NODO DI BARI

TRATTA A SUD DI BARI: VARIANTE DI TRACCIATO TRA BARI C.LE E BARI TORRE A MARE

Ottemperanza alle prescrizioni Delibera CIPE n.1 del 28/01/2015

OPERE DI VIABILITA': VARIANTE ALTIMETRICA TANGENZIALE DI BARI

VIABILITA' IN FASE PROVVISORIA
Sezioni trasversali - Tav. 3 di 8

SCALA: 1:200

COMMESSA	LOTTO	FASE	ENTE	TIPO DOC.	OPERA/DISCIPLINA	PROGR.	REV.
IA1U	02	E	26	W9	NV05A0	103	A

Rev.	Descrizione	Redatto	Data	Verificato	Data	Approvato	Data	Autorizzato Data
A	EMISSIONE ESECUTIVA	R. ALLEGRETTI	Agosto 2015	C. LAPORTA	Agosto 2015	F.GERNONE	Agosto 2015	F. ARDUINI Agosto 2015
								ITALFERR S.p.A. Direzione Tecnica Area Produzione Centro Nord Dott. Ing. Pietrino Ardeni

File: IA1U02E26W9NV05A0103A.DWG.dwg — n. Elab.: X