SEZIONE N. : 41
Q. PROGETTO : 26.731
DIST.PROG. : 0+668.475

SCAVI E BONIFICHE	
SCOTICO	31.95 m
BONIFICA	15.98 mq
FRESATO	1.71 mq

RILEVATI	
RILEVATO	31.50 mq
TERRENO VEGETALE	5.75 m

SOVRASTRUTTURA	
PAVIMENTAZIONE	29.65 m
SUPER COMPATTATO	31.55 m
SPARTITRAFFICO	2.00 m

DEMOLIZIONI	
PAVIMENTAZIONE	15.90 mq
RILEVATO	46.06 mq
TERRENO VEGETALE	1.72 mq

RIPRISTINI	
TERRENO AGRICOLO	31.95 mq

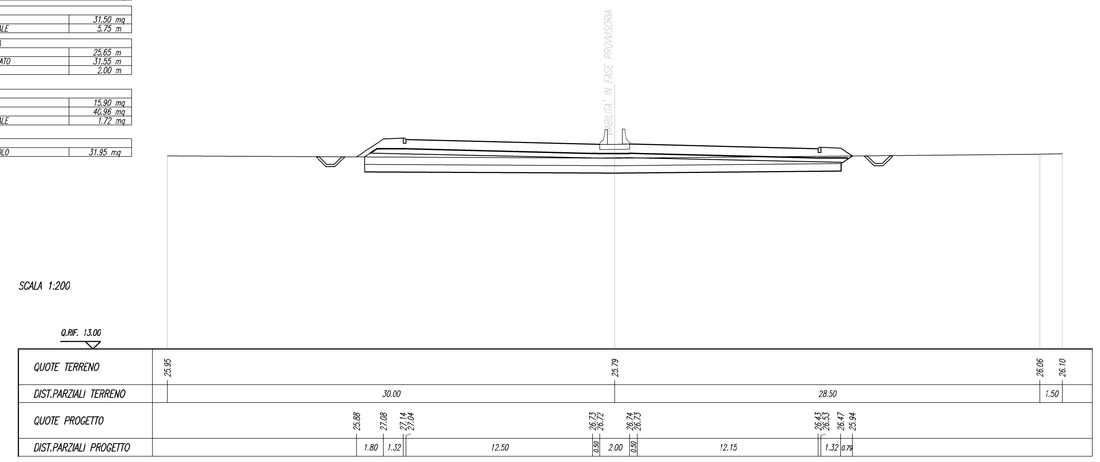

SEZIONE N. : 42
Q. PROGETTO : 26.725
DIST.PROG. : 0+680.165

SCAVI E BONIFICHE	
SCOTICO	32.43 m
BONIFICA	16.22 mq
FRESATO	1.70 mq

RILEVATI	
RILEVATO	35.68 mq
TERRENO VEGETALE	6.54 m

SOVRASTRUTTURA	
PAVIMENTAZIONE	29.65 m
SUPER COMPATTATO	31.55 m
SPARTITRAFFICO	2.00 m

DEMOLIZIONI	
PAVIMENTAZIONE	15.90 mq
RILEVATO	45.14 mq
TERRENO VEGETALE	1.90 mq

RIPRISTINI	
TERRENO AGRICOLO	31.44 mq

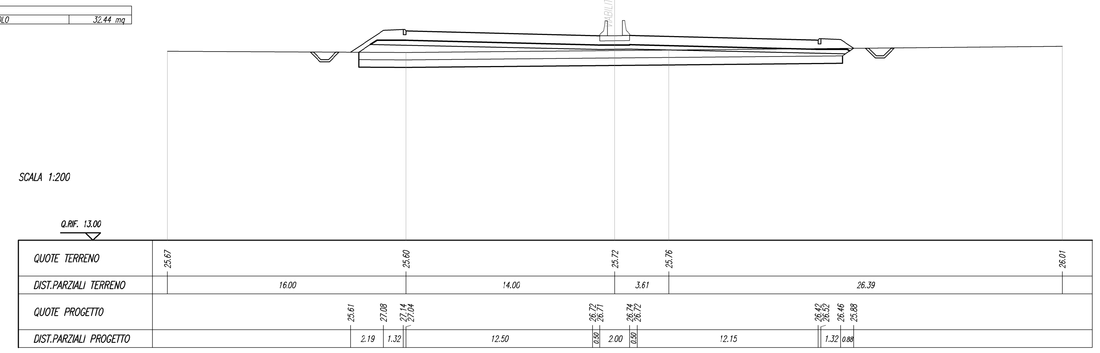

SEZIONE N. : 43
Q. PROGETTO : 26.715
DIST.PROG. : 0+698.453

SCAVI E BONIFICHE	
SCOTICO	32.49 m
BONIFICA	16.25 mq
FRESATO	1.80 mq

RILEVATI	
RILEVATO	35.68 mq
TERRENO VEGETALE	6.42 m

SOVRASTRUTTURA	
PAVIMENTAZIONE	29.65 m
SUPER COMPATTATO	31.55 m
SPARTITRAFFICO	2.00 m

DEMOLIZIONI	
PAVIMENTAZIONE	15.90 mq
RILEVATO	45.14 mq
TERRENO VEGETALE	1.92 mq

RIPRISTINI	
TERRENO AGRICOLO	32.49 mq

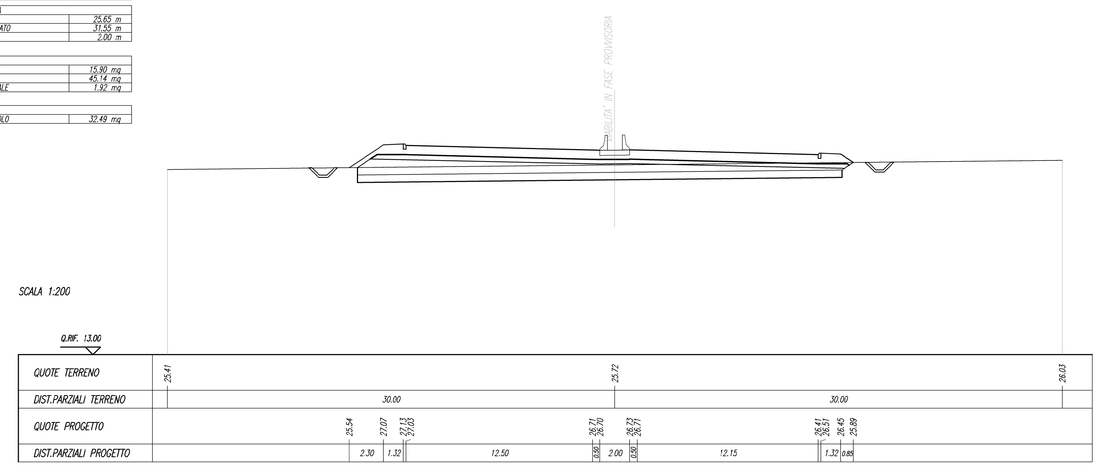

SEZIONE N. : 44
Q. PROGETTO : 26.705
DIST.PROG. : 0+716.865

SCAVI E BONIFICHE	
SCOTICO	32.05 m
BONIFICA	16.13 mq
FRESATO	1.63 mq

RILEVATI	
RILEVATO	32.30 mq
TERRENO VEGETALE	6.15 m

SOVRASTRUTTURA	
PAVIMENTAZIONE	29.65 m
SUPER COMPATTATO	31.55 m
SPARTITRAFFICO	2.00 m

DEMOLIZIONI	
PAVIMENTAZIONE	15.90 mq
RILEVATO	41.66 mq
TERRENO VEGETALE	1.84 mq

RIPRISTINI	
TERRENO AGRICOLO	32.25 mq

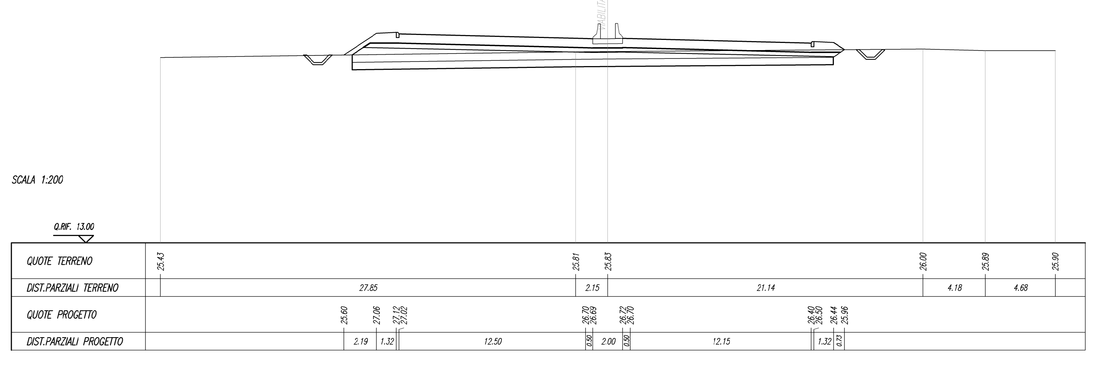

SEZIONE N. : 45
Q. PROGETTO : 26.695
DIST.PROG. : 0+735.409

SCAVI E BONIFICHE	
SCOTICO	33.63 m
BONIFICA	16.82 mq
FRESATO	1.67 mq

RILEVATI	
RILEVATO	40.33 mq
TERRENO VEGETALE	8.80 m

SOVRASTRUTTURA	
PAVIMENTAZIONE	29.65 m
SUPER COMPATTATO	31.55 m
SPARTITRAFFICO	2.00 m

DEMOLIZIONI	
PAVIMENTAZIONE	15.90mq
RILEVATO	49.79 mq
TERRENO VEGETALE	2.04 mq

RIPRISTINI	
TERRENO AGRICOLO	33.63 mq

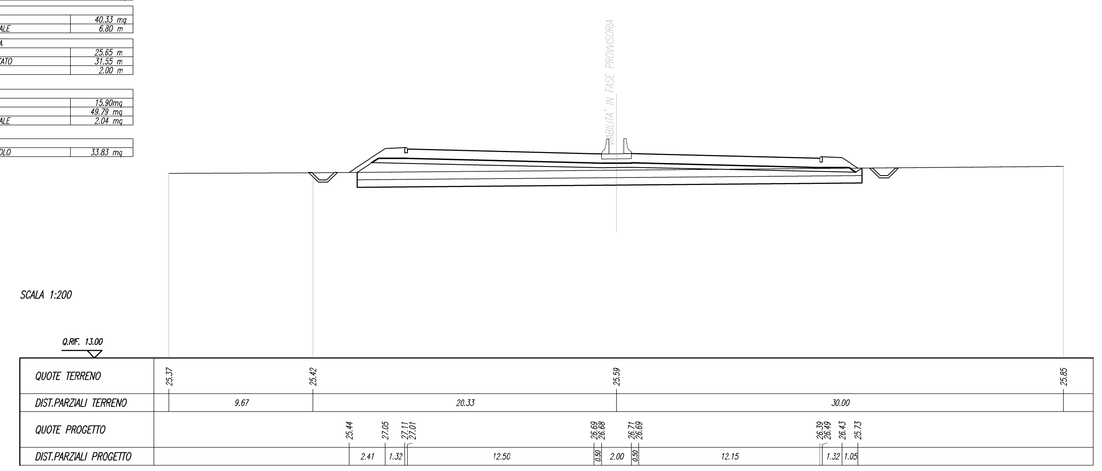

SEZIONE N. : 46
Q. PROGETTO : 26.685
DIST.PROG. : 0+754.219

SCAVI E BONIFICHE	
SCOTICO	33.76 m
BONIFICA	16.90 mq
FRESATO	1.85 mq

RILEVATI	
RILEVATO	45.72 mq
TERRENO VEGETALE	7.18 m

SOVRASTRUTTURA	
PAVIMENTAZIONE	29.65 m
SUPER COMPATTATO	31.55 m
SPARTITRAFFICO	2.00 m

DEMOLIZIONI	
PAVIMENTAZIONE	15.90 mq
RILEVATO	55.16 mq
TERRENO VEGETALE	2.13 mq

RIPRISTINI	
TERRENO AGRICOLO	33.76 mq

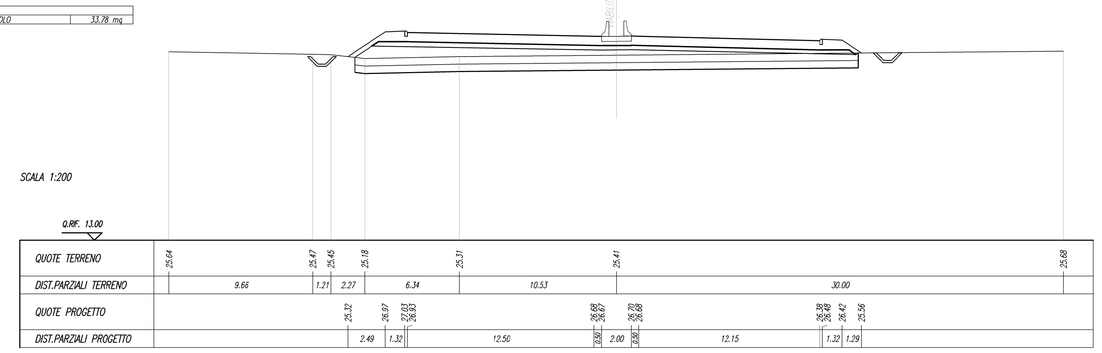

SEZIONE N. : 47
Q. PROGETTO : 26.674
DIST.PROG. : 0+773.375

SCAVI E BONIFICHE	
SCOTICO	33.39 m
BONIFICA	16.71 mq
FRESATO	1.74 mq

RILEVATI	
RILEVATO	48.44 mq
TERRENO VEGETALE	7.21 m

SOVRASTRUTTURA	
PAVIMENTAZIONE	29.65 m
SUPER COMPATTATO	31.55 m
SPARTITRAFFICO	2.00 m

DEMOLIZIONI	
PAVIMENTAZIONE	15.90 mq
RILEVATO	52.90 mq
TERRENO VEGETALE	2.16 mq

RIPRISTINI	
TERRENO AGRICOLO	33.40 mq

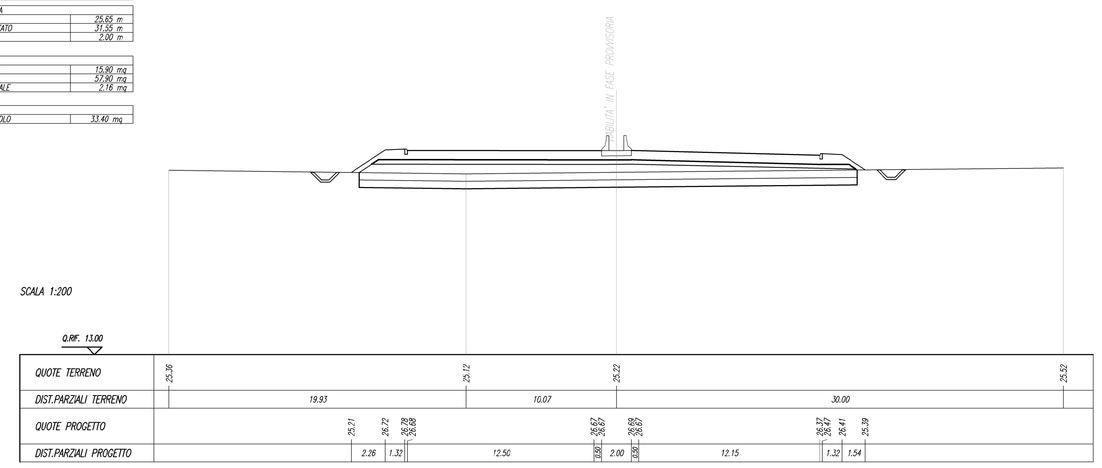

SEZIONE N. : 48
Q. PROGETTO : 26.664
DIST.PROG. : 0+792.880

SCAVI E BONIFICHE	
SCOTICO	33.53 m
BONIFICA	16.76 mq
FRESATO	1.77 mq

RILEVATI	
RILEVATO	53.67 mq
TERRENO VEGETALE	7.37 m

SOVRASTRUTTURA	
PAVIMENTAZIONE	29.65 m
SUPER COMPATTATO	31.55 m
SPARTITRAFFICO	2.00 m

DEMOLIZIONI	
PAVIMENTAZIONE	15.90 mq
RILEVATO	63.13 mq
TERRENO VEGETALE	2.21 mq

RIPRISTINI	
TERRENO AGRICOLO	33.54 mq

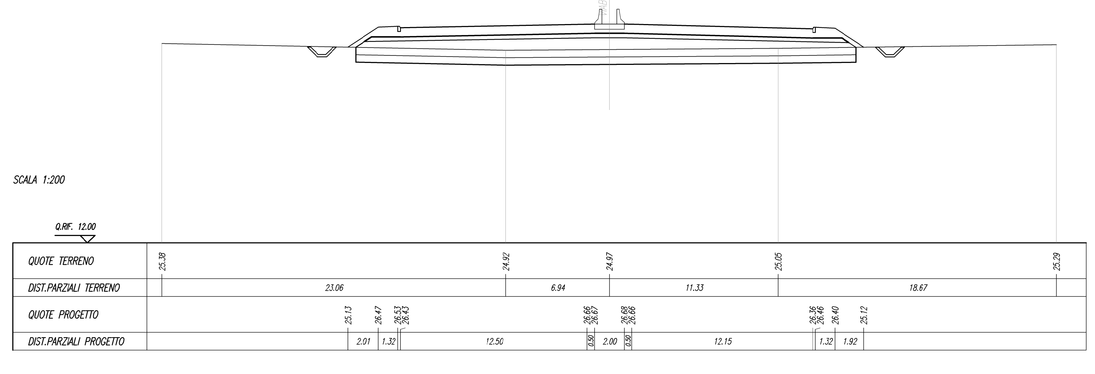

NOTE GENERALI

COMMITTENTE:

RFI RETE FERROVIARIA ITALIANA
GRUPPO FERROVIE DELLO STATO ITALIANE
DIREZIONE INVESTIMENTI
DIREZIONE PROGRAMMI INVESTIMENTI
DIRETTRICE SUD - PROGETTO ADRIATICA

PROGETTAZIONE:

ITALFERR
GRUPPO FERROVIE DELLO STATO ITALIANE

DIREZIONE TECNICA

U.O. PRODUZIONE CENTRO NORD

PROGETTO ESECUTIVO

RIASSETTO NODO DI BARI

TRATTA A SUD DI BARI: VARIANTE DI TRACCIATO TRA BARI C.LE E BARI TORRE A MARE

Ottemperanza alle prescrizioni Delibera CIPE n.1 del 28/01/2015

OPERE DI VIABILITA': VARIANTE ALTIMETRICA TANGENZIALE DI BARI

VIABILITA' IN FASE PROVVISORIA
Sezioni trasversali - Tav.4 di 8

SCALA: 1:200

COMMESSA	LOTTO	FASE	ENTE	TIPO DOC.	OPERA/DISCIPLINA	PROGR.	REV.
IA1U	02	E	26	W9	NV05A0	104	A

Rev.	Descrizione	Redatto	Data	Verificato	Data	Approvato	Data	Autorizzato Data
A	EMISSIONE ESECUTIVA	R. ALLEGRETTI	Agosto 2015	C. LAPORTA	Agosto 2015	F. GERNONE	Agosto 2015	F. ARDUINI Agosto 2015
								ITALFERR S.p.A. Direzione Tecnica Produzione Centro Nord Dott. Ing. Pierluigi Ardoino

File: IA1U02E26W9NV05A0104A.DWG.dwg

n. Elab.: X