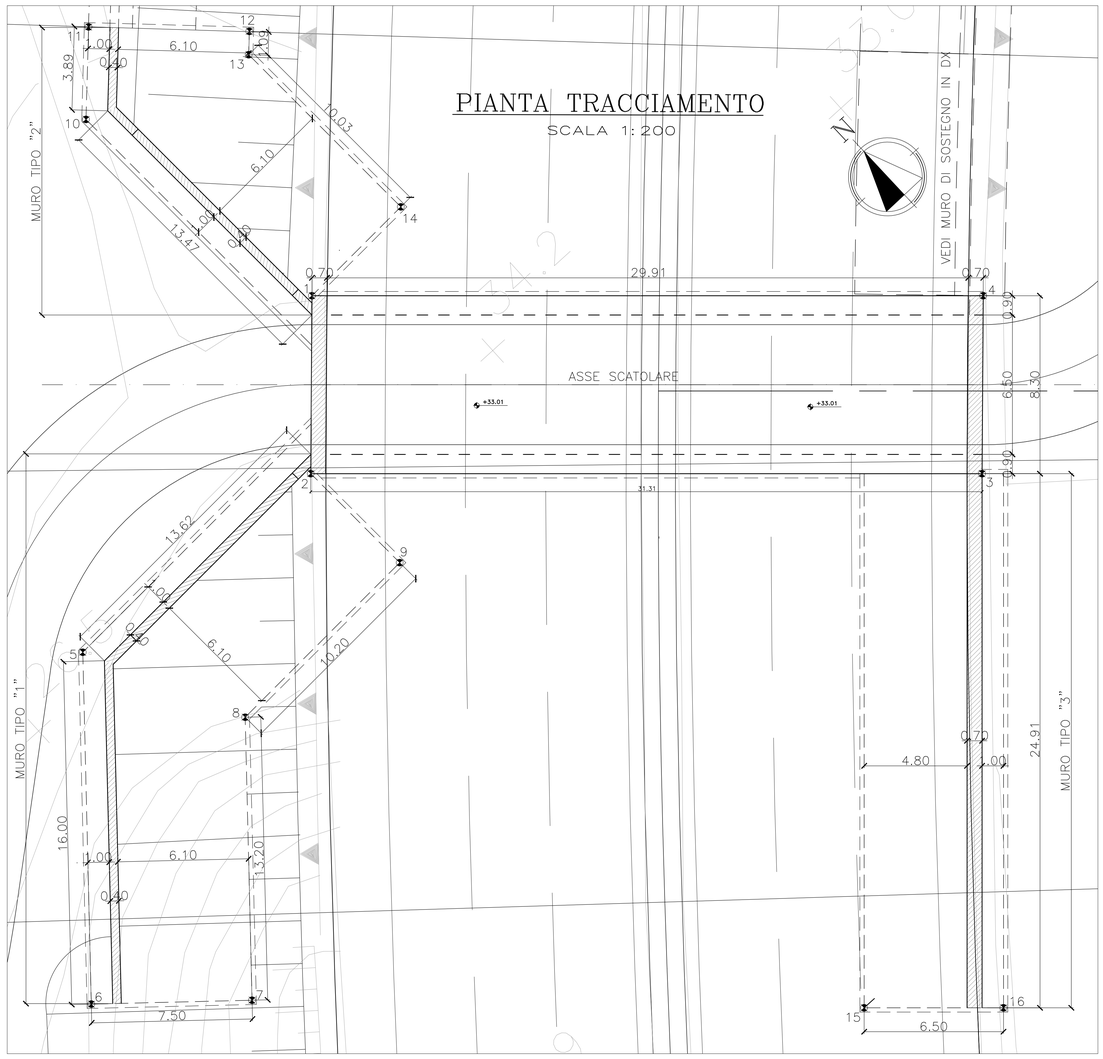

PROSPETTO B–B

SCALA 1:100

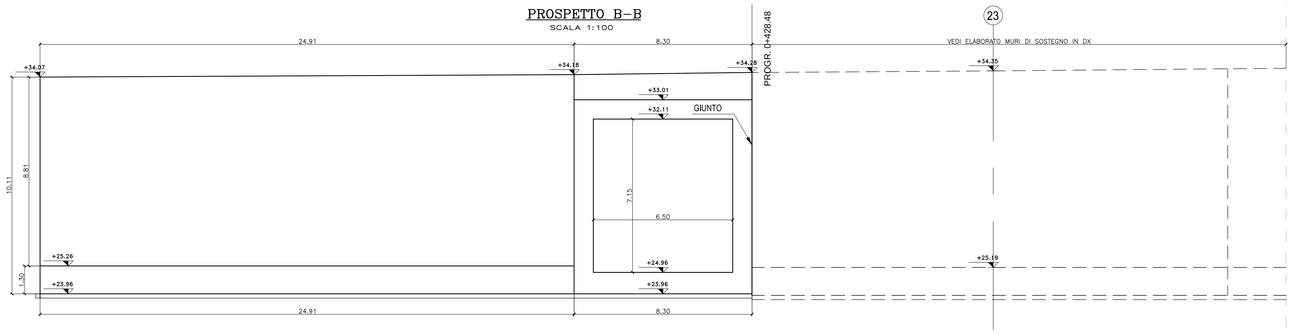

PROSPETTO A–A

SCALA 1:100

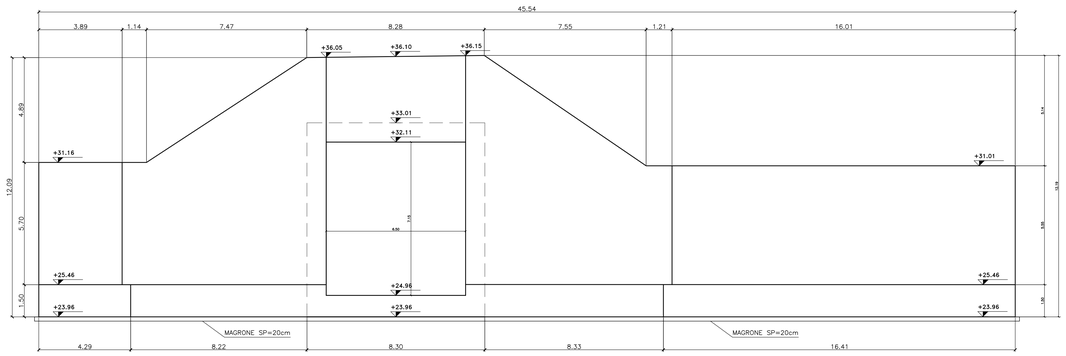

DETTAGLIO RIVESTIMENTO SOTTOVIA

SCALA 1:100

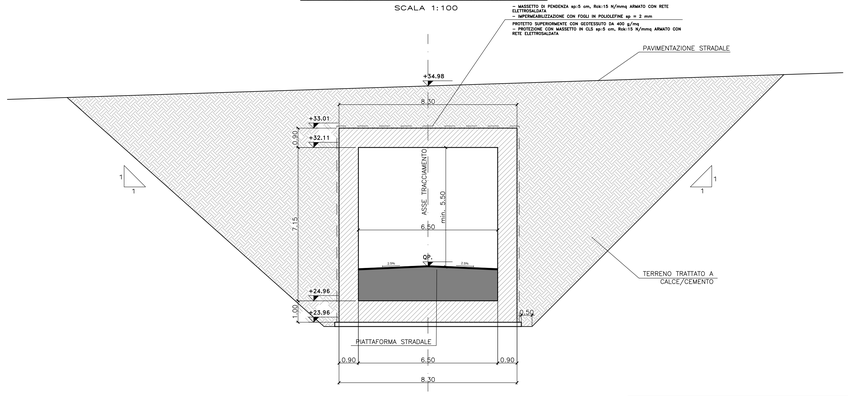

SEZIONE LONGITUDINALE

SCALA 1:100

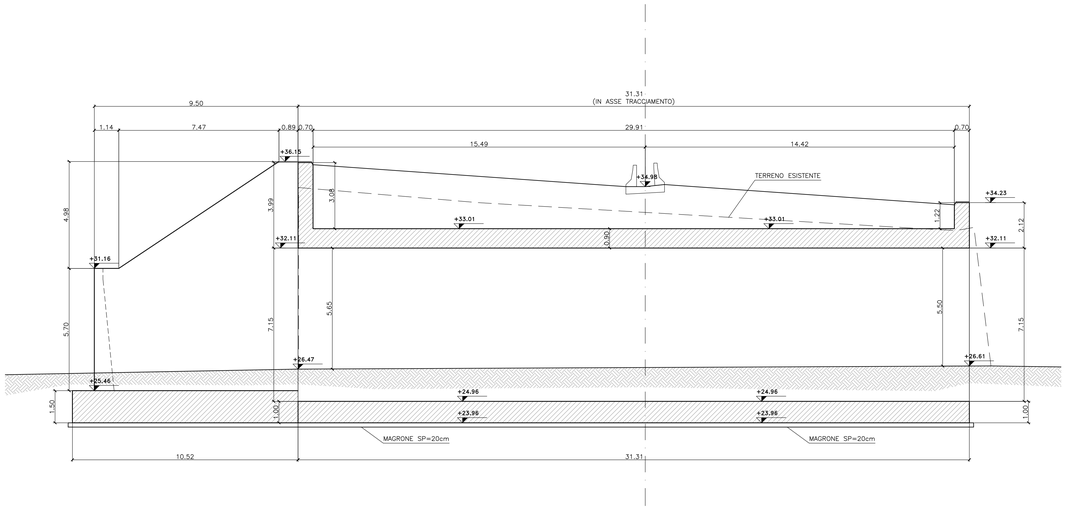

PUNTI	COORDINATE X,Y	
	X(EST)	Y(NORD)
1	2679435.7382	4551173.2323
2	2679430.1242	4551167.1187
3	2679453.3264	4551146.0926
4	2679458.9427	4551152.2039
5	2679416.6514	4551168.0900
6	2679405.9262	4551155.6635
7	2679411.6039	4551150.7631
8	2679420.2295	4551160.7569
9	2679430.4126	4551161.2580
10	2679433.4478	4551186.4008
11	2679436.4362	4551189.5184
12	2679441.8504	4551184.3284
13	2679441.0974	4551183.5429
14	2679441.5906	4551173.5202
15	2679432.5237	4551131.3276
16	2679437.3403	4551126.9628

TABELLA MATERIALI

CALCESTRUZZO

Tipo Calcestruzzo		Rapporto A/C (da ris. ver)	Classe di lavorabilità	Tipo di cemento	Classe di resistenza minima C(fck/fck,cub)	Classe di esposizione ambientale (UNI EN 206)	Dmax inerti (mm)	Campi di impiego
A	1	0.45	S4–S5	CEM I-V	C35/45	XC3	20	– Travi prefabbricate copertura GA
C	1	0.55	S4–S5	CEM I-V	C30/37	XC3	15	– Blocchi prefabbricate
C	2	0.55	S3–S4	CEM I-V	C30/37	XC3	25	– Strutture in c.a. in elevazione GA e sottopasso comprese nicchie
C	2	0.50	S3–S4	CEM III-V	C32/40	XC4	20	– Muri di sostegno definitivi elevazione – Cordoli di fondazione barriere IHS su GA
E		0.45	S3–S4	CEM III-V	C35/45	XA2	25	– Conci prefabbricati per Tombini a struttura circolare
G	1	0.55	S3–S4	CEM III-V	C30/37	XC3	25	– Muri di sostegno definitivi fondazioni
	1	0.55	S3–S4	CEM III-V	C28/35	XC2	25	– Muri di sostegno provvisori fondazioni ed elevazioni
	2	0.60	S3–S4	CEM III-V	C25/30	XC2	25	– Muri in elevazione in c.a. in fondazione GA e sottopasso – Basamento sportirrefico N7
	4	0.60	S3–S4	CEM III-V	C25/30	XC1	25	– Cunette, canalette e pozzetti
I		--	--	CEM I-V	C12/15	X0	--	– Magrone di riempimento e livellamento

ACCIAIO

ACCIAIO IN BARRE PER GETTI E RETI ELETTROSALDATE	B450C fyk : ≤450Mpa ftk :≤540Mpa 1.15 ≤ ftk/fyk ≤ 1.35 fyk= tensione caratteristica di snervamento ftk= tensione caratteristica di rottura
ACCIAIO ARMONICO DI TIPO STABILIZZATO PER TRAVI E TRAVERSI	Trefoli ø0,6" fptk 1860 MPa–fp(1)k 1670 MPa a trave
ACCIAIO PER CARPENTERIA METALLICA STRUTTURE PRINCIPALI	S355J0 (ex FE 510 D1)
ACCIAIO PER CARPENTERIA METALLICA STRUTTURE SECONDARIE	S275JR (ex FE 430 B)
BULLONI PER UNIONI A TAGLIO	VITE Classe 8.8; DADO Classe 8
BULLONI PER UNIONI AD ATTRITO	VITE Classe 10.9; DADO Classe 10
ACCIAIO PER ARMATURA MICROPALI	S275JR (ex FE 430 B)
SALDATURE	In accordo con istruzione FS 44/5
PALI	Acciaio S235 J0C3 = C450 f_d/f_y :1.2 f_y : 350 Mpa f_d : 400 Mpa Allungamento :≥12% Ductility :≥12% Composizione Chimica C:≤0.18; Mn :≤0.9;Si :≤0.04; P:≤0.05

PRESCRIZIONI

COPRIFERRO NETTO

- PALI DI FONDAZIONE E PER PARATIE, DIAFRAMMI..... s=60 mm
- SOLETTONI DI FONDAZIONE, FONDAZIONI ARMATE E NON ARMATE..... s=40 mm
- OPERE IN ELEVAZIONE IN VISTA (PILE, SPALLE, BAGGOLI, PULVINI)..... s=40 mm
- OPERE IN ELEVAZIONE CON SUPERFICI INTERNEE O NON SPECIFICHEVOLI..... s=40 mm
- SOLETTE DA PONTE – INTRADOSSO (GETTO IN OPERA)..... s=35 mm
- SOLETTE DA PONTE – INTRADOSSO (GETTO SU PREFABBRICATI)..... s=30 mm
- SOLETTE DA PONTE – ESTRADOSSO (GETTO SU PREFABBRICATI)..... s=20 mm
- IMPALCATI – ARMATURA ORDINARIA..... s=40 mm
- IMPALCATI IN C.A.P. – CAVI PRE–TESI..... s=max(Ø;Ø*esp; 50mm)
- IMPALCATI IN C.A.P. – CAVI POST–TESI..... s=max(Ø;esp;guaina 60mm)
- PILE..... s=40 mm
- PREDALLES CON FUNZIONE STRUTTURALI..... s=25 mm
- PREDALLES SENZA FUNZIONE STRUTTURALI..... s=max(Ø;esp;20mm)
- CUNETTE, CANALETTE E CORDOLI..... s=40 mm

LE SOVRAPPOSIZIONI DELLE BARRE DOVRANNO ESSERE DI MINIMO 50 VOLTE IL DIAMETRO DELLE STESSE

COMMITTENTE:

RFI RETE FERROVIARIA ITALIANA
GRUPPO FERROVIE DELLO STATO ITALIANE
DIREZIONE INVESTIMENTI
DIREZIONE PROGRAMMI INVESTIMENTI
DIRETTRICE SUD - PROGETTO ADRIATICA

PROGETTAZIONE:

ITALFERR
GRUPPO FERROVIE DELLO STATO ITALIANE

DIREZIONE TECNICA

U.O. PRODUZIONE CENTRO NORD

PROGETTO ESECUTIVO

RIASSETTO NODO DI BARI

TRATTA A SUD DI BARI: VARIANTE DI TRACCIATO TRA BARI C.LE E BARI TORRE A MARE
Ottemperanza alle prescrizioni Delibera CIPE n.1 del 28/01/2015

OPERE DI VIABILITA': VARIANTE ALTIMETRICA TANGENZIALE DI BARI

VIABILITA' DEFINITIVA - VARIANTE ALTIMETRICA
SOTTOVIA IN RIFACIMENTO A PROGR. 0+423
Pianta, profilo e sezioni

SCALA: 1:100

COMMESSA	LOTTO	FASE	ENTE	TIPO DOC.	OPERA/DISCIPLINA	PROGR.	REV.
IA1U	02	E	26	PA	NV05B4	101	B

Rev.	Descrizione	Redatto	Data	Verificato	Data	Approvato	Data	Autorizzato Data
A	EMISSIONE ESECUTIVA	E. ABBASCIANO	Agosto 2015	G.GRACIN	Agosto 2015	F.GERNONE	Agosto 2015	F. ARDUINI Novembre 2015
B	Revisione a seguito validazione	C. LAPORTA	Novembre 2015	G.GRACIN	Novembre 2015	F.GERNONE	Novembre 2015	ITALFERR S.p.A. Dott. Ing. Fabio Arduini Ordine degli Ingegneri della Provincia di Roma n. A 19971

File: IA1U02E26PANV05B4101B.DWG.dwg

n. Elab.: X