CARPENTERIA MURO SOSTEGNO TIPO "6"-Scala 1:50

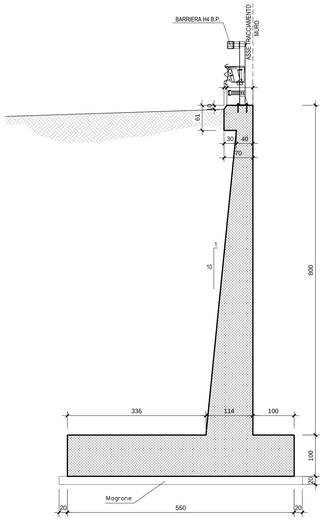

ARMATURA MURO SOSTEGNO TIPO "6"-Scala 1:50

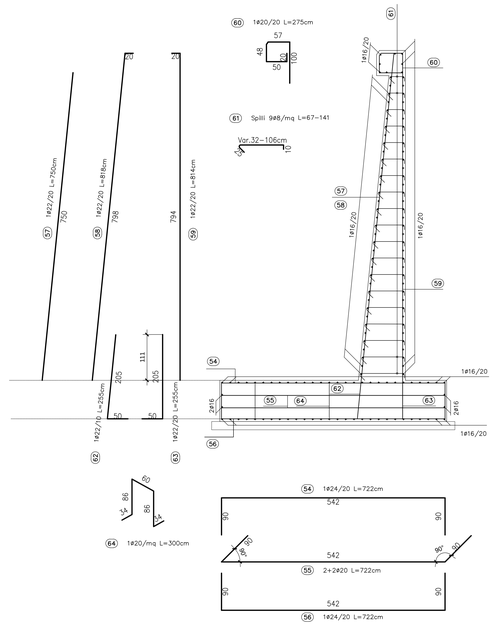

CARPENTERIA MURO SOSTEGNO TIPO "4"-Scala 1:50

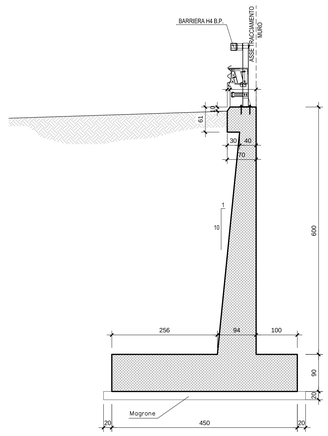

ARMATURA MURO SOSTEGNO TIPO "4"-Scala 1:50

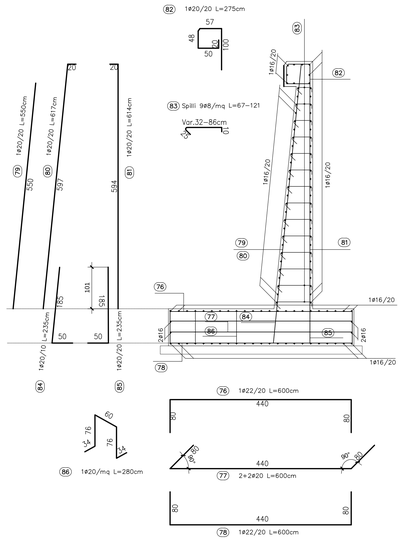

CHIUSURA VERTICALE FONDAZIONI-Scala 1:50

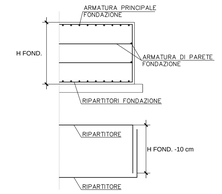

CHIUSURA VERTICALE PARAMENTO-Scala 1:50

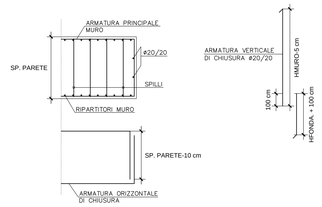

TABELLA MATERIALI

CALCESTRUZZO

Tipo Calcestruzzo		Rapporto A/C max (ex ex 24)	Classe di lavorabilità	Tipo di cemento	Classe di resistenza minima (N/mm2) C20/25mm	Classe di esposizione ambiente (ex ex 24)	Dmax inerti (mm)	Compl. di impiego
A	1	0.45	S4-S5	CEM I/V	C35/45	XC3	20	- Travi prefabbricate copertura GA
C	1	0.55	S4-S5	CEM I/V	C30/37	XC3	15	- Blocchi prefabbricati
C	2	0.55	S3-S4	CEM I/V	C30/37	XC3	25	- Strutture prefabbricate c.a. in elevazione GA e infissione compresa ricche
C	2	0.50	S3-S4	CEM III/V	C32/40	XC4	20	- Muri di sostegno definitivi elevazione - Cordoli di fondazione barriere H4b su GA
E		0.45	S3-S4	CEM III/V	C35/45	XA2	25	- Conci prefabbricati per tombini e strutture circolare
G	1	0.55	S3-S4	CEM III/V	C30/37	XC3	25	- Muri di sostegno definitivi fondazioni
	1	0.55	S3-S4	CEM III/V	C28/35	XC2	25	- Muri di sostegno provvisori fondazioni ed elevazioni
	2	0.60	S3-S4	CEM III/V	C25/30	XC2	25	- Strutture in c.a. in fondazione GA - Pali trivellati - Rinforzo sportiratifico NT
	4	0.60	S3-S4	CEM III/V	C25/30	XC1	25	- Cunette, condotte e pozzetti
-	-	--		CEM V/V	C12/15	X0	--	- Magrone di riempimento e livellamento

ACCIAIO

ACCIAIO IN BARRE PER GETTI E RETI ELETTROSALDATE	B450C fyk :>450Mpa ftk :>540Mpa 1.15 : ftk/fyk : 1.35 fyk= tensione caratteristica di snervamento ftk= tensione caratteristica di rottura
ACCIAIO ARMONICO DI TIPO STABILIZZATO PER TRAVI E TRAVERSI	Trefoli WLA® tipk 1860 MPa=0p(1)k 1670 MPa a trave
ACCIAIO PER CARPENTERIA METALLICA STRUTTURE PRINCIPALI	S355J2 (ex FE 510 D1)
ACCIAIO PER CARPENTERIA METALLICA STRUTTURE SECONDARIE	S275JR (ex FE 430 B)
BULLONI PER UNIONI A TAGLIO	VITE Classe 8.8; DADO Classe 8
BULLONI PER UNIONI AD ATTRITO	VITE Classe 10.9; DADO Classe 10
ACCIAIO PER ARMATURA MICROPALI	S275JR (ex FE 430 B)
SALDATURE	In accordo con istruzione FS 44/5
PALI	Acciaio S235 J0G3 + C450 $f_k/\gamma_s \geq 2$ f_y : 350 Mpa f_u : 450 Mpa Allungamento : 12% Strizione : 50% Composizione Chimica C:0.18; Mn:0.9;Si:0.04; P:0.05

PRESCRIZIONI

COPRIFERRO NETTO

- PALI DI FONDAZIONE E PER PARATIE, DIAFRAMMI..... c=60 mm
- SOLETTA DI FONDAZIONE, FONDAZIONE MINATE E NON ARMATE..... c=40 mm
- SOLETTA DI FONDAZIONE, FONDAZIONE ARMATE (E BIOGOLI, PILVINI)..... c=40 mm
- OPERE IN ELEVAZIONE CON SUPERFICI INTERNATE O NON ESPLODONAN..... c=40 mm
- SOLETTE DA PONTE - ESTRADOSSO..... c=35 mm
- SOLETTE DA PONTE - INTRADOSSO (GETTO IN OPERA)..... c=35 mm
- SOLETTE DA PONTE - INTRADOSSO (GETTO SU PREDALLES)..... c=20 mm
- PREDALLES IN C.A.P. - CAVI PRE-TESI..... c=20 mm
- NERVATURE IN C.A.P. - CAVI POST-TESI..... c=mm(Ø/Nervatura; 50mm)
- NERVATURE IN C.A.P. - CAVI POST-TESI..... c=mm(Ø/Nervatura guaina 60mm)
- PREDALLES..... c=30 mm
- PREDALLES CON FUNZIONE STRUTTURALE..... c=20 mm
- PREDALLES SENZA FUNZIONE STRUTTURALE..... c=20 mm(Rete ø; 20mm)
- CUNETTE, CANALETTE E CORDOLI..... c=40 mm

LE SOVRAPPOSIZIONI DELLE BARRE DOVRANNO ESSERE DI MINIMO 50 VOLTE IL DIAMETRO DELLE STESSE

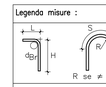

Legenda misure :

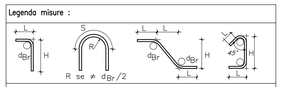

Diametro piegature d_{Br}

ø Barra	<20	d_{Br} = 4ø
ø Barra	ø20 - ø26	d_{Br} = 7ø

CARPENTERIA MURO SOSTEGNO TIPO "5"-Scala 1:50

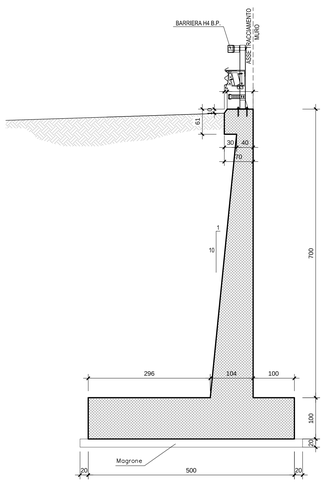

ARMATURA MURO SOSTEGNO TIPO "5"-Scala 1:50

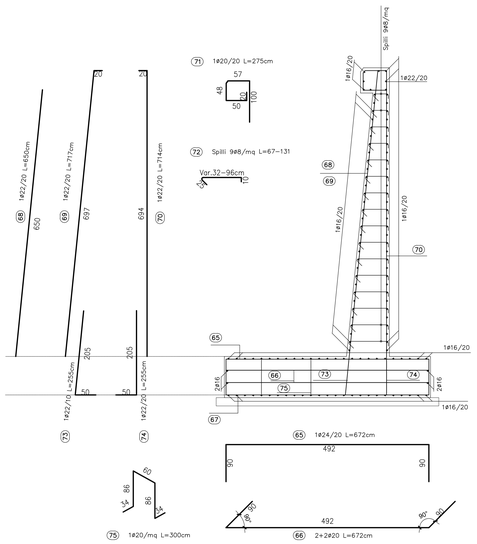

CARPENTERIA MURO SOSTEGNO TIPO "3"-Scala 1:50

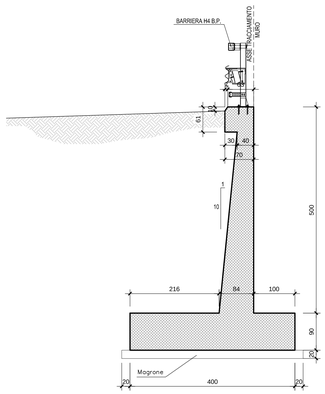

PARTICOLARE GIUNTO STRUTTURALE

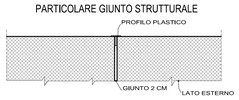

ARMATURA MURO SOSTEGNO TIPO "3"-Scala 1:50

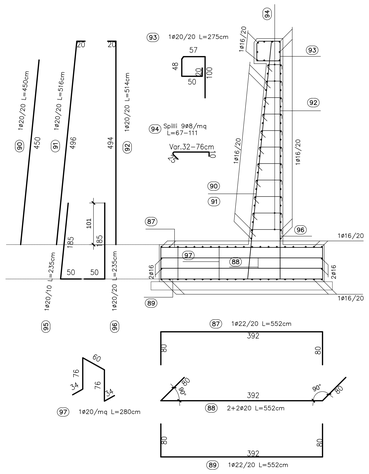

COMMITTENTE:

RFI RETE FERROVIARIA ITALIANA
GRUPPO FERROVIE DELLO STATO ITALIANE
DIREZIONE INVESTIMENTI
DIREZIONE PROGRAMMI INVESTIMENTI
DIRETTRICE SUD - PROGETTO ADRIATICA

PROGETTAZIONE:

ITALFERR
GRUPPO FERROVIE DELLO STATO ITALIANE

DIREZIONE TECNICA

U.O. PRODUZIONE CENTRO NORD

PROGETTO ESECUTIVO

RIASSETTO NODO DI BARI

TRATTA A SUD DI BARI: VARIANTE DI TRACCIATO TRA BARI C.LE E BARI TORRE A MARE
Ottemperanza alle prescrizioni Delibera CIPE n.1 del 28/01/2015

OPERE DI VIABILITA': VARIANTE ALTIMETRICA TANGENZIALE DI BARI

OPERE DI SOSTEGNO RILEVATO STRADALE

CARPENTERIE, ARMATURE E PARTICOLARI COSTRUTTIVI DEI MURI DI SOSTEGNO, TIPOLOGIE 3,4,5E 6(H da 5 a 8 m)

SCALA: 1:50

COMMESSA	LOTTO	FASE	ENTE	TIPO DOC.	OPERA/DISCIPLINA	PROGR.	REV.
IA1U	02	E	26	PZ	NV05B5	102	B

Rev.	Descrizione	Redatto	Data	Verificato	Data	Approvato	Data	Autorizzato Data
A	EMISSIONE ESECUTIVA	E. ABBASCIANO	Agosto 2016	G.GRACIN	Agosto 2015	F.GERMONE	Agosto 2015	F. ARIGONI Novembre 2015
B	Revisione a seguito validazione	C. LAPORTA	Novembre 2015	G.GRACIN	Novembre 2015	F.GERMONE	Novembre 2015	ITALFERR S.p.A. Dott. Ing. Fabrizio Arigoni Presidente Ordine Bari ORDINE DEGLI INGEGNERI DELLA PROVINCIA DI BARI N. 2000

File: IA1U02E26PZNV05B5102B.DWG.dwg | n. Elab.: X