PIANTA
SCALA 1:100

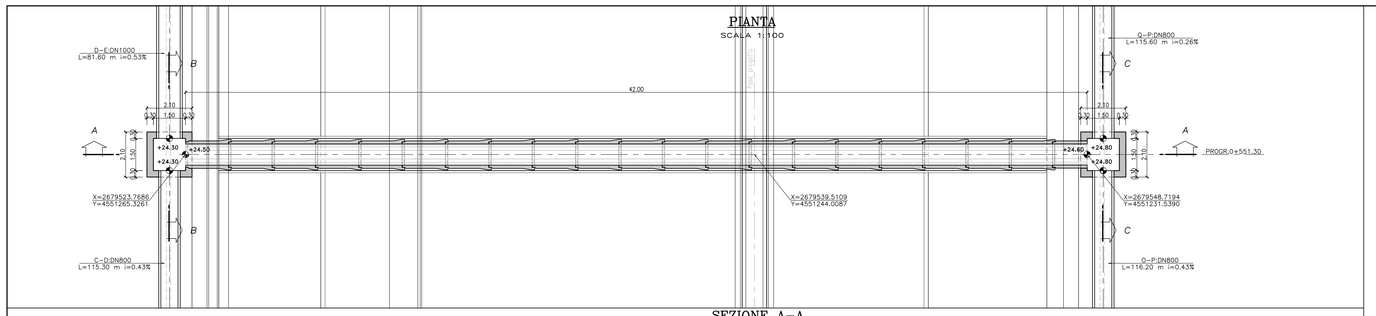

SEZIONE A-A
SCALA 1:100

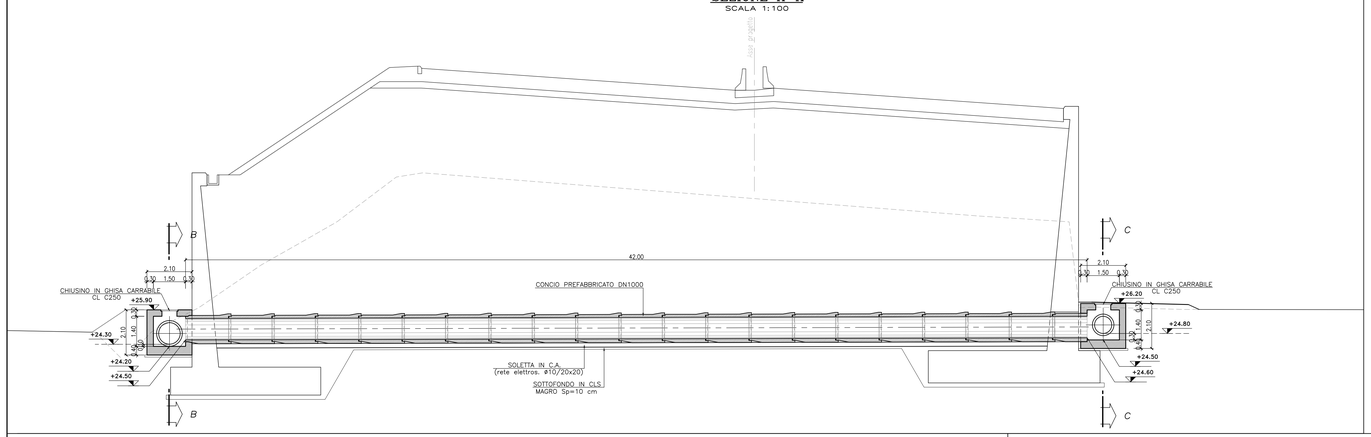

SEZIONE B-B
SCALA 1:50

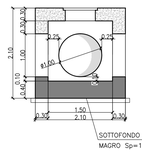

SEZIONE C-C
SCALA 1:50

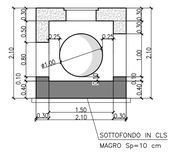

CONCIO PREFABBRICATO DN1000
SCALA 1:25

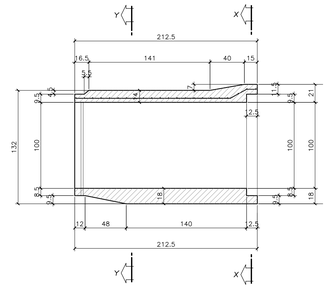

PLANIMETRIA DI INQUADRAMENTO
SCALA 1:1000

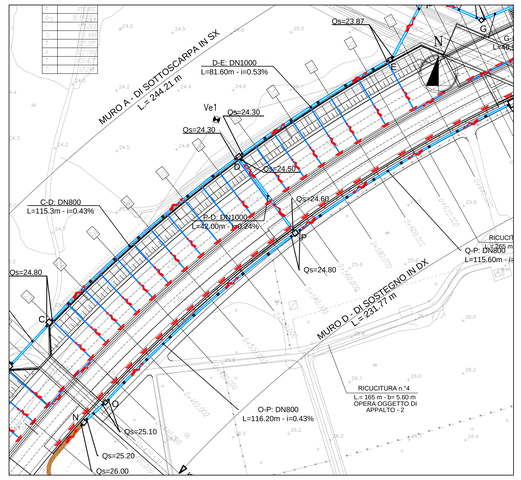

SEZIONE X-X
SCALA 1:25

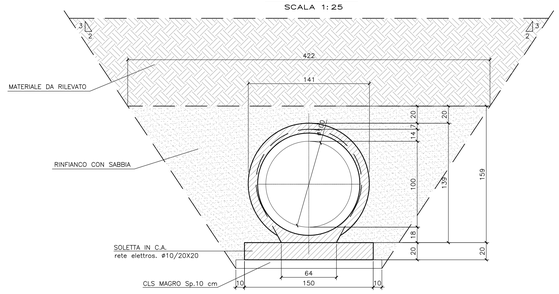

SEZIONE Y-Y
SCALA 1:25

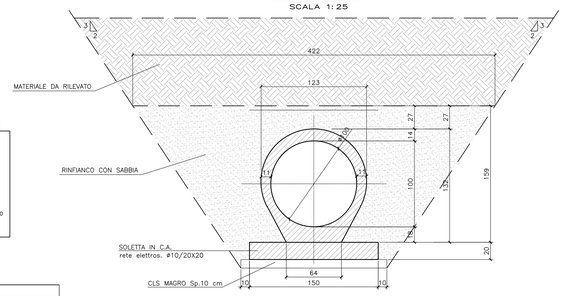

ARMATURA POZZETTO SINISTRO

SEZIONE A-A
SCALA 1:25

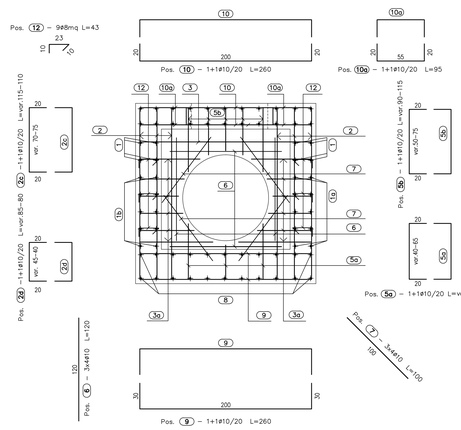

SEZIONE B-B
SCALA 1:25

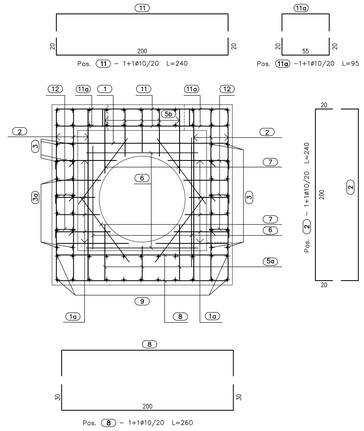

ARMATURA POZZETTO DESTRO

SEZIONE A-A
SCALA 1:25

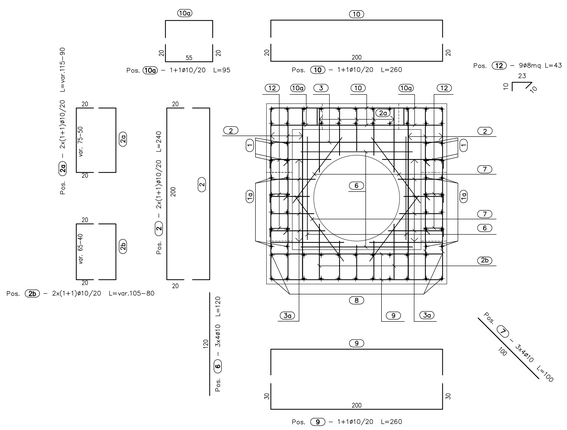

PIANTA SPICCATO
SCALA 1:25

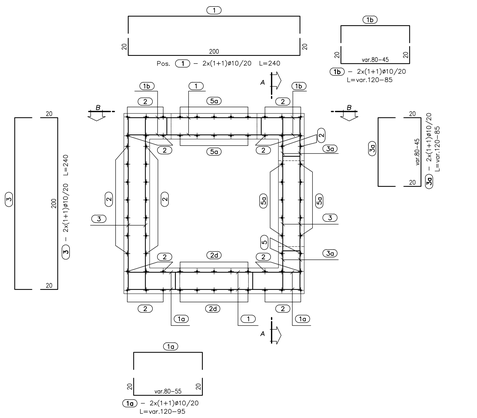

SEZIONE B-B
SCALA 1:25

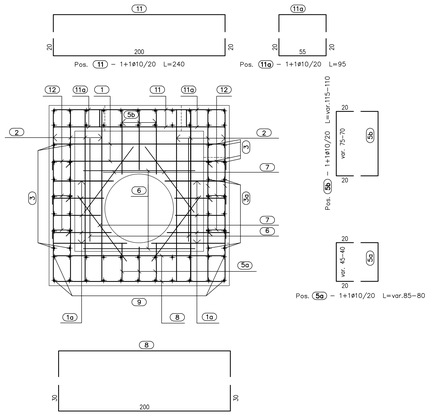

PIANTA SPICCATO
SCALA 1:25

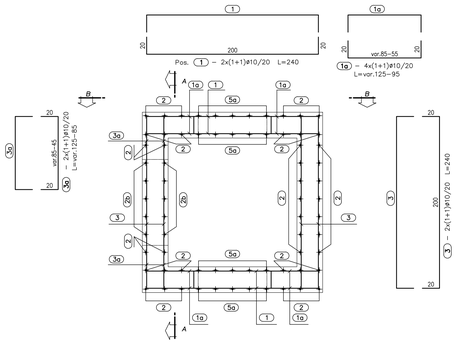

SCHEDA TECNICA CONCI PREFABBRICATI

RESISTENZA DEL CLS	: 45 Mpa
CEMENTO IMPIEGATO	: UNI ENV 197/1 TIPO III A L/42,5R od alta resistenza di solfati
RAPPORTO A/C	: ≤ 0,38
NORMA DI RIFERIMENTO	:UNI EN 1916
TECNOLOGIA DI PRODUZIONE	: VIBROCOMPRESSIONE
ACCIAIO IMPIEGATO	: B450C gabbia interna ø 6/10 n. 12 Ferri
RESISTENZA A ROTTURA	>= 135 kN/m

TABELLA MATERIALI

CALCESTRUZZO

Tipo Calcestruzzo		Rapporto a/c max (UNI EN 206)	Classe di lavorabilità	Tipo di cemento	Classe di resistenza minima (Cls/Rck/Rck)	Classe di esposizione ambientale UNI EN 206)	Dmax inerti (mm)	Campi di impiego
A	1	0.45	S4-S5	CEM I-V	C30/40	XC3	20	– Travi prefabbricate copertura GA
C	1	0.55	S4-S5	CEM I-V	C30/37	XC3	15	– Blisstre prefabbricate
C	2	0.50	S3-S4	CEM I-V	C30/37	XC3	25	– Strutture in c.a. in elevazione GA e sottopasso comprese nicchie
C	2	0.50	S3-S4	CEM III-V	C32/40	XC4	20	– Muri di sostegno definitivi elevazione – Cordoli di fondazione barriere H16 su GA
E		0.45	S3-S4	CEM III-V	C35/45	XA2	25	– Conci prefabbricati per tombini e struttura circolare
G	1	0.55	S3-S4	CEM III-V	C30/37	XC3	25	– Muri di sostegno definitivi fondazioni
	1	0.55	S3-S4	CEM III-V	C28/35	XC2	25	– Muri di sostegno provvisori fondazioni ed elevazioni
	2	0.60	S3-S4	CEM III-V	C25/30	XC2	25	– Strutture in c.a. in fondazione GA e sottopasso – Rasamento spartitraffico NT
	4	0.60	S3-S4	CEM III-V	C25/30	XC1	25	– Cunette, cunette e pozzetti
I		---	---	CEM IV	C12/15	X0	---	– Magrone di riempimento e livellamento

ACCIAIO

ACCIAIO IN BARRE PER GETTI E RETI ELETTROSALDATE	B450C fyk = 450Mpa ftk ≥540Mpa 1.15 ≤ ftk/fyk ≤ 1.35 fyk= tensione caratteristica di snervamento ftk= tensione caratteristica di rottura
ACCIAIO ARMONICO DI TIPO STABILIZZATO PER TRAVI E TRAVERSI	Trefoli ACIA" tipo 1860 MPa-St/Cl.b 1670 MPa a trave
ACCIAIO PER CARPENTERIA METALLICA STRUTTURE PRINCIPALI	S355J2 (ex FE 510 D1)
ACCIAIO PER CARPENTERIA METALLICA STRUTTURE SECONDARIE	S275JR (ex FE 430 B)
BULLONI PER UNIONI A TAGLIO	VITE Classe 8.8; DADO Classe 8
BULLONI PER UNIONI AD ATTRITO	VITE Classe 10.9; DADO Classe 10
ACCIAIO PER ARMATURA MICROPALI	S275JR (ex FE 430 B)
SALDATURE	In accordo con istruzione FS 44/5
PIOLI	Acciaio S235 J2G3 + C450 fu/fy ≥1.2 fy ≥ 350 Mpa fu ≥ 450 Mpa Allungamento ≥12% Strizione ≥50% Composizione Chimica C:≤0.18; Mn:≤0.9;Si:0.04; P:≤0.05

PRESCRIZIONI

COPRIFERRO NETTO

– PALI DI FONDAZIONE E PER PARATIE, DIAFRAMMI	s=60 mm
– SOLETTONI DI FONDAZIONE, FONDAZIONI INTAMBE E NON ARMATE	s=40 mm
– SOLETTE DI ESTRADOSSO, PIANI DI VIABILITA', BAGGIOLI FULCRAI	s=40 mm
– OPERE IN ELEVAZIONE CON SUPERFICI INTERNE O NON ESPOSENTI	s=40 mm
– SOLETTE DA PONTE – ESTRADOSSO	s=35 mm
– SOLETTE DA PONTE – INTRADOSSO (GETTO IN OPERA)	s=35 mm
– SOLETTE DA PONTE – INTRADOSSO (GETTO SU PREDALLES)	s=20 mm
– PREDALLES IN C.A.P. – CAP PRE-TESI	s=20 mm (Diametro guaine 50mm)
– IMPALCATI IN C.A.P. – CAP PRE-TESI	s=mm(Diametro guaine 60mm)
– VELETTE	s=30 mm
– PREDALLES CON FUNZIONE STRUTTURALI	s=25 mm
– IMPALCATI IN C.A.P. – CAP POST-TESI (STRUTTURALI)	s=40 mm (diametro ø1; 20mm)
– CUNETTE, CANALETTE E CORDOLI	s=40 mm

LE SOVRAPPOSIZIONI DELLE BARRE DOVRANNO ESSERE DI MINIMO 50 VOLTE IL DIAMETRO DELLE STESSE

Legenda misure :

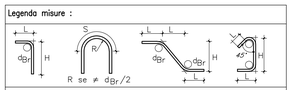

Diametro piegature d_{Br}:

ø Barra <20	d_{Br} = 4ø
ø Barra ø20 – ø26	d_{Br} = 7ø

COMMITTENTE:

RFI RETE FERROVIARIA ITALIANA
GRUPPO FERROVIE DELLO STATO ITALIANE
DIREZIONE INVESTIMENTI
DIREZIONE PROGRAMMI INVESTIMENTI
DIRETTRICE SUD - PROGETTO ADRIATICA

PROGETTAZIONE:

ITALFERR
GRUPPO FERROVIE DELLO STATO ITALIANE

DIREZIONE TECNICA

U.O. PRODUZIONE CENTRO NORD

PROGETTO ESECUTIVO

RIASSETTO NODO DI BARI

TRATTA A SUD DI BARI: VARIANTE DI TRACCIATO TRA BARI C.LE E BARI TORRE A MARE
Ottemperanza alle prescrizioni Delibera CIPE n.1 del 28/01/2015

OPERE DI VIABILITA': VARIANTE ALTIMETRICA TANGENZIALE DI BARI

VIABILITA' DEFINITIVA-VARIANTE ALTIMETRICA
TMBINO Ø1000 A PROGR. 0+551
Carpenteria, armatura e particolari costruttivi

SCALA: 1:50/1:25

COMMESSA	LOTTO	FASE	ENTE	TIPO DOC.	OPERA/DISCIPLINA	PROGR.	REV.
IA1U	02	E	26	BZ	NV05B5	103	B

Rev.	Descrizione	Redatto	Data	Verificato	Data	Approvato	Data	Autorizzato Data
A	EMISSIONE ESECUTIVA	E. ABBASCIANO	Agosto 2015	G.GRACIN	Agosto 2015	F.GERNONE	Agosto 2015	F. ARDUINI Novembre 2015
B	Revisione a seguito validazione	C. LAPORTA	Novembre 2015	G.GRACIN	Novembre 2015	F.GERNONE	Novembre 2015	ITALFERR S.p.A. Direzione Tecnica Produzione Centro Nord Ing. Fabrizio Arduini Ordine degli Ingegneri della Provincia di Roma 18969

File: IA1U02E26BZNV05B5103B.DWG.dwg — n. Elab.: X