PIANTA
SCALA 1:50

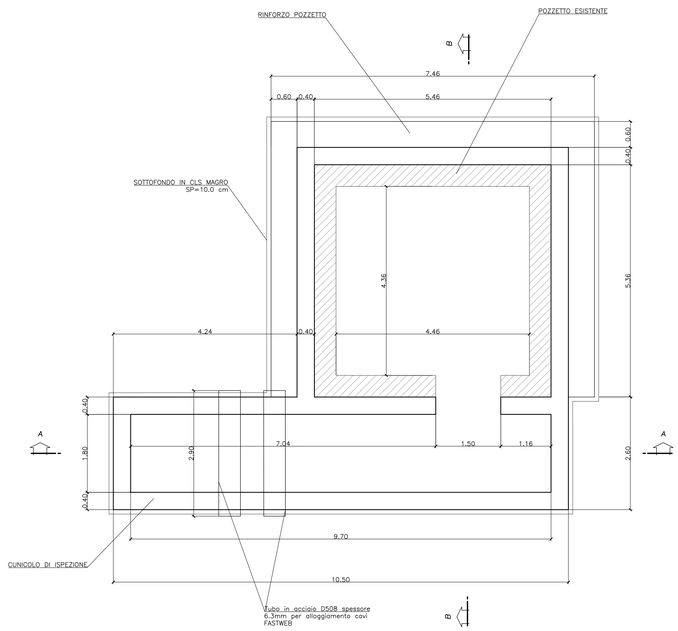

PIANTA COPERTURA
SCALA 1:50

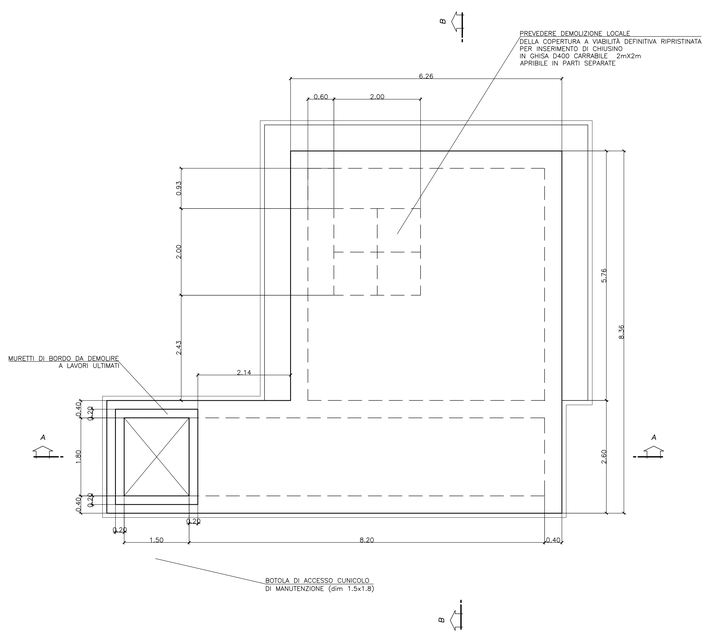

SEZIONE A–A
SCALA 1:50

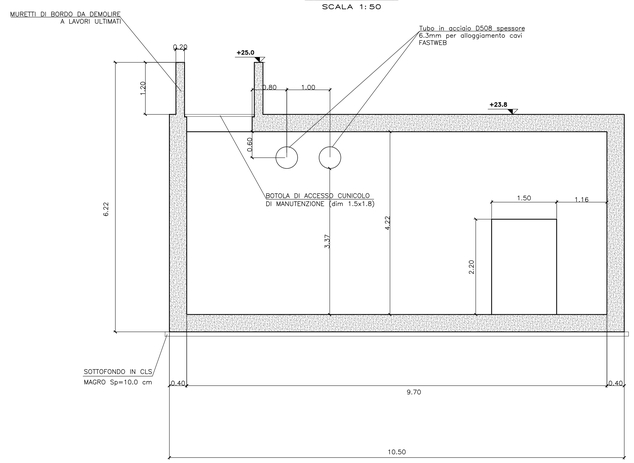

PLANIMETRIA DI INQUADRAMENTO
SCALA 1:500

FASE DI REALIZZAZIONE 1.5BIS IN VIABILITA' PROVVISORIA
(VEDI DOC.IA1U02E26P7NV05A0107A)

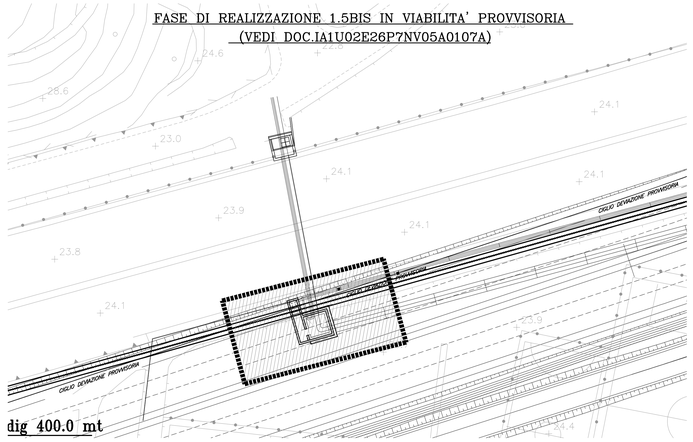

SEZIONE B–B
SCALA 1:50

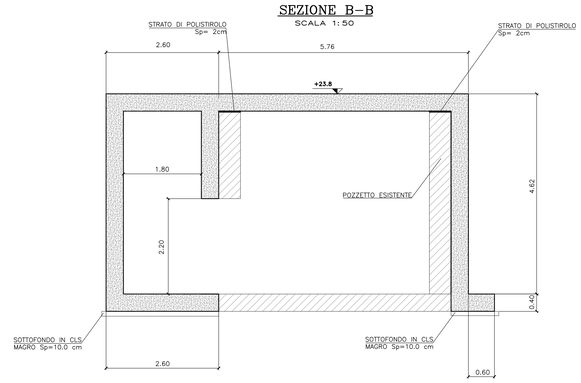

FASE DEFINITIVA

PIANTA COPERTURA
SCALA 1:50

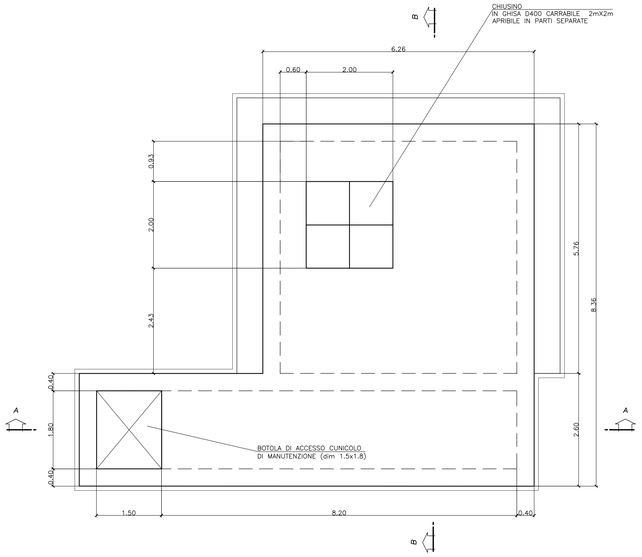

SEZIONE A–A
SCALA 1:50

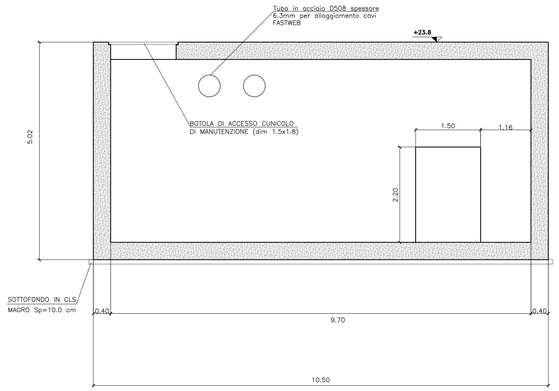

NOTE GENERALI

Nota: -Le dimensioni sono espresse in m
- Le quote dei ferri sono espresse in cm

MATERIALI UTILIZZATI

Calcestruzzo magro: C12/15 (per caratteristiche vedere tabella materiali)
Calcestruzzo struttura: C30/37 (per caratteristiche vedere tabella materiali)
Armature: Barre ad aderenza migliorata B450C (per caratteristiche vedere tabella materiali)

TABELLA MATERIALI

CALCESTRUZZO

Tipo Calcestruzzo		Rapporto a/c max (UNI EN 206)	Classe di lavorabilità	Tipo di cemento	Classe di resistenza minima C(fck/fck,cub)	Classe di esposizione (UNI EN 206)	Dmax aggregati (mm)	Campi di impiego
A	1	0.45	S4–S5	CEM I/V	C35/45	XC3	20	– Travi prefabbricate copertura GA
C	1	0.55	S4–S5	CEM I/V	C30/37	XC3	15	– Blocchi prefabbricati
C	2	0.55	S3–S4	CEM I/V	C30/37	XC3	25	– Strutture in c.a. in elevazione GA e sottopasso comprese nicchie
C	2	0.55	S3–S4	CEM I/V	C30/37	XC3	25	– Cunicoli, dalla protezione soletta
C	2	0.50	S3–S4	CEM III/V	C32/40	XC4	20	– Muri di sostegno definitivi elevazione – Cordoli di fondazione barriere H4b su GA
E		0.45	S3–S4	CEM III/V	C35/45	XA2	25	– Conci prefabbricati per Tombini e struttura circolare
G	1	0.55	S3–S4	CEM III/V	C30/37	XC3	25	– Muri di sostegno definitivi fondazioni
	1	0.55	S3–S4	CEM III/V	C28/35	XC2	25	– Muri di sostegno provvisori fondazioni ed elevazioni
	2	0.60	S3–S4	CEM III/V	C25/30	XC2	25	– Strutture in c.a. in fondazione GA – Baseline – Rivestimento sportiroffico NV
	4	0.60	S3–S4	CEM III/V	C25/30	XC2	25	– Cunette, canalette e pozzetti
I		--	--	CEM I/V	C12/15	X0	--	– Magrone di riempimento e livellamento

ACCIAIO

ACCIAIO IN BARRE PER GETTI E RETI ELETTROSALDATE	BASSO: fyk :450Mpa ftk :540Mpa 1.15 ≤ ftk/fyk ≤ 1.35 fyk= tensione caratteristica di snervamento ftk= tensione caratteristica di rottura
ACCIAIO ARMONICO DI TIPO STABILIZZATO PER TRAVI E TRAVERSI	Trefoli ø0,6" tpk 1860 MPa–fp(1)k 1670 MPa a trave
ACCIAIO PER CARPENTERIA METALLICA STRUTTURE PRINCIPALI	S355J2 (ex FE 510 D1)
ACCIAIO PER CARPENTERIA METALLICA STRUTTURE SECONDARIE	S275JR (ex FE 430 B)
BULLONI PER UNIONI A TAGLIO	VITE Classe 8.8; DADO Classe 8
BULLONI PER UNIONI AD ATTRITO	VITE Classe 10.9; DADO Classe 10
ACCIAIO PER ARMATURA MICROPALI	S275JR (ex FE 430 B)
SALDATURE	In accordo con istruzione FS 44/5
PIOLI	Acciaio S235 J2G3 + C450 fu/fy ≥1.2 fy ≥ 350 Mpa fu ≥ 450 Mpa Allungamento ≥12% Strizione ≥50% Composizione Chimica C≤0.18; Mn ≤0.9;Si≤0.04; P≤0.05

PRESCRIZIONI

COPRIFERRO NETTO

– PALI DI FONDAZIONE E PER PARATIE, DIAFRAMMI	s=60 mm
– SOLETTONI DI FONDAZIONE, FONDAZIONI ANNULE E NON ANNULE	s=40 mm
– PARETI DI FONDAZIONE, PARETI DI ELEVAZIONE, PILASTRI, SOLETTONI	s=40 mm
– OPERE IN ELEVAZIONE CON SUPERFICI ESTERNEE O NON ISPEZIONABILI	s=40 mm
– SOLETTE DA PONTE – ESTRADOSSO	s=30 mm
– SOLETTE DA PONTE – INTRADOSSO (GETTO IN OPERA)	s=35 mm
– SOLETTE DA PONTE – INTRADOSSO (GETTO SU PREPALLES)	s=20 mm
– PARETI IN C.A. – CAM PRE-TESI	s=40 mm
– IMPALCATI IN C.A.P. – CAM PRE-TESI	s=max(3ø;40mm); 50mm)
– IMPALCATI IN C.A.P. – CAM POST-TESI	s=max(3ø;40mm; guaina 60mm)
– VOLTE	s=30 mm
– PREDALLES CON FUNZIONI STRUTTURALI	s=25 mm
– PREDALLES CON FUNZIONI NON STRUTTURALI	s=max(ø;20mm)
– CUNETTE, CANALETTE E CORDOLI	s=40 mm

LE SOVRAPPOSIZIONI DELLE BARRE DOVRANNO ESSERE DI MINIMO 50 VOLTE IL DIAMETRO DELLE STESSE

Legenda misure :

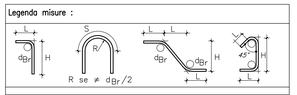

Diametro piegature d_{Br}:

ø Barra	<20	$d_{Br} = 4ø$
ø Barra	ø20 – ø26	$d_{Br} = 7ø$

COMMITTENTE:

RFI RETE FERROVIARIA ITALIANA
GRUPPO FERROVIE DELLO STATO ITALIANE
DIREZIONE INVESTIMENTI
DIREZIONE PROGRAMMI INVESTIMENTI
DIRETTRICE SUD - PROGETTO ADRIATICA

PROGETTAZIONE:

ITALFERR
GRUPPO FERROVIE DELLO STATO ITALIANE

DIREZIONE TECNICA

U.O. PRODUZIONE CENTRO NORD

PROGETTO ESECUTIVO

RIASSETTO NODO DI BARI

TRATTA A SUD DI BARI: VARIANTE DI TRACCIATO TRA BARI C.LE E BARI TORRE A MARE

Ottemperanza alle prescrizioni Delibera CIPE n.1 del 28/01/2015

OPERE DI VIABILITA': VARIANTE ALTIMETRICA TANGENZIALE DI BARI

PROGETTO DI RISOLUZIONE INTERFERENZA AQP
Carpenteria ed armatura pozzetto lato monte 1/2

SCALA: 1:50

COMMESSA	LOTTO	FASE	ENTE	TIPO DOC.	OPERA/DISCIPLINA	PROGR.	REV.
IA1U	02	E	26	PZ	NV05D0	101	B

Rev.	Descrizione	Redatto	Data	Verificato	Data	Approvato	Data	Autorizzato Data
A	EMISSIONE ESECUTIVA	M. BANDINI	Giugno 2016	C. LAPORTA	Giugno 2016	F. CERRONE	Giugno 2016	F. ARDUINO IL DIRETTORE TECNICO Dott. Ing. Francesco Arduino Produzione Centro Nord Ordine degli ingegneri della Provincia di Roma n.24894
B	Revisione per interferenza Fastweb	F. CERRONE	Gennaio 2017	C. LAPORTA	Gennaio 2017	F. CERRONE	Gennaio 2017	

File: IA1U02E26PZNV05D0101B.DWG

n. Elab.: X