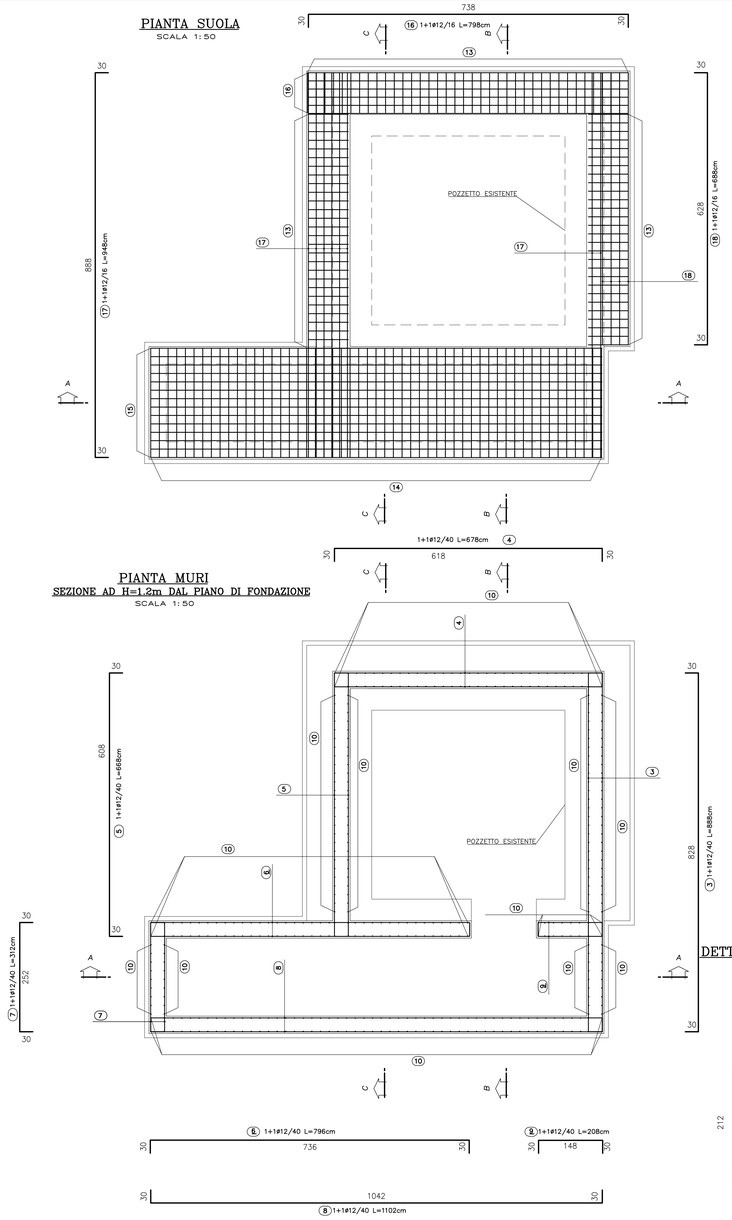

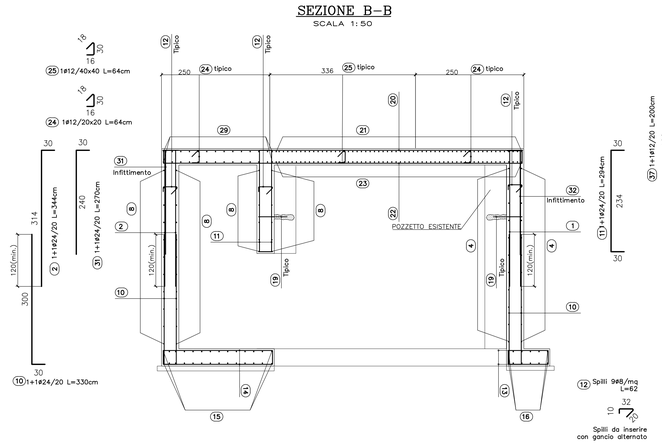

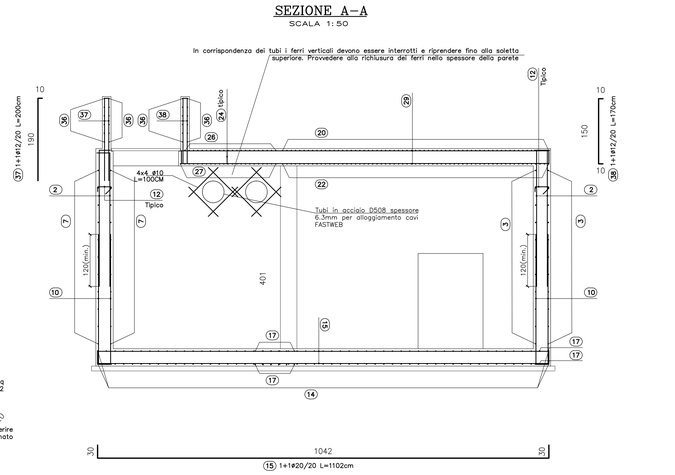

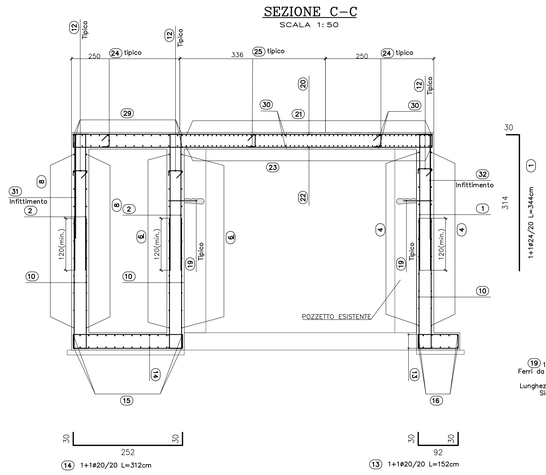

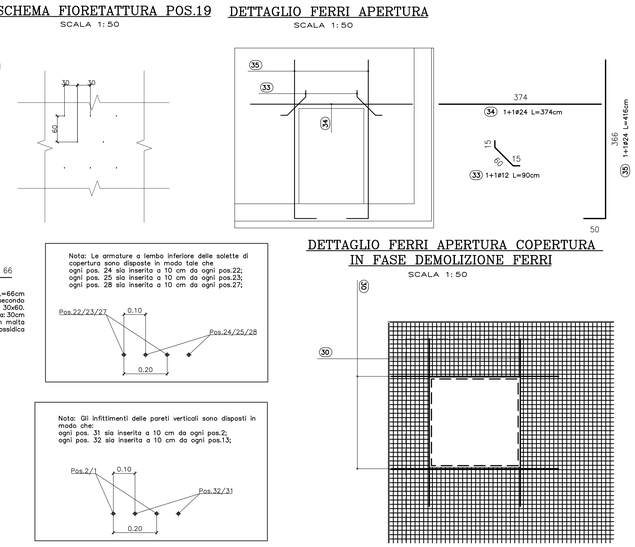

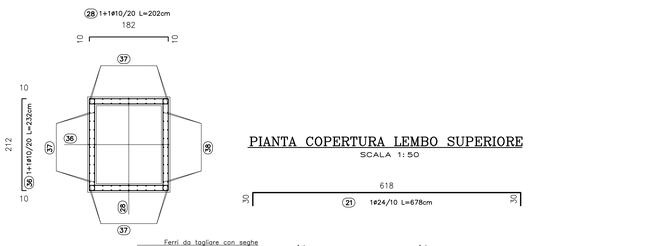

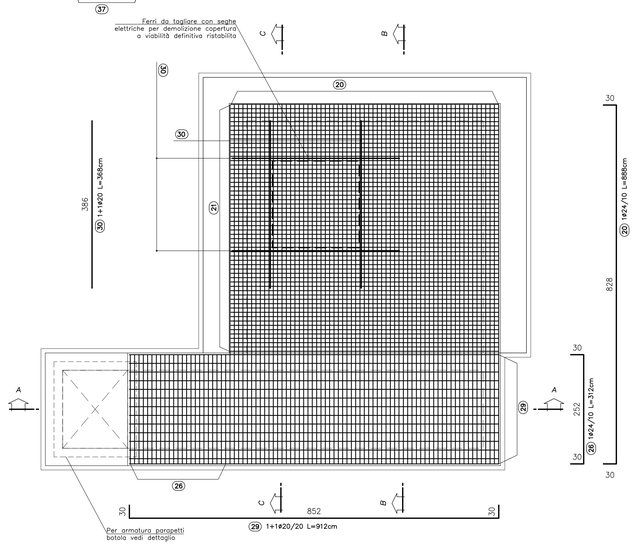

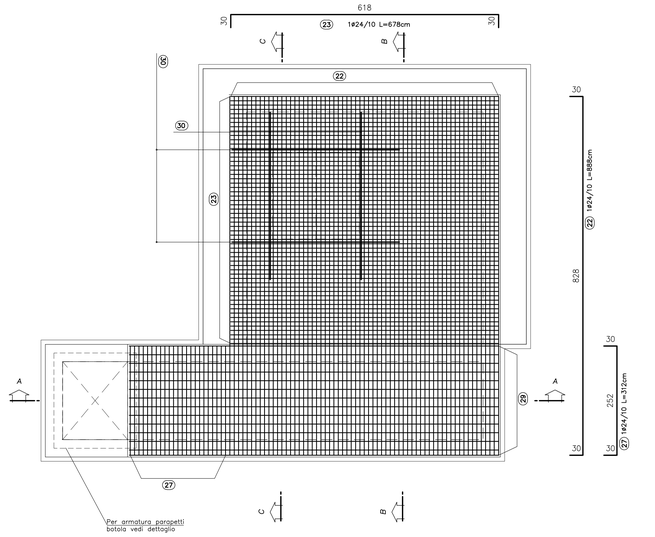

NOTE GENERALI

MATERIALI UTILIZZATI

Calcestruzzo magro: C12/15 (per caratteristiche vedere tabella materiali)
Calcestruzzo struttura: C30/37 (per caratteristiche vedere tabella materiali)
Armature: Barre ad aderenza migliorata B450C (per caratteristiche vedere tabella materiali)

Nota: -Le dimensioni sono espresse in cm
- Le quote dei ferri sono espresse in cm

TABELLA MATERIALI

CALCESTRUZZO

Tipo Calcestruzzo		Rapporto a/c max (kN in kN)	Classe di lavorabilità	Tipo di cemento	Classe di resistenza Classe di esposizione (Rck)	Classe di esposizione ambientale (UNI 11104)	Dmax inerti (mm)	Campi di impiego
A	1	0.40	S4–S5	CEM I/V	C30/40	XC3	20	– Travi prefabbricate copertura GA
C	1	0.55	S4–S5	CEM I/V	C30/37	XC3	15	– Blocchi prefabbricati
C	2	0.55	S3–S4	CEM I/V	C30/37	XC3	25	– Strutture in c.a. in elevazione GA e sottopasso comprese nicchie
C	2	0.55	S3–S4	CEM I/V	C30/37	XC3	25	– Cunicoli, dalle protezione solette
C	2	0.50	S3–S4	CEM III/V	C32/40	XC4	20	– Muri di sostegno definitivi elevazione – Cordoli GA, protezione barriere – Cls su Geotessile
E		0.45	S3–S4	CEM III/V	C35/45	XA2	25	– Conci prefabbricati per fornibini e strutture circolare
G	1	0.55	S3–S4	CEM I/V	C30/37	XC3	25	– Muri di sostegno definitivi fondazioni
	1	0.55	S3–S4	CEM I/V	C28/35	XC2	25	– Muri di sostegno provvisori fondazioni – Cls su Geotessile
	2	0.60	S3–S4	CEM III/V	C25/30	XC2	25	– Strutture in c.a. in fondazione GA e sottopasso – Basamento sportiroffico NY
	4	0.60	S3–S4	CEM III/V	C25/30	XC2	25	– Cunette, canalette e pozzetti
I	–	– –	–	CEM I/V	C12/15	X0	– –	– Magrone di riempimento e livellamento

ACCIAIO

ACCIAIO IN BARRE PER GETTI E RETI ELETTROSALDATE	B450C fyk : 450Mpa ftk :540Mpa 1.15 : ftk/fyk = 1.35 fyk= tensione caratteristica di snervamento ftk= tensione caratteristica di rottura
ACCIAIO ARMONICO DI TIPO STABILIZZATO PER TRAVI E TRAVERSI	Trefoil ROLL® fyk 1860 MPa–fp(1)k 1670 MPa a trave
ACCIAIO PER CARPENTERIA METALLICA STRUTTURE PRINCIPALI	S355J2 (ex FE 510 D1)
ACCIAIO PER CARPENTERIA METALLICA STRUTTURE SECONDARIE	S275JR (ex FE 430 B)
BULLONI PER UNIONI A TAGLIO	VITE Classe 8.8; DADO Classe 8
BULLONI PER UNIONI AD ATTRITO	VITE Classe 10.9; DADO Classe 10
ACCIAIO PER ARMATURA MICROPALI	S275JR (ex FE 430 B)
SALDATURE	In accordo con istruzione FS 44/5
PIOLI	Acciaio S235 J2G3 + C450 fu/fy >1.2 fy >350 Mpa fu >450 Mpa Allungamento >12% Strizione >50% Composizione Chimica C:0.18; Mn:0.9;S:0.04; P:0.05

PRESCRIZIONI

COPRIFERRO NETTO

– FALDE DI FONDAZIONE E SU PARETE DIATTANAE	s=60 mm
– PARETI IN FONDAZIONE, FONDAZIONI ARMATE E NON ARMATE	s=40 mm
– OPERE IN ELEVAZIONE IN VISTA (PILI, SPALLE, BAGGOLI, PULVINI)	s=40 mm
– OPERE IN ELEVAZIONE CON SUPERFICI INTERNATE O NON SPEZZONABILI	s=40 mm
– SOLETTE DA PONTE – ESTRADOSSO	s=35 mm
– SOLETTE DA PONTE – INTRADOSSO (SETTO IN OPERA)	s=35 mm
– SOLETTE DA PONTE – INTRADOSSO (SETTO SU PREDALLES)	s=40 mm
– MAPALDARI – ARMATURA ORDINARIA	s=40 mm
– MAPALDARI IN C.A.P. – CAVI PRE-TESI	s=max(3Øwires; 50mm)
– MAPALDARI IN C.A.P. – CAVI POST-TESI	s=max(Øguaine; 40mm)
– VELETTE	s=30 mm
– PREDALLES CON FUNZIONI STRUTTURALI	s=25 mm
– PREDALLES SENZA FUNZIONI STRUTTURALI	s=max(Øwire wi.; 20mm)
– CUNETTE, CANALETTE E CORDOLI	s=40 mm

LE SOVRAPPOSIZIONI DELLE BARRE DOVRANNO ESSERE DI MINIMO 50 VOLTE IL DIAMETRO DELLE STESSE

Legenda misure :

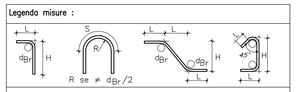

Diametro piegature d_{Br}:		
ø Barra	<20	d_{Br} = 4ø
ø Barra	ø20 – ø26	d_{Br} = 7ø

COMMITTENTE:

RFI RETE FERROVIARIA ITALIANA
GRUPPO FERROVIE DELLO STATO ITALIANE
DIREZIONE INVESTIMENTI
DIREZIONE PROGRAMMI INVESTIMENTI
DIREZIONE PROGRAMMI INVESTIMENTI
DIRETTRICE SUD - PROGETTO ADRIATICA

PROGETTAZIONE:

ITALFERR
GRUPPO FERROVIE DELLO STATO ITALIANE

DIREZIONE TECNICA

U.O. PRODUZIONE CENTRO NORD

PROGETTO ESECUTIVO

RIASSETTO NODO DI BARI

TRATTA A SUD DI BARI: VARIANTE DI TRACCIATO TRA BARI C.LE E BARI TORRE A MARE

Ottemperanza alle prescrizioni Delibera CIPE n.1 del 28/01/2015

OPERE DI VIABILITA' VARIANTE ALTIMETRICA TANGENZIALE DI BARI

PROGETTO DI RISOLUZIONE INTERFERENZA AQP
Carpenteria ed armatura pozzetto lato monte 2/2

SCALA: 1:50

COMMESSA	LOTTO	FASE	ENTE	TIPO DOC.	OPERA/DISCIPLINA	PROGR.	REV.
IA1U	02	E	26	PZ	NV05D0	102	B

Rev.	Descrizione	Redatto	Data	Verificato	Data	Approvato	Data	Autorizzato Data
A	EMISSIONE ESECUTIVA	M. BANDINI	Giugno 2016	C. LAPORTA	Giugno 2016	F. CERRONE	Giugno 2016	IL DIRIGENTE ITALFERR S.p.A. Ing. Fabrizio Cerrone Responsabile Centro Nord Dott. Ing. Patrizio Andolfi
B	Revisione per interferenza Fastweb	F. CERRONE	Gennaio 2017	C. LAPORTA	Gennaio 2017	F. CERRONE	Gennaio 2017	

File: IA1U02E26PZNV05D0102B.DWG.dwg | n. Elab.: X