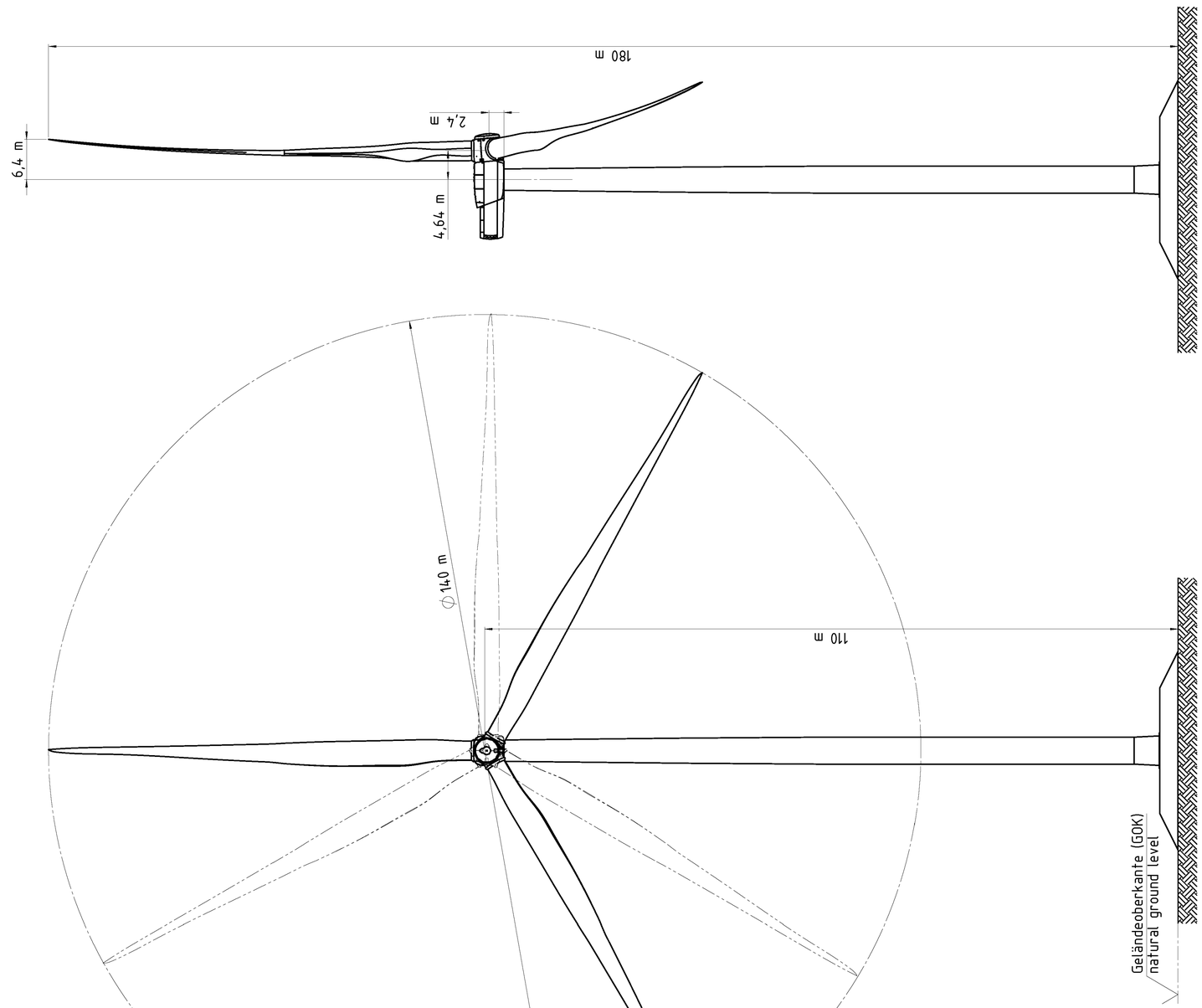

mit Rotorblatt RE68.5
with rotor blade RE68.5

Maße nur für die bildliche Darstellung
dimensions are for illustration purposes only

Nabenhöhe 107–110 m je nach Fundamentgestaltung
hub height 107–110 m depending on foundation layout

Ver./ rev.	Änd. Nr. / Alt. Nr.	Datum/ date	Änderung / modification	bearbeitet/ processed	geprüft/ checked	Freigabe/ released
D	33378	06.03.2017	Modell aktualisiert. Altern. Rotorposition eingefügt / Model replaced, position of rotor added	J. Vollertsen	F. Rolf	R. Reckenberg
C	30832	22.03.2016	Eintrag ETS optional entfernt / Entry ETS optional removed	J. Vollertsen	M. Nebel	R. Reckenberg

Maßstab / Scale: 1:350
Werkstoff / Material: -
Gewicht / Weight: - kg
Benennung / Title: Gesamtansicht NH 110 m
general view HH 110 m
WEA Senvion
WTG Senvion

SENVION
Senvion GmbH
Überseering 33
22297 Hamburg
Germany
Phone +49 40 - 35050000
Fax No. +49 40 - 35050009
www.senvion.com

DIN ISO 7200 - ab
DIN ISO 128
Tolerancing DIN ISO 8015

Gezeichnet/ drawn	Datum/date	Name/name
gezeichnet / drawn	25.08.2015	J.Vollertsen
geprüft / checked	25.08.2015	M.Nebel
freigegeben/released	25.08.2015	R.Reckenberg

Sachnummer: DS 03 N36
Projektor TWA DB 03 N36

Angegebene Spezifikation ist zwingend zu beachten!
Indicated Specification has to be strictly observed!

Ersetzt / replaces: -
Ersetzt durch / replaced by: -

Z-3.20-GP.AN.02-A
Blatt / sheet: 1/1
Format: A1
Erstellungsdatum / Date of issue: 2015-08-25
Erstellungsort / Place of issue: Hamburg
Benennung / Description: Gesamtansicht NH 110 m
Sprache / Language: D
Sprachen / Languages: DEU, ENG, FRA, ESP, ITA, POL, RUS, CHN, JPN