ELEMENTO MARGINALE

MARGINE LATERALE CON PORTALE SEGNALETICA
SCALA 1:50
SEZIONE TIPO

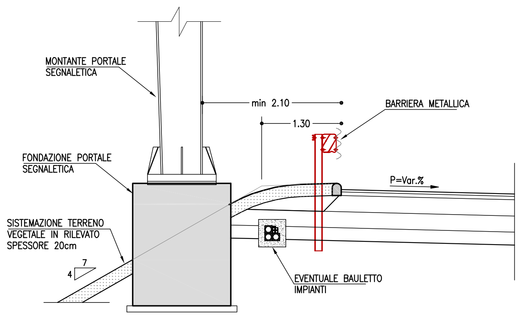

MARGINE LATERALE CON PALO DI ILLUMINAIZONE
SCALA 1:50
SEZIONE TIPO

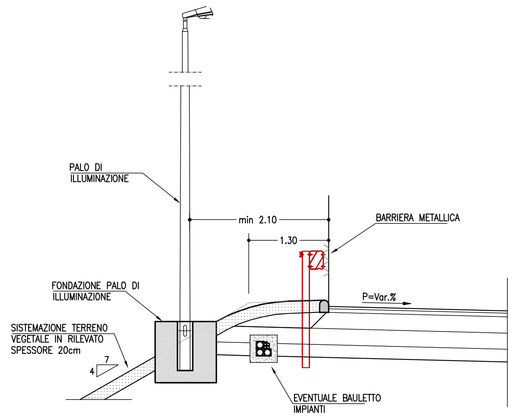

MARGINE LATERALE CON PIAZZOLA DI SERVIZIO E PORTALE PMV
Scala 1:50
SEZIONE TIPO

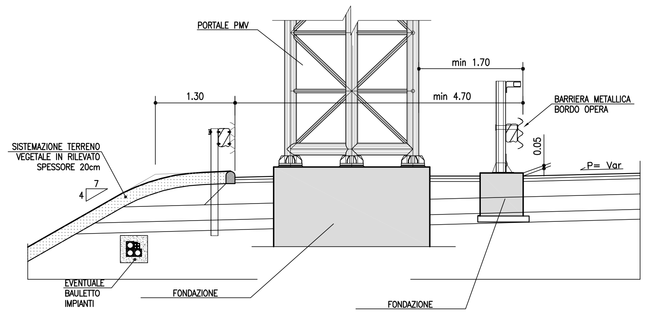

DETTAGLI PAVIMENTAZIONE

PAVIMENTAZIONE AMPLIAMENTO ED ADEGUAMENTO RAMPE ESISTENTI

Scala 1:10

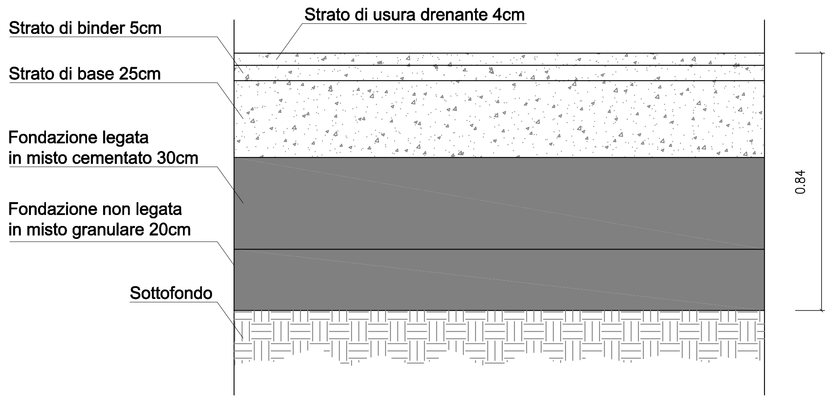

PAVIMENTAZIONE NUOVE RAMPE /PIAZZALI DI ESAZIONE NUOVI SVINCOLI

Scala 1:10

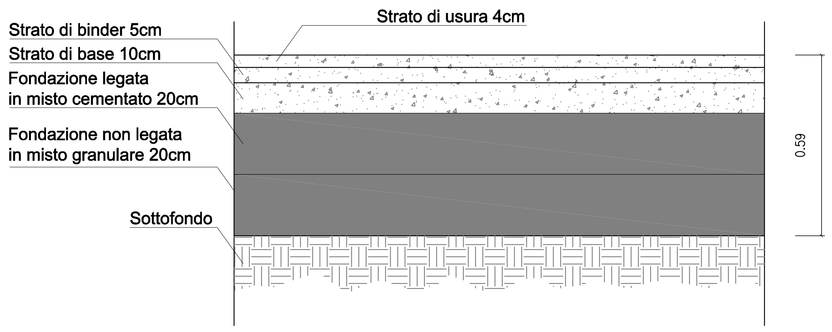

SPARTITRAFFICO CENTRALE

SPARTITRAFFICO CARREGGIATE COMPLANARI
Scala 1:50
CANALETTA GRIGLIATA CONTINUA IN CAV
(PENDENZA SPARTITRAFFICO <= 3.85%)
SEZIONE TIPO

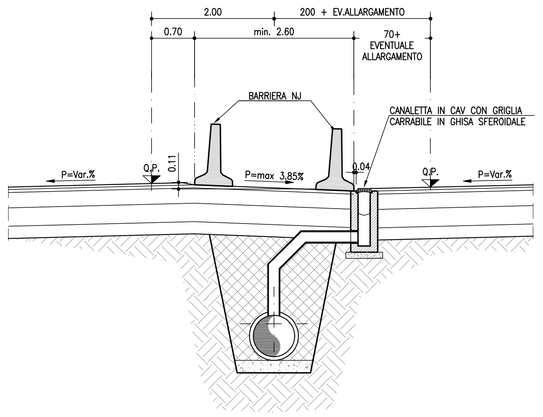

SPARTITRAFFICO CARREGGIATE COMPLANARI
Scala 1:50
CANALETTA GRIGLIATA CONTINUA IN CAV
(PENDENZA SPARTITRAFFICO <= 3.85%)
SEZIONE TIPO

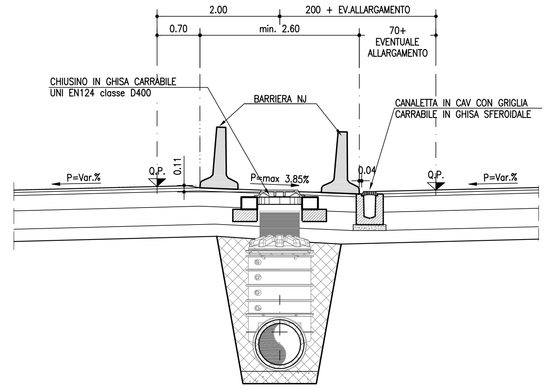

SPARTITRAFFICO CON CARREGGIATE SFALSATE
Scala 1:50
CANALETTA GRIGLIATA CONTINUA IN CAV
(PENDENZA SPARTITRAFFICO 1.00%)
SEZIONE TIPO

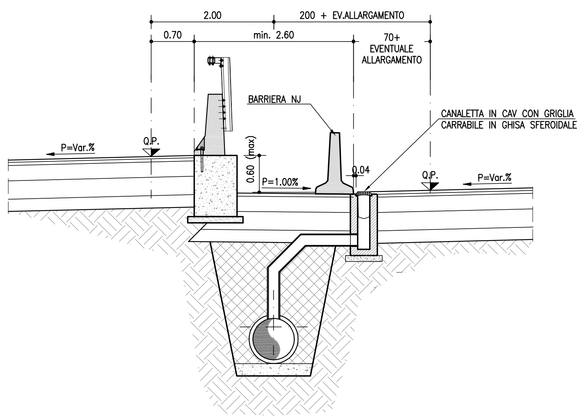

SPARTITRAFFICO CON CARREGGIATE SFALSATE
Scala 1:50
CANALETTA GRIGLIATA CONTINUA IN CAV
(PENDENZA SPARTITRAFFICO 1.00%)
SEZIONE TIPO

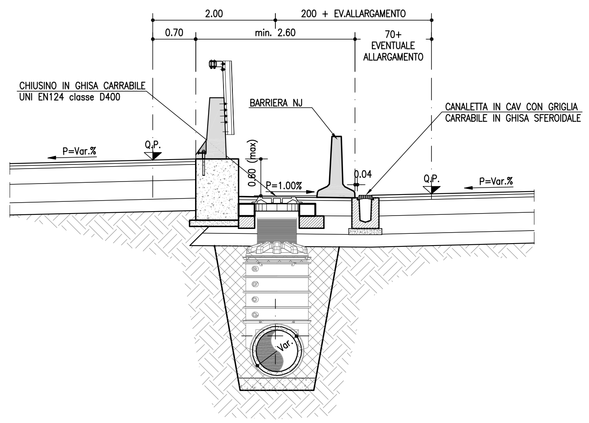

autostrade per l'italia

AUTOSTRADA (A14): BOLOGNA-BARI-TARANTO
TRATTO: NUOVO SVINCOLO DI PONTE RIZZOLI - DIRAMAZIONE RAVENNA
AMPLIAMENTO ALLA QUARTA CORSIA

PROGETTO ESECUTIVO

AUTOSTRADA A14

PARTE STRADALE
Sezioni tipo

Particolari costruttivi
elementi marginali e pavimentazioni 2 di 2

IL PROGETTISTA SPECIALISTICO	IL RESPONSABILE INTEGRAZIONE PRESTAZIONI SPECIALISTICHE	IL DIRETTORE TECNICO
Ing. Gianluca Salvatore Spinazzola Ord. Ingg. Milano N. A26796 **Responsabile Strade e Arredi Stradali**	Ing. Federica Ferrari Ord. Ingg. Milano N. A21082	Ing. Orlando Mazza Ord. Ingg. Pavia N. 1496 **Progettazione Nuove Opere Autostradali**

RIFERIMENTO PROGETTO			RIFERIMENTO DIRETTORIO				RIFERIMENTO ELABORATO					ORDINATORE
Codice Commessa	Lotto, Sub-Prog, Cod. Appalto	Fase	Capitolo	Paragrafo	W B S	Parte d'opera	Tip.	Disciplina	Progressivo	Rev.		7
111447	LL00	PE	AU	PRS	ST000	00000	D	STD	0086	1		SCALA: Varie

REVISIONE	
n.	data
0	NOVEMBRE 2017
1	GENNAIO 2018

spea INGINEERING — Atlantia

PROJECT MANAGER: Ing. Federica Ferrari, Ord. Ingg. Milano N. A21082
SUPPORTO SPECIALISTICO:
REDATTO:
VERIFICATO:

VISTO DEL COMMITTENTE — autostrade per l'italia — IL RESPONSABILE UNICO DEL PROCEDIMENTO Ing. Antonio Procopio

VISTO DEL CONCEDENTE — Ministero delle Infrastrutture e dei Trasporti — DIPARTIMENTO PER LA RETE STRADALE E AUTOSTRADALE ED IL TRASPORTO STRADALE — DIRIGENTE DI 2ª FASCIA DELLA DIREZIONE GENERALE PER LA VIGILANZA SULLE CONCESSIONI AUTOSTRADALI

IL PRESENTE DOCUMENTO NON POTRA' ESSERE COPIATO, RIPRODOTTO O ALTRIMENTI PUBBLICATO, IN TUTTO O IN PARTE, SENZA IL CONSENSO SCRITTO DELLA SOC. AUTOSTRADE PER L'ITALIA S.P.A. OVVERO DEL TITOLARE DEL DIRITTO.
THIS DOCUMENT MAY NOT BE COPIED, REPRODUCED OR PUBLISHED, EITHER IN PART OR IN ITS ENTIRETY, WITHOUT THE WRITTEN PERMISSION OF SOC. AUTOSTRADE PER L'ITALIA S.P.A., UNAUTHORIZED USE WILL BE PROSECUTED BY LAW.

SCALA DI STAMPA: 1=1