PRESIDIO IDRAULICO -GN-

SCALA 1:50

MANUFATTI SEDIMENTATORI/DISOLEATORI

PIANTA

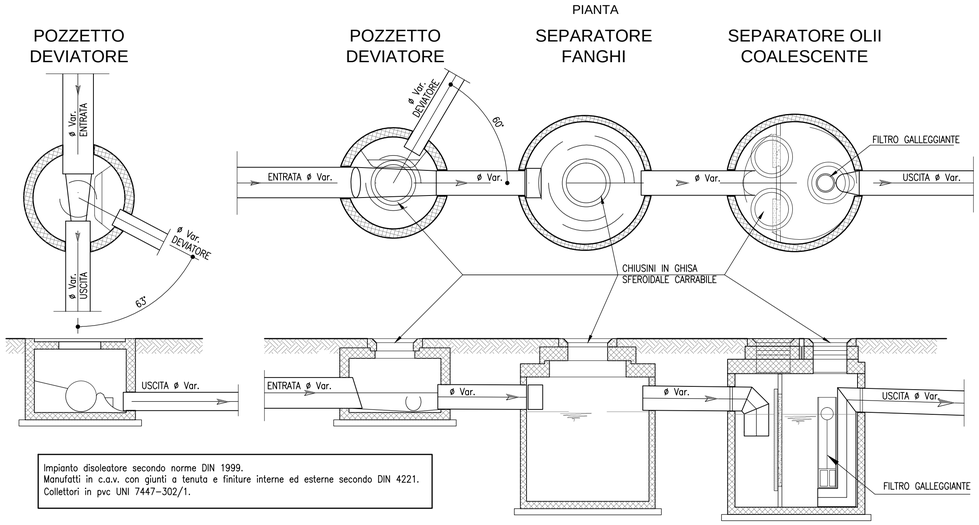

Impianto disoleatore secondo norme DIN 1999.
Manufatti in c.a.v. con giunti a tenuta e finiture interne ed esterne secondo DIN 4221.
Collettori in pvc UNI 7447-302/1.

DIMENSIONAMENTO	
POTENZIALITA' IMPIANTO (PIAZZALI DA MQ)	GN
fino a 7270	40
fino a 11800	65
fino a 14540	80
GN = S (mq) x 0.0055	

Piazzale	OPERA	Superficie (mq)	Portata Q (l/s)	GN	QUOTA ingresso Qi (m s.l.m.)	QUOTA uscita Qu (m s.l.m.)
Ovest	Presidio 1	4700	130	40	28.40	28.34
Est	Presidio 2	5300	190	40	28.35	28.29

N.B. I dispositivi metallici devono essere realizzati in acciaio INOX.
I separatori devono essere forniti di manuale d'uso e manutenzione e di una certificazione attestante la qualita dei manufatti e la correttezza del montaggio e della posa in opera in conformita con le norme tecniche vigenti.

VASCA IMHOFF

– SCALA 1:50 –

DETTAGLIO VASCA

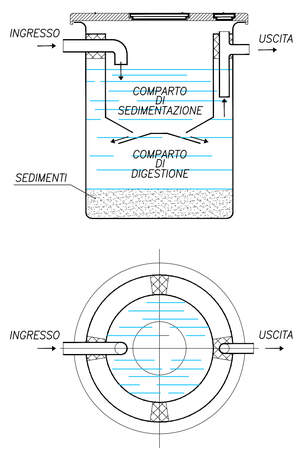

VISTA IN PIANTA

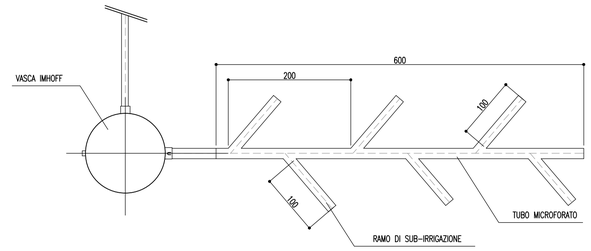

SEZIONE LONGITUDINALE

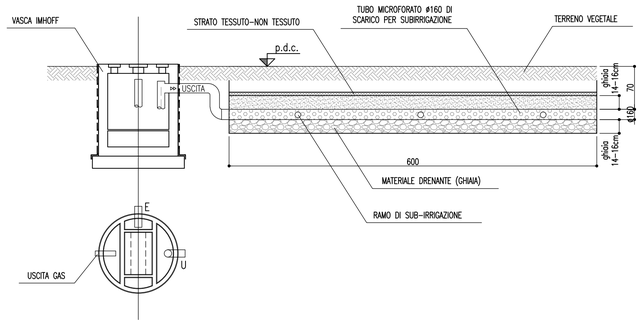

autostrade per l'italia

AUTOSTRADA (A14): BOLOGNA-BARI-TARANTO

TRATTO: NUOVO SVINCOLO DI PONTE RIZZOLI - DIRAMAZIONE RAVENNA

AMPLIAMENTO ALLA QUARTA CORSIA

PROGETTO ESECUTIVO

NUOVO SVINCOLO DI SOLAROLO

IDROLOGIA E IDRAULICA

Sistema di drenaggio acque di piattaforma

Presidi idraulici piazzale di esazione

IL PROGETTISTA SPECIALISTICO	IL RESPONSABILE INTEGRAZIONE PRESTAZIONI SPECIALISTICHE	IL DIRETTORE TECNICO
Ing. Paolo De Paoli Ord. Ingg. Pavia N. 1739 Responsabile Idrologia e Idraulica	Ing. Federica Ferrari Ord. Ingg. Milano N. A21082	Ing. Orlando Mazza Ord. Ingg. Pavia N. 1496 Progettazione Nuove Opere Autostradali

CODICE IDENTIFICATIVO											ORDINATORE
RIFERIMENTO PROGETTO			RIFERIMENTO DIRETTORIO				RIFERIMENTO ELABORATO				02
Codice Commessa	Lotto, Sub-Prog. Cod. Appalto	Fase	Capitolo	Paragrafo	W B S	Parte d'opera	Tip.	Disciplina	Progressivo	Rev.	SCALA
111447	LL00	PE	S4	IDR	DP000	00000	D	IDR	0212	1	Varie

spea ENGINEERING / Atlantia	PROJECT MANAGER: Ing. Federica Ferrari Ord. Ingg. Milano N. A21082	SUPPORTO SPECIALISTICO:	REVISIONE n. – data 0 – NOVEMBRE 2017 1 – GENNAIO 2018
	REDATTO:	VERIFICATO:	

	VISTO DEL COMMITTENTE autostrade per l'italia IL RESPONSABILE UNICO DEL PROCEDIMENTO Ing. Antonio Procopio	VISTO DEL CONCEDENTE Ministero delle Infrastrutture e dei Trasporti DIPARTIMENTO PER LE INFRASTRUTTURE, GLI AFFARI GENERALI ED IL PERSONALE STRUTTURA DI VIGILANZA SULLE CONCESSIONARIE AUTOSTRADALI

IL PRESENTE DOCUMENTO NON POTRA' ESSERE COPIATO, RIPRODOTTO O ALTRIMENTI PUBBLICATO, IN TUTTO O IN PARTE, SENZA IL CONSENSO SCRITTO DELLA SOC. AUTOSTRADE PER L'ITALIA S.P.A., CON L'ELUDO NON AUTORIZZATO SARA' PERSEGUITO A NORMA DI LEGGE.
THIS DOCUMENT MAY NOT BE COPIED, REPRODUCED OR PUBLISHED, EITHER IN PART OR IN ITS ENTIRETY, WITHOUT THE WRITTEN PERMISSION OF SOC. AUTOSTRADE PER L'ITALIA S.P.A., UNAUTHORIZED USE WILL BE PROSECUTED BY LAW.