STATO DI FATTO

STRALCIO SEZIONE LONGITUDINALE
(1:100)

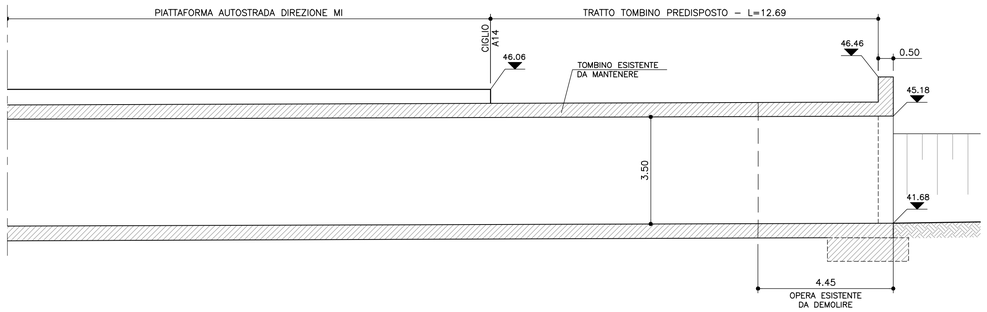

PROSPETTO IMBOCCO LATO NORD
(1:100)

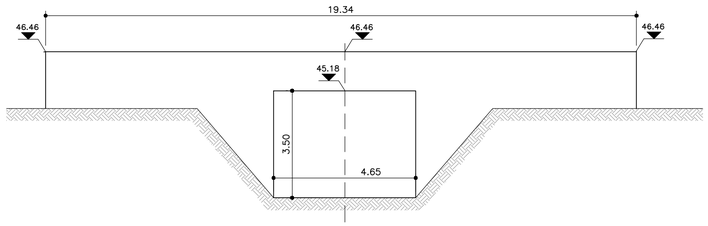

STRALCIO PLANIMETRICO
(1:100)

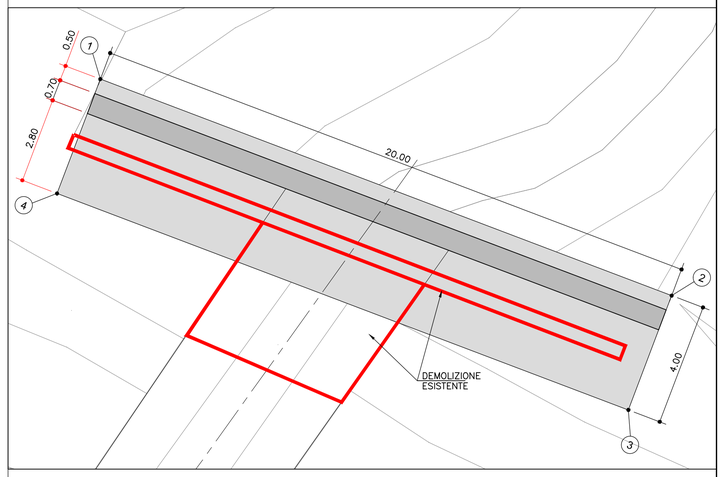

DATI DI TRACCIAMENTO		
	X	Y
1	9905120.996	3153403.427
2	9905139.700	3153396.345
3	9905138.283	3153392.604
4	9905119.579	3153399.687

PROGETTO

STRALCIO SEZIONE LONGITUDINALE
(1:100)

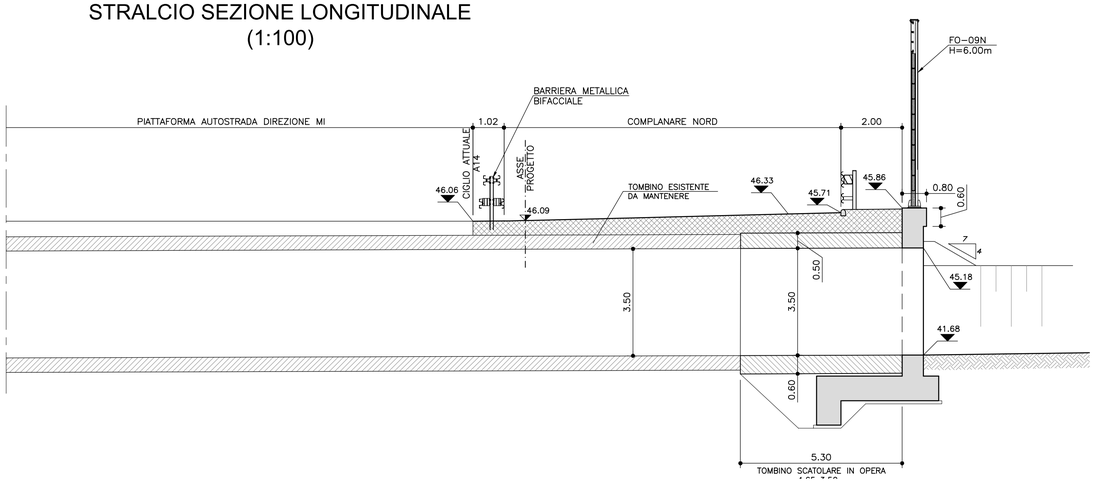

SEZIONE PROLUNGAMENTO TOMBINO
(1:50)

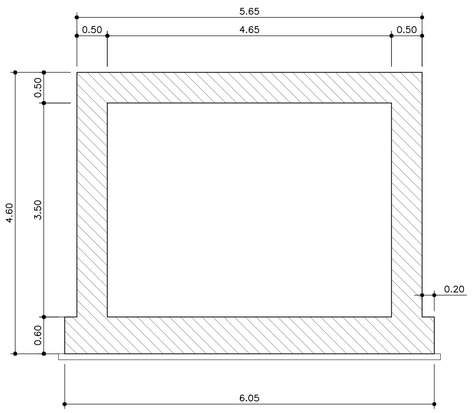

PROSPETTO IMBOCCO LATO NORD
(1:100)

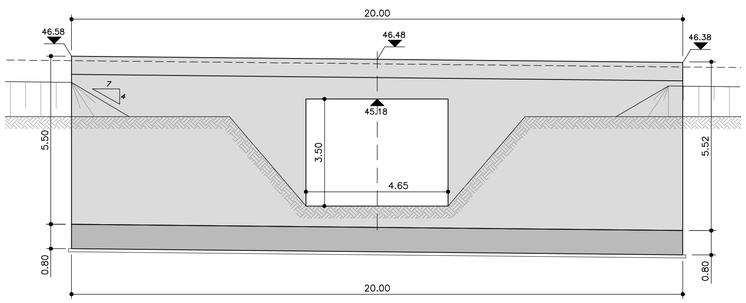

SEZIONE MURO DI TESTATA
(1:100)

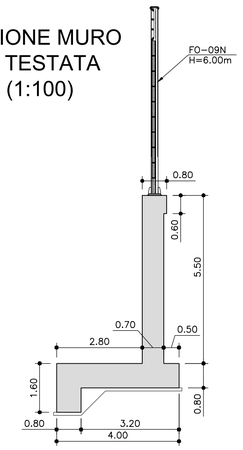

autostrade per l'italia

AUTOSTRADA (A14) : BOLOGNA–BARI–TARANTO

TRATTO: BOLOGNA S.LAZZARO – NUOVO SVINCOLO DI PONTE RIZZOLI

NUOVA STAZIONE DI PONTE RIZZOLI
E
REALIZZAZIONE DELLA COMPLANARE NORD

PROGETTO DEFINITIVO

CORPO STRADALE

OPERE D'ARTE MAGGIORI

T018

PONTICELLO SCATOLARE RIO MALZANA L=4.50m – Pk.27+609.19
STATO DI FATTO E DI PROGETTO

IL PROGETTISTA SPECIALISTICO	IL RESPONSABILE INTEGRAZIONE PRESTAZIONI SPECIALISTICHE	IL DIRETTORE TECNICO
Ing. Lucio Ferretti Torricelli Ord. Ingg. Brescia N.2188 **RESPONSABILE STRUTTURE**	Ing. Federica Ferrari Ord. Ingg. Milano N. 21082	Ing. Orlando Mazza Ord. Ingg. Pavia N. 1496 **PROGETTAZIONE NUOVE OPERE AUTOSTRADALI**

| CODICE IDENTIFICATIVO | | |