MURI PREFABBRICATI COSTOLATI

MURO DI SOSTEGNO PREFABBRICATO COSTOLATO
CON BARRIERA DI SICUREZZA
O BARRIERA FONOASSORBENTE INTEGRATA
H=6.50-11.50m
(1:50)

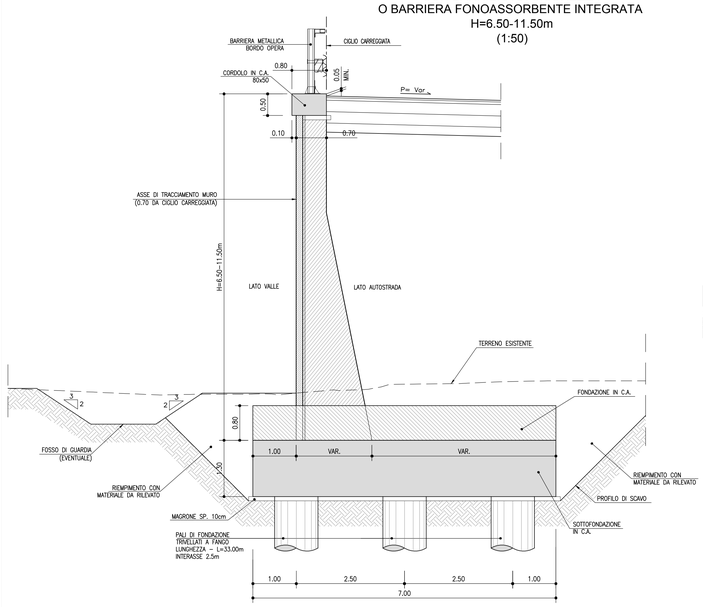

MURO DI SOTTOSCARPA
PREFABBRICATO COSTOLATO
H=6.00-8.00m
(1:50)

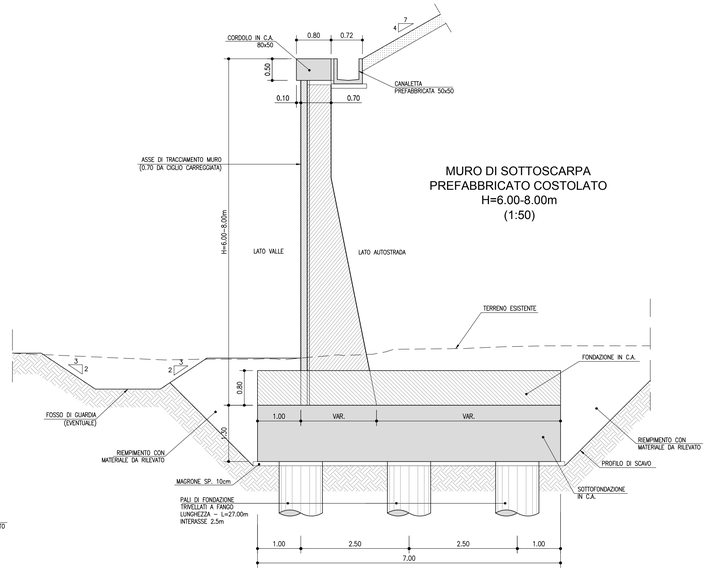

MURO DI SOSTEGNO PREFABBRICATO COSTOLATO
CON BARRIERA DI SICUREZZA
O BARRIERA FONOASSORBENTE INTEGRATA
H<6.50m
(1:50)

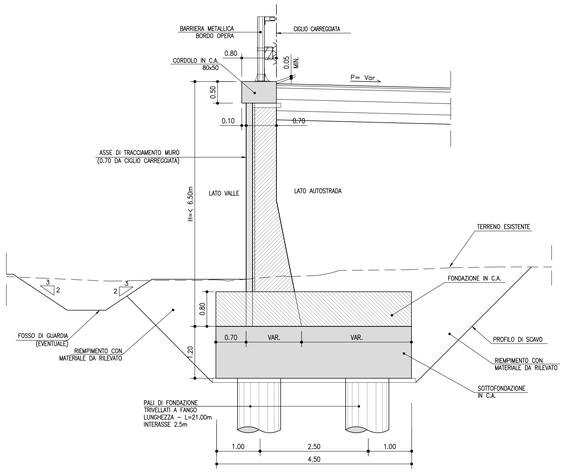

MURO DI SOTTOSCARPA
PREFABBRICATO COSTOLATO
H<6.00m
(1:50)

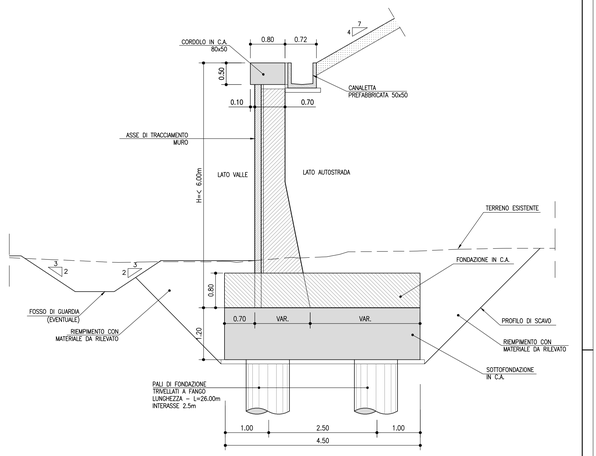

MURI PREFABBRICATI BILASTRA

SEZIONE TRASVERSALE

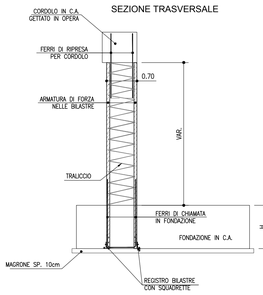

PIANTA

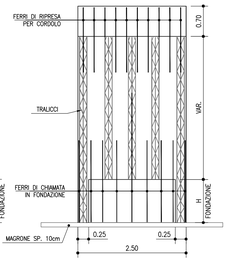

SCHEMA ARMATURA BILASTRE
(1:50)

SEZIONE

MURO DI SOSTEGNO PREFABBRICATO BILASTRA
CON BARRIERA DI SICUREZZA
O BARRIERA FONOASSORBENTE INTEGRATA
H < 5.00m
(1:50)

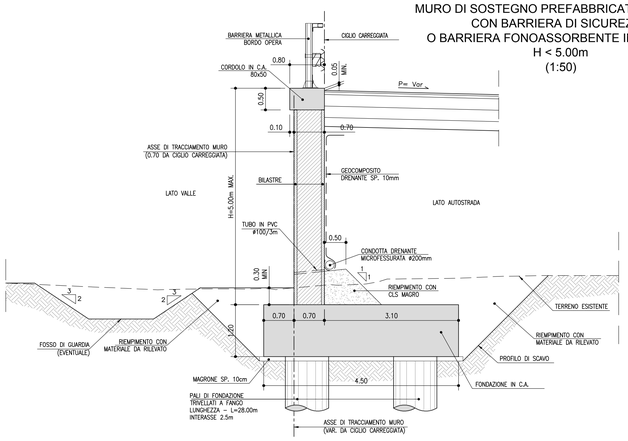

MURI IN OPERA (MS07)

MURO DI SOSTEGNO MS07
CON SOVRALZO PER INSTALLAZIONE BARRIERA
FONOASSORBENTE
(1:50)

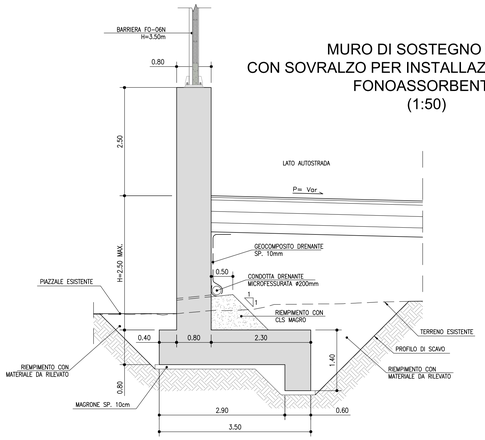

TABELLA MATERIALI

PER QUANTO NON SPECIFICATO NEL SEGUITO, IN PARTICOLARE RELATIVAMENTE ALLE CARATTERISTICHE DEI MATERIALI, ALLE SPECIFICHE PER L'ESECUZIONE DEI LAVORI ED AI CONTROLLI DA ESEGUIRE, SI DOVRA' FARE RIFERIMENTO ALLE NORME TECNICHE D'APPALTO

MAGRONE DI SOTTOFONDO
- Classe di resistenza minima C12/15

CALCESTRUZZO PER GETTI IN OPERA

PALI
- Classe di resistenza minima C25/30
- Classe di esposizione XC2
- Copriferro 60mm

CORDOLI PARATIE
- Classe di resistenza minima C25/30
- Classe di esposizione XC2
- Copriferro 40mm

FONDAZIONI MURI
- Classe di resistenza minima C28/35
- Classe di esposizione XC2
- Copriferro 40mm

ELEVAZIONI MURI
- Classe di resistenza minima C32/40
- Classe di esposizione XF2
- Copriferro 40mm

ACCIAIO PER ARMATURA LENTA
- Acciaio in barre B450C
- Reti B450A
- Sovrapposizione 60diametri

CALCESTRUZZO PER PREFABBRICATI

BILASTRE
- Classe di resistenza minima C32/40
- Classe di esposizione XF2
- Copriferro 30mm

ELEMENTI A PANNELLO
- Classe di resistenza minima C35/45
- Classe di esposizione XF2
- Copriferro 30mm

MICROPALI PER PARATIE PROVVISORIE

MALTE E MISCELE CEMENTIZIE
- Classe di resistenza minima C25/30
- Classe di esposizione XC2
- Eventuali additivi secondo NTA

ACCIAIO ARMATURA
- Profilo tubolare senza saldatura S355J2
- Giunzioni a manicotto filettato

NOTE

PER MURI DI FONDAZIONE DELLE FOA LA PENDENZA MASSIMA DEL CORDOLO E' PARI A 1%;
PER PENDENZE SUPERIORI SI EFFETTUANO ORIZZONTAMENTI A PENDENZA 1% SCALETTATI

TESTATE TOMBINI

TESTATA TOMBINI (H=2.00-3.00m)
CON BARRIERA DI SICUREZZA
(1:50)

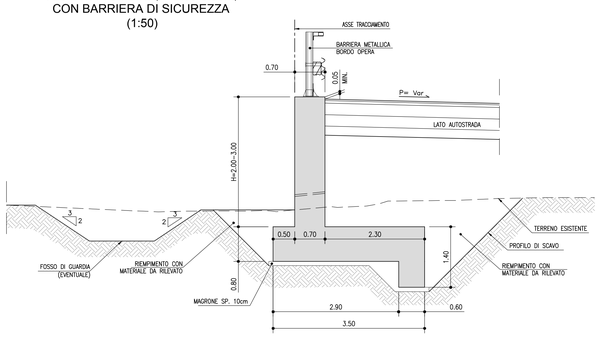

TESTATA TOMBINI (H=3.00-4.00m)
CON BARRIERA DI SICUREZZA
(1:50)

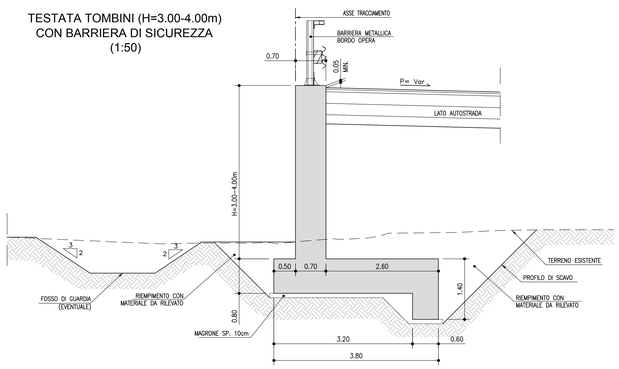

TESTATA TOMBINI (H=4.00-5.50m)
CON BARRIERA FONOASSORBENTE INTEGRATA
(1:50)

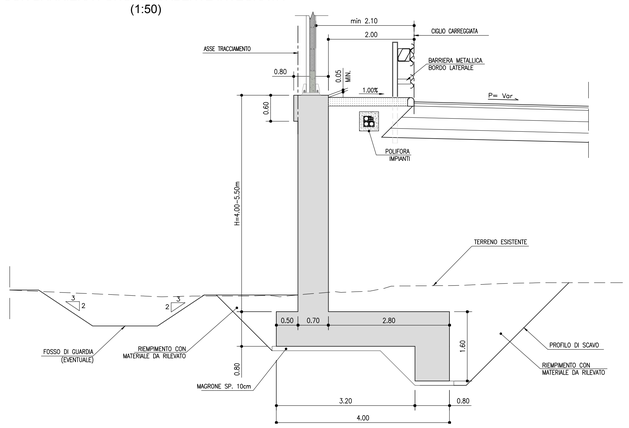

autostrade per l'italia

AUTOSTRADA (A14) : BOLOGNA–BARI–TARANTO

TRATTO: BOLOGNA S.LAZZARO – NUOVO SVINCOLO DI PONTE RIZZOLI

NUOVA STAZIONE DI PONTE RIZZOLI
E
REALIZZAZIONE DELLA COMPLANARE NORD

PROGETTO DEFINITIVO

CORPO STRADALE

OPERE D'ARTE MINORI

OPERE DI SOSTEGNO

SEZIONI TIPO

IL PROGETTISTA SPECIALISTICO	IL RESPONSABILE INTEGRAZIONE PRESTAZIONI SPECIALISTICHE	IL DIRETTORE TECNICO
Ing. Marco Pietro D'Angelantonio Ord. Ingg. Milano N.20155 RESPONSABILE GEOTECNICA ALLAPERTO	Ing. Federico Ferrari Ord. Ingg. Milano N. 21082	Ing. Orlando Mozza Ord. Ingg. Pavia N. 1496 PROGETTAZIONE NUOVE OPERE AUTOSTRADALI

CODICE IDENTIFICATIVO

RIFERIMENTO PROGETTO			RIFERIMENTO DIRETTORIO				RIFERIMENTO ELABORATO			Ordinatore:
Codice Commessa	Lotto, Sub-Prog, Cod. Appalto	Fase	Capitolo	Paragrafo	Sottoparagr.	PARTE D'OPERA	Tip.	Disciplina	Progressiva	Rev.
1 1 1 4 3 9	0 0 1	P D	0 0	0 0	0 0	0 0 0 0 0 0	A	P E	0 0 3 1 0 0	00

SCALA: varie

PROJECT MANAGER:	SUPPORTO SPECIALISTICO:	REVISIONE	
Ing. Federico Ferrari Ord. Ingg. Milano N. 21082		n.	data
		0	GENNAIO 2017
		1	–
		2	–
		3	–
		4	–
REDATTO: –	VERIFICATO: –		

spea ENGINEERING — per Atlantia

VISTO DEL COMMITTENTE
autostrade per l'italia
IL RESPONSABILE UNICO DEL PROCEDIMENTO
Ing. Antonio Procopio

VISTO DEL CONCEDENTE
Ministero delle Infrastrutture e dei Trasporti
DIPARTIMENTO PER LE INFRASTRUTTURE, GLI AFFARI GENERALI ED IL PERSONALE
DIRETTORATO GENERALE PER LA COMPLANARITÀ AUTOSTRADALE

IL PRESENTE DOCUMENTO NON POTRA' ESSERE COPIATO, RIPRODOTTO O ALTRIMENTI PUBBLICATO, IN TUTTO O IN PARTE, SENZA IL CONSENSO SCRITTO DELLA SOC. AUTOSTRADE PER L'ITALIA S.P.A. OGNI UTILIZZO NON AUTORIZZATO SARA' PERSEGUITO A NORMA DI LEGGE.
THIS DOCUMENT MAY NOT BE COPIED, REPRODUCED OR PUBLISHED, EITHER IN PART OR IN ITS ENTIRETY, WITHOUT THE WRITTEN PERMISSION OF SOC. AUTOSTRADE PER L'ITALIA S.P.A.; UNAUTHORIZED USE WILL BE PROSECUTED BY LAW.