PROSPETTO
(1:100)

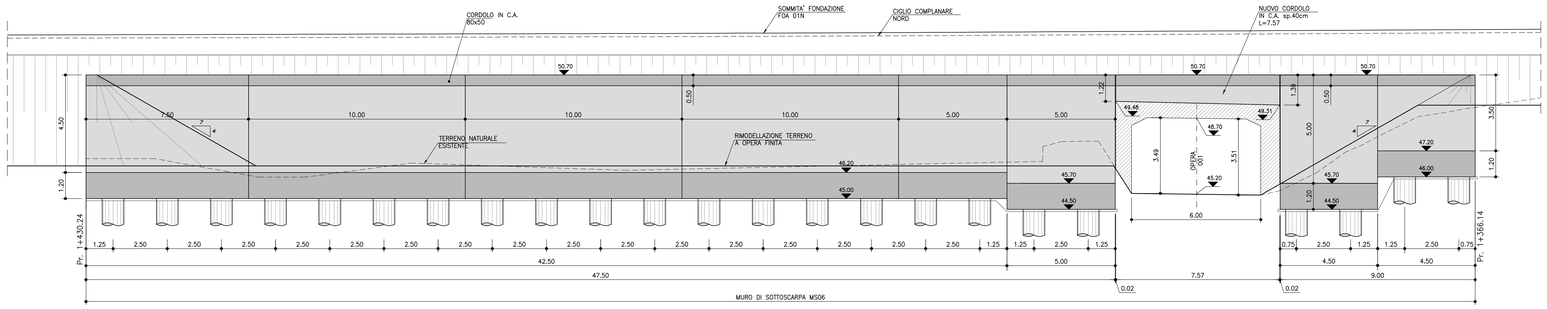

SEZIONE MURO DI SOTTOSCARPA H=5.00m
(1:50)

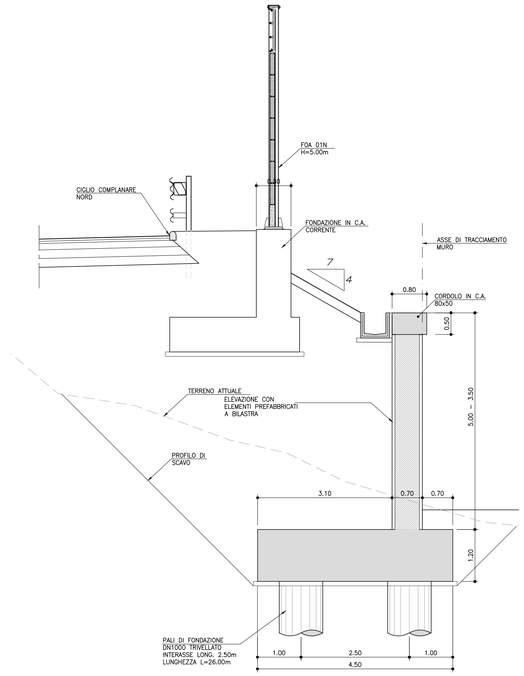

TABELLA MATERIALI

PER QUANTO NON SPECIFICATO NEL SEGUITO, IN PARTICOLARE RELATIVAMENTE ALLE CARATTERISTICHE DEI MATERIALI, ALLE SPECIFICHE PER L'ESECUZIONE DEI LAVORI ED AI CONTROLLI DA ESEGUIRE, SI DOVRA' FARE RIFERIMENTO ALLE NORME TECNICHE D'APPALTO

MAGRONE DI SOTTOFONDO
- Classe di resistenza minima — C12/15

CALCESTRUZZO PER GETTI IN OPERA

PALI
- Classe di resistenza minima — C25/30
- Classe di esposizione — XC2
- Copriferro — 60mm

CORDOLI PARATIE
- Classe di resistenza minima — C25/30
- Classe di esposizione — XC2
- Copriferro — 40mm

FONDAZIONI MURI
- Classe di resistenza minima — C28/35
- Classe di esposizione — XC2
- Copriferro — 40mm

ELEVAZIONI MURI
- Classe di resistenza minima — C32/40
- Classe di esposizione — XF2
- Copriferro — 40mm

ACCIAIO PER ARMATURA LENTA
- Acciaio in barre — B450C
- Reti — B450A
- Sovrapposizione — 60diametri

CALCESTRUZZO PER PREFABBRICATI

BILASTRE
- Classe di resistenza minima — C32/40
- Classe di esposizione — XF2
- Copriferro — 30mm

ELEMENTI A PANNELLO
- Classe di resistenza minima — C35/45
- Classe di esposizione — XF2
- Copriferro — 30mm

MICROPALI PER PARATIE PROVVISORIE

MALTE E MISCELE CEMENTIZIE
- Classe di resistenza minima — C25/30
- Classe di esposizione — XC2
- Eventuali additivi — secondo NTA

ACCIAIO ARMATURA
- Profilo tubolare senza saldatura — S355J2
- Giunzioni a manicotto filettato

PIANTA
(1:100)

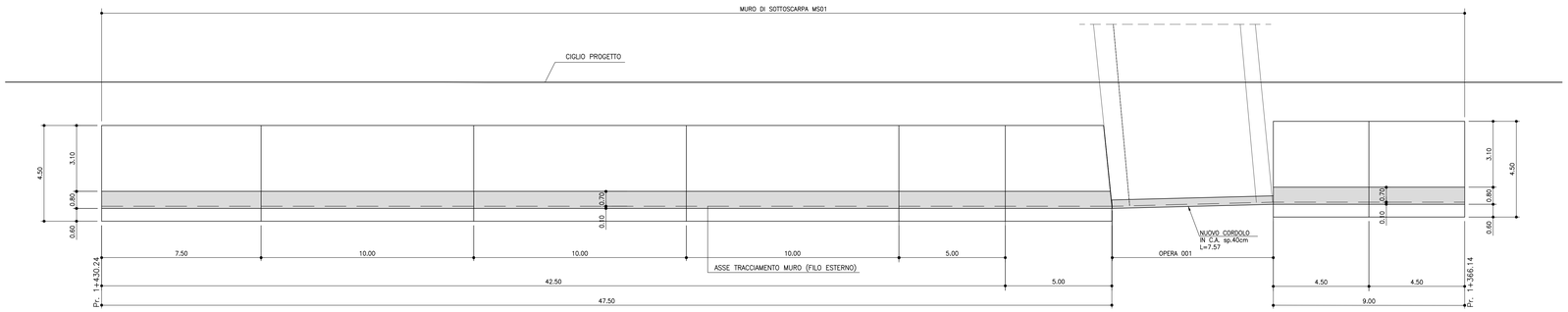

DATI DI TRACCIAMENTO		
	X	Y
1	9900864.303	3155042.386
2	9900873.303	3155042.509
3	9900873.364	3155038.009
4	9900864.365	3155037.887
5	9900880.893	3155042.809
6	9900928.400	3155043.498
7	9900928.462	3155038.959
8	9900881.346	3155038.314

PIANTA PALI E TRACCIAMENTO
(1:100)

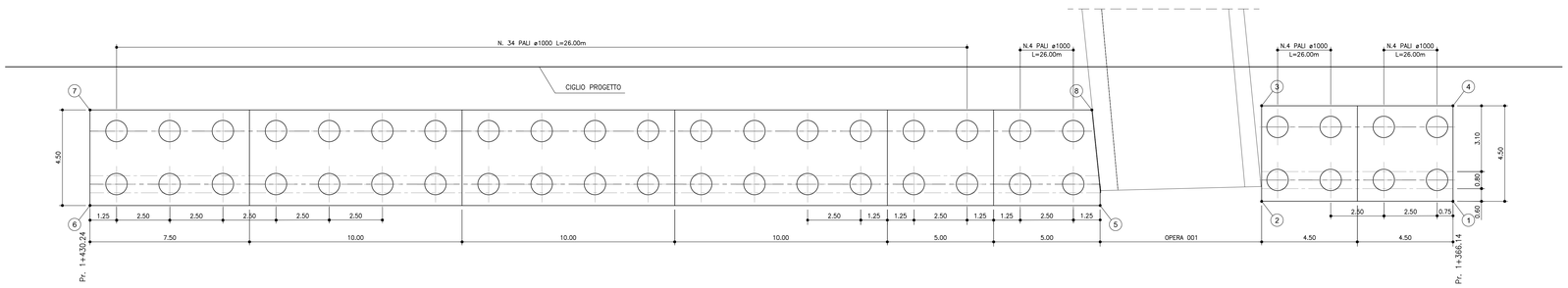

SEZIONE NUOVO CORDOLO IN C.A.
(1:50)

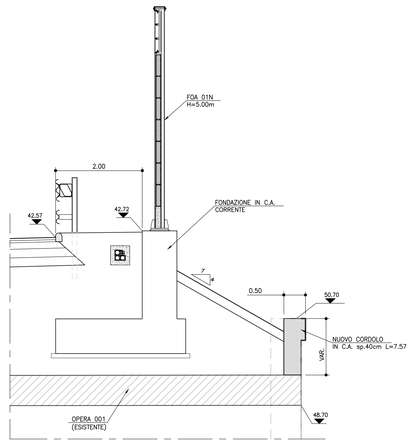

autostrade per l'italia

AUTOSTRADA (A14) : BOLOGNA–BARI–TARANTO

TRATTO: BOLOGNA S.LAZZARO – NUOVO SVINCOLO DI PONTE RIZZOLI

NUOVA STAZIONE DI PONTE RIZZOLI E REALIZZAZIONE DELLA COMPLANARE NORD

PROGETTO DEFINITIVO

CORPO STRADALE

OPERE D'ARTE MINORI

OPERE DI SOSTEGNO

MURO DI SOTTOSCARPA MS06
CARPENTERIA – PIANTA E SEZIONI

IL PROGETTISTA SPECIALISTICO	IL RESPONSABILE INTEGRAZIONE PRESTAZIONI SPECIALISTICHE	IL DIRETTORE TECNICO
Ing. Marco Pietro D'Angelantonio Ord. Ingg. Milano N.20155 **RESPONSABILE GEOTECNICA ALL'APERTO**	Ing. Federico Ferrari Ord. Ingg. Milano N. 21082	Ing. Orlando Mazza Ord. Ingg. Pavia N. 1496 **PROGETTAZIONE NUOVE OPERE AUTOSTRADALI**

CODICE IDENTIFICATIVO

RIFERIMENTO PROGETTO			RIFERIMENTO DIRETTORI					RIFERIMENTO ELABORATO				Ordinatore:
Codice Commessa	Lotto, Sub-Prog, Cod. Appalto	Fase	Capitolo	Paragrafo	WBS	PARTE D'OPERA		Tip.	Disciplina	Progressivo	Rev.	00
1 1 1 4 3 9 0 0 0 1	P D	0 0	0 0 0	0 0 0	0 0 0	0 0 0	0 0 0	A	P E	0 0 3 2	0 0	SCALA: 1:100

spea INGINEERING — Aiantia

PROJECT MANAGER:	SUPPORTO SPECIALISTICO:	REVISIONE	
Ing. Federico Ferrari Ord. Ingg. Milano N. 21082		n.	data
		0	GENNAIO 2017
		1	–
		2	–
		3	–
		4	–
REDATTO: –	VERIFICATO: –		

	VISTO DEL COMMITTENTE	VISTO DEL CONCEDENTE
	autostrade per l'italia IL RESPONSABILE UNICO DEL PROCEDIMENTO Ing. Antonio Pinnarò	Ministero delle Infrastrutture e dei Trasporti DIPARTIMENTO PER LA RETE STRADALE E AUTOSTRADALE - DIV. 10 - UFFICI DIRIGENZIALI GENERALI DIRETTORE GENERALE PER LA VIGILANZA SUI CONCESSIONARI AUTOSTRADALI

IL PRESENTE DOCUMENTO NON POTRA' ESSERE COPIATO, RIPRODOTTO O ALTRIMENTI PUBBLICATO, IN TUTTO O IN PARTE, SENZA IL CONSENSO SCRITTO DELLA SOC. AUTOSTRADE PER L'ITALIA S.P.A.. COME UTILIZZO NON AUTORIZZATO SARA' PERSEGUITO A NORMA DI LEGGE.
THIS DOCUMENT MAY NOT BE COPIED, REPRODUCED OR PUBLISHED, EITHER IN PART OR IN ITS ENTIRETY, WITHOUT THE WRITTEN PERMISSION OF SOC. AUTOSTRADE PER L'ITALIA S.P.A.. UNAUTHORIZED USE WILL BE PROSECUTED BY LAW.