STATO DI FATTO

STRALCIO SEZIONE LONGITUDINALE
(1:100)

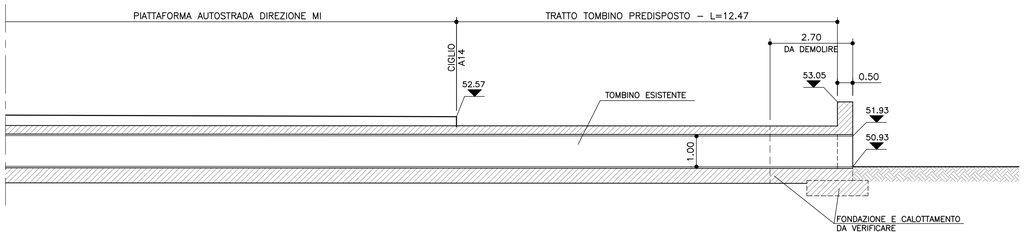

PROSPETTO IMBOCCO LATO NORD
(1:100)

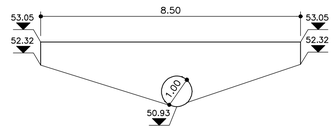

DETTAGLIO CORDOLO LATO NORD
(1:20)

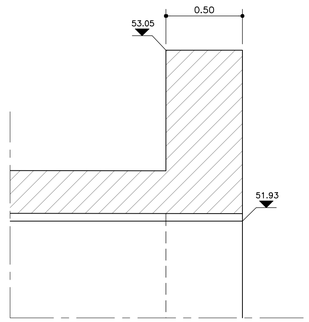

STRALCIO PLANIMETRICO
(1:100)

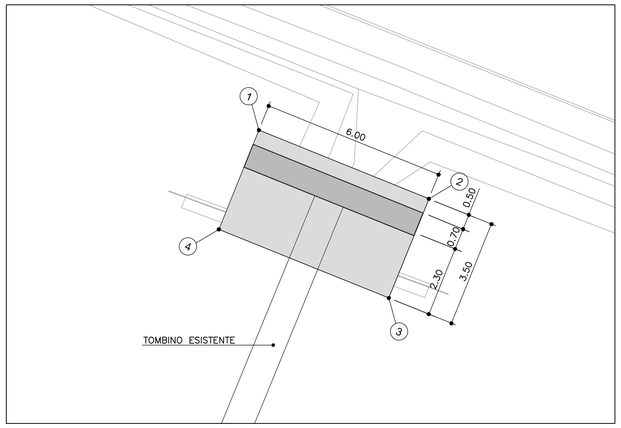

DATI DI TRACCIAMENTO		
	X	Y
1	9902976.053	3154479.760
2	9902981.616	3154477.513
3	9902980.306	3154474.267
4	9902974.742	3154476.514

STATO DI FATTO

STRALCIO SEZIONE LONGITUDINALE
(1:100)

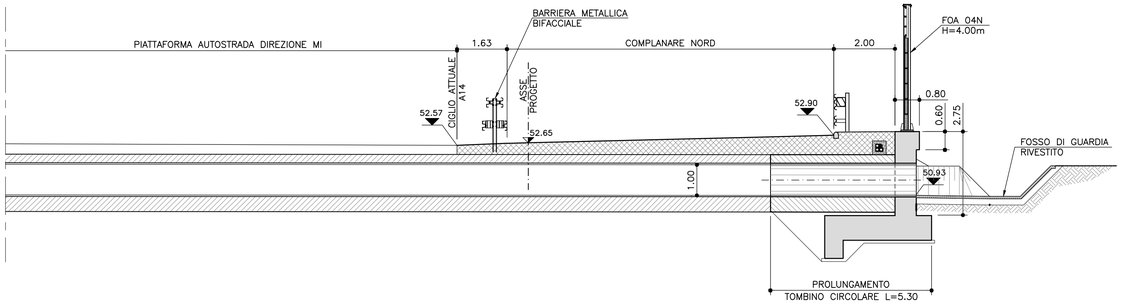

CARPENTERIA IMBOCCO LATO NORD
(1:100)

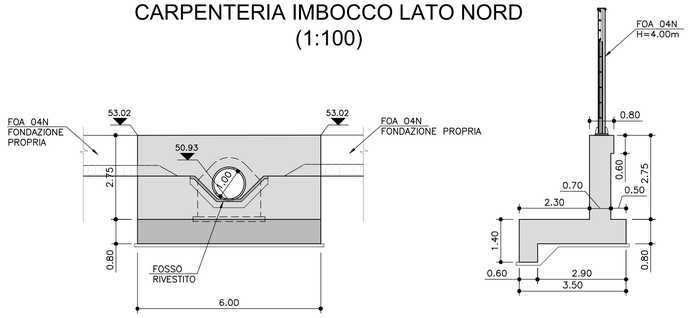

SEZIONE PROLUNGAMENTO TOMBINO
(1:50)

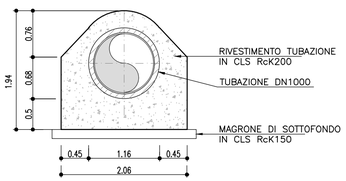

autostrade per l'italia

AUTOSTRADA (A14) : BOLOGNA–BARI–TARANTO

TRATTO: BOLOGNA S.LAZZARO – NUOVO SVINCOLO DI PONTE RIZZOLI

NUOVA STAZIONE DI PONTE RIZZOLI
E
REALIZZAZIONE DELLA COMPLANARE NORD

PROGETTO DEFINITIVO

CORPO STRADALE

OPERE D'ARTE MINORI

MANUFATTI IDRAULICI

TOMBINO DN1000 T005 – Pk.25+201.69
STATO DI FATTO E DI PROGETTO

IL PROGETTISTA SPECIALISTICO	IL RESPONSABILE INTEGRAZIONE PRESTAZIONI SPECIALISTICHE	IL DIRETTORE TECNICO
Ing. Lucio Ferretti Torricelli Ord. Ingg. Brescia N.2188 RESPONSABILE STRUTTURE	Ing. Federica Ferrari Ord. Ingg. Milano N. 21082	Ing. Orlando Mazza Ord. Ingg. Pavia N. 1496 PROGETTAZIONE NUOVE OPERE AUTOSTRADALI

| CODICE IDENTIFICATIVO | | |