PIANTA SCHEMA APPOGGI scala (1:100)

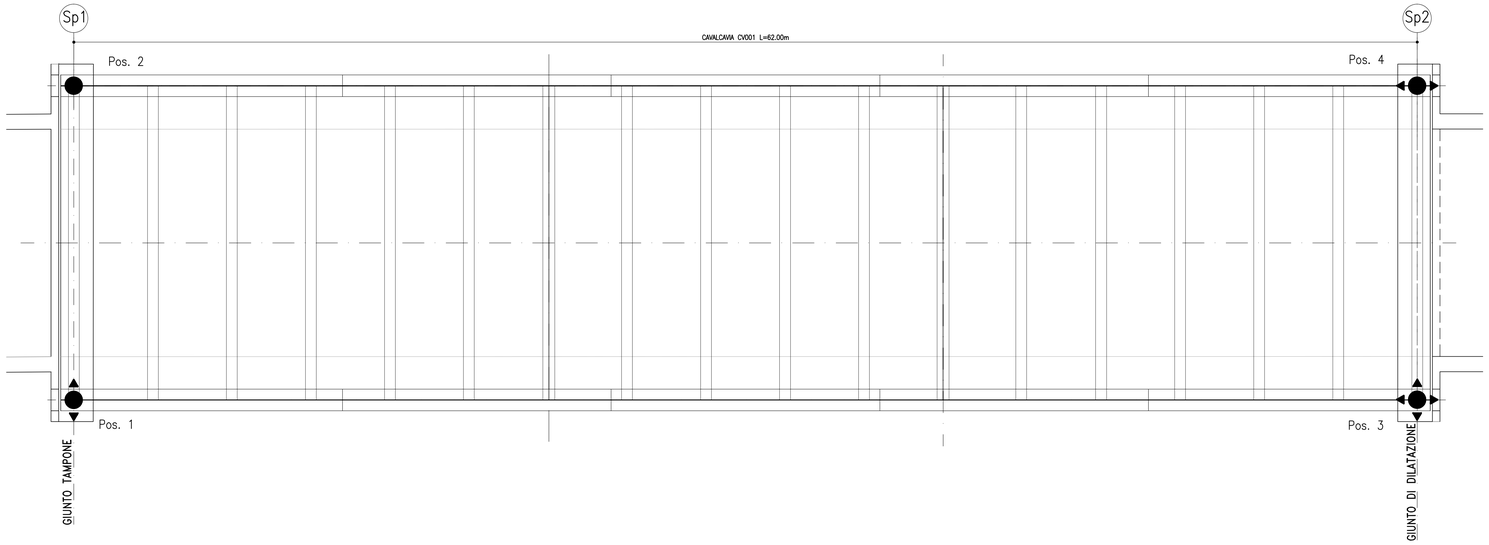

PARTICOLARE COPRIGIUNTO

scala (1:5)

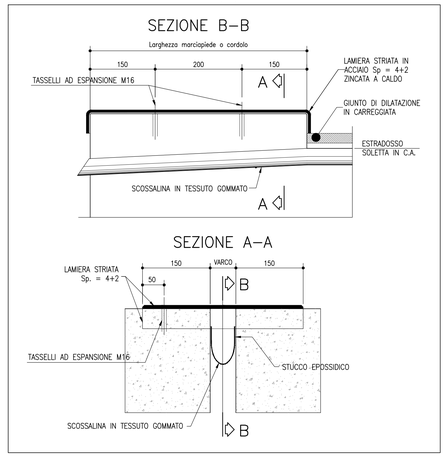

PORTATE MASSIME APPOGGI (kN)

POSIZIONE	SIMBOLO	TIPO	S.L.E. max Fx	S.L.E. max Fy	S.L.E. max Fz	S.L.U. max Fx	S.L.U. max Fy	S.L.U. max Fz	S.L.V. max Fx	S.L.V. max Fy	S.L.V. max Fz
Pos. 1		UNIDIREZIONALE DIREZIONE Y	1300	–	4800	1700	–	6500	650	–	3300
Pos. 2		FISSO	1250	700	4800	1650	950	6500	700	1550	3300
Pos. 3		MULTIDIREZIONALE	–	–	4800	–	–	6500	–	–	3300
Pos. 4		UNIDIREZIONALE DIREZIONE X	–	350	4800	–	500	6500	–	1250	3300

ESCURSIONI APPOGGI (mm)

POSIZIONE	TIPO	S.L.E. δx +/– (long.)	S.L.E. δy +/– (trasv.)	S.L.U. δx +/– (long.)	S.L.U. δy +/– (trasv.)
Pos. 1	max δx	–	10	–	10
Pos. 1	max δy	–	10	–	10
Pos. 2	max δx	–	–	–	–
Pos. 2	max δy	–	–	–	–
Pos. 3	max δx	50	10	65	10
Pos. 3	max δy	50	10	65	10
Pos. 4	max δx	50	–	65	–
Pos. 4	max δy	50	–	65	–

ESCURSIONI GIUNTI (mm)

TIPO	S.L.E. δx +/– (long.)	S.L.E. δy +/– (trasv.)	S.L.U. δx +/– (long.)	S.L.U. δy +/– (trasv.)
max δx	50	10	65	10
max δy	50	10	65	10

VARCO (mm)

TIPO	S.L.V. δ
max δx	100

SEZIONE APPOGGIO scala (1:10)

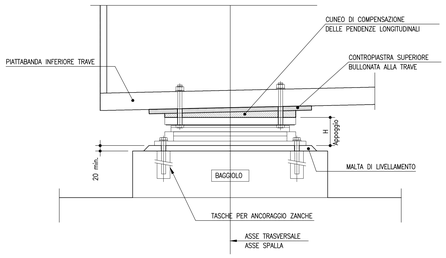

PIANTA APPOGGI scala (1:10)

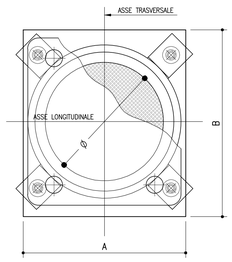

TIPOLOGIA APPARECCHI DI APPOGGIO

APPARECCHI DI APPOGGIO METALLICI A DISCO ELASTOMERICO CONFINATO CON SUPERFICIE DI SCORRIMENTO FORMATA DA UNA PIASTRA METALLICA IN ACCIAIO INOSSIDABILE E DA UN DISCO IN PTFE (TEFLON).

NOTA BENE:

- LE CONTROPIASTRE SUPERIORI DOVRANNO TENER CONTO DELLA COMPENSAZIONE DELLE PENDENZE LONGITUDINALI DEL VIADOTTO. L'INCLINAZIONE AGGIUNTIVA DOVUTA ALLA CONTROMONTA NON DEVE ESSERE COMPENSATA.
- TUTTE LE DIMENSIONI DEGLI APPOGGI INDICATE NEI PARTICOLARI SONO DA VERIFICARE CON QUELLE FORNITE DAL COSTRUTTORE IN BASE AI CARICHI RIPORTATI NEL PRESENTE ELABORATO.

DETTAGLIO GIUNTO DI DILATAZIONE TRASVERSALE

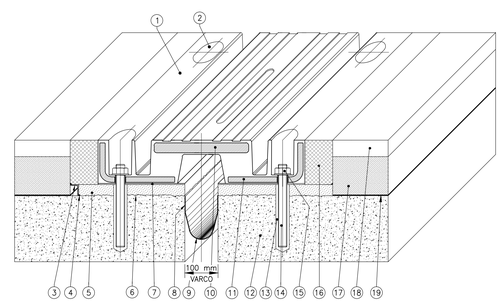

POS.	DESCRIZIONE – DIMENSIONI
19	Impermeabilizzazione impalcato
18	Manto d'usura
17	Binder
16	Mossello
15	Dado M16 UNI 5587
14	Barra filettata M16x160
13	Resina di ancoraggio
12	Testata soletta
11	Angolare
10	Piastra ponte
9	Scossalina raccolta acque sp. 1.2 mm
8	Stesa e rasatura stucco pareti vert.
7	Stuccatura
6	Bocciardatura e mano d'attacco
5	Allettamento in malta
4	Stuccatura
3	Profilo di drenaggio a "L"
2	Sigillatura
1	Elemento modulare

IL GIUNTO SARÀ COSTITUITO DA MODULI IN GOMMA ARMATA A NORMA CNR 10018 REALIZZATI MEDIANTE UNA PIASTRA PONTE CENTRALE E QUATTRO ELEMENTI PORTANTI LATERALI

I GIUNTI SARANNO INOLTRE COSTITUITI DA:
- Sistema di ancoraggio meccanico realizzato mediante barre filettate o, in alternativa, zanche multidirezionali e tirafondi, a seconda delle esigenze di cantiere;
- Profilo a "L" in acciaio inox per drenaggio acque di sottopavimentazione;
- Masselli di malta epossidica di raccordo fra gli elementi di giunto e la pavimentazione bituminosa.

autostrade per l'italia

AUTOSTRADA (A14) : BOLOGNA–BARI–TARANTO

TRATTO: BOLOGNA S.LAZZARO – NUOVO SVINCOLO DI PONTE RIZZOLI

NUOVA STAZIONE DI PONTE RIZZOLI E REALIZZAZIONE DELLA COMPLANARE NORD

PROGETTO DEFINITIVO

SVINCOLO DI BORGATELLA

OPERE D'ARTE MAGGIORI

CAVALCAVIA CV001–B E SOTTOVIA ST003–B

CAVALCAVIA
PARTICOLARI APPOGGI E GIUNTI

IL PROGETTISTA SPECIALISTICO
Ing. Lucio Ferretti Torricelli
Ord. Ingg. Brescia N.2188
RESPONSABILE STRUTTURE

IL RESPONSABILE INTEGRAZIONE PRESTAZIONI SPECIALISTICHE
Ing. Federico Ferrari
Ord. Ingg. Milano N. 21082

IL DIRETTORE TECNICO
Ing. Orlando Mazza
Ord. Ingg. Pavia N. 1496
PROGETTAZIONE NUOVE OPERE AUTOSTRADALI

CODICE IDENTIFICATIVO

RIFERIMENTO PROGETTO: Codice Commessa	Lotto, Sub-Prog, Cod. Appalto	Fase	Capitolo	Paragrafo	RIFERIMENTO DIRETTORI: WBS	Progressivo	PARTE D'OPERA: Tip.	Disciplina	Progressivo	Rev.	RIFERIMENTO ELABORATO:	Ordinatore: 00
1 1 1 4 3 9	0 0 0 1	P D 0 0	0 0 0	0 0	0 0 0 0 0	0 1 6 4	O S	T R	0 0 7 2	0 0		SCALA: VARIE

spea ENGINEERING — per Atlantia

PROJECT MANAGER: Ing. Federico Ferrari, Ord. Ingg. Milano N. 21082

SUPPORTO SPECIALISTICO:

REDATTO: – VERIFICATO: –

REVISIONE n.	data
0	GENNAIO 2017
1	–
2	–
3	–
4	–

VISTO DEL COMMITTENTE
autostrade per l'italia
IL RESPONSABILE UNICO DEL PROCEDIMENTO
Ing. Antonio Pinasco

VISTO DEL CONCEDENTE
Ministero delle Infrastrutture e dei Trasporti
DIPARTIMENTO PER LA RETE STRADALE E AUTOSTRADALE ED I SISTEMI STRADALI, AUTOSTRADALI ED AUTOMOBILISTICI
DIRETTORE GENERALE PER LA VIGILANZA SUGLI ENTI CONCESSIONARI DI INFRASTRUTTURE STRADALI E AUTOSTRADALI

IL PRESENTE DOCUMENTO NON POTRA' ESSERE COPIATO, RIPRODOTTO O ALTRIMENTI PUBBLICATO, IN TUTTO O IN PARTE, SENZA IL CONSENSO SCRITTO DELLA SOC. AUTOSTRADE PER L'ITALIA S.P.A.. OGNI UTILIZZO NON AUTORIZZATO SARA' PERSEGUITO A NORMA DI LEGGE.
THIS DOCUMENT MAY NOT BE COPIED, REPRODUCED OR PUBLISHED, EITHER IN PART OR IN ITS ENTIRETY, WITHOUT THE WRITTEN PERMISSION OF SOC. AUTOSTRADE PER L'ITALIA S.P.A., UNAUTHORIZED USE WILL BE PROSECUTED BY LAW.