Schema interconnessione L.E. rampe
(Svincolo Borgatella)

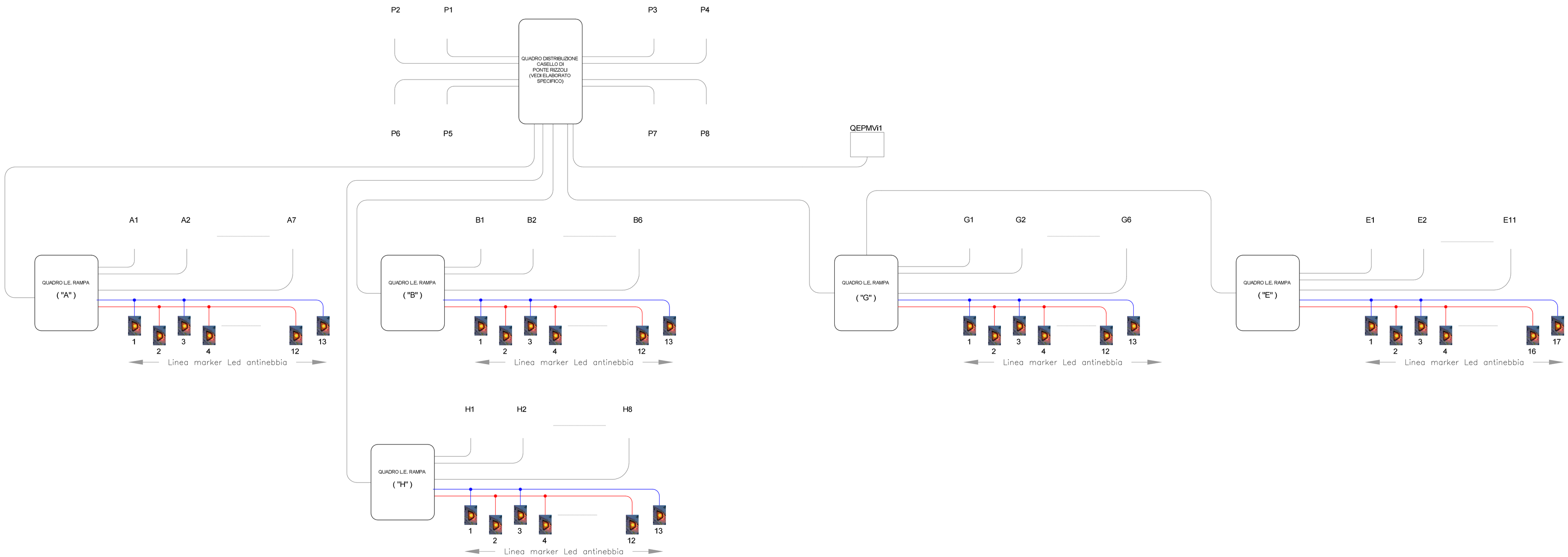

Dettaglio modulo passacavi a piastra di fondo armadio L.E.

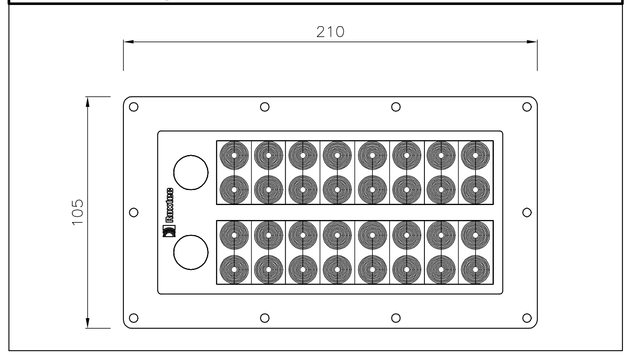

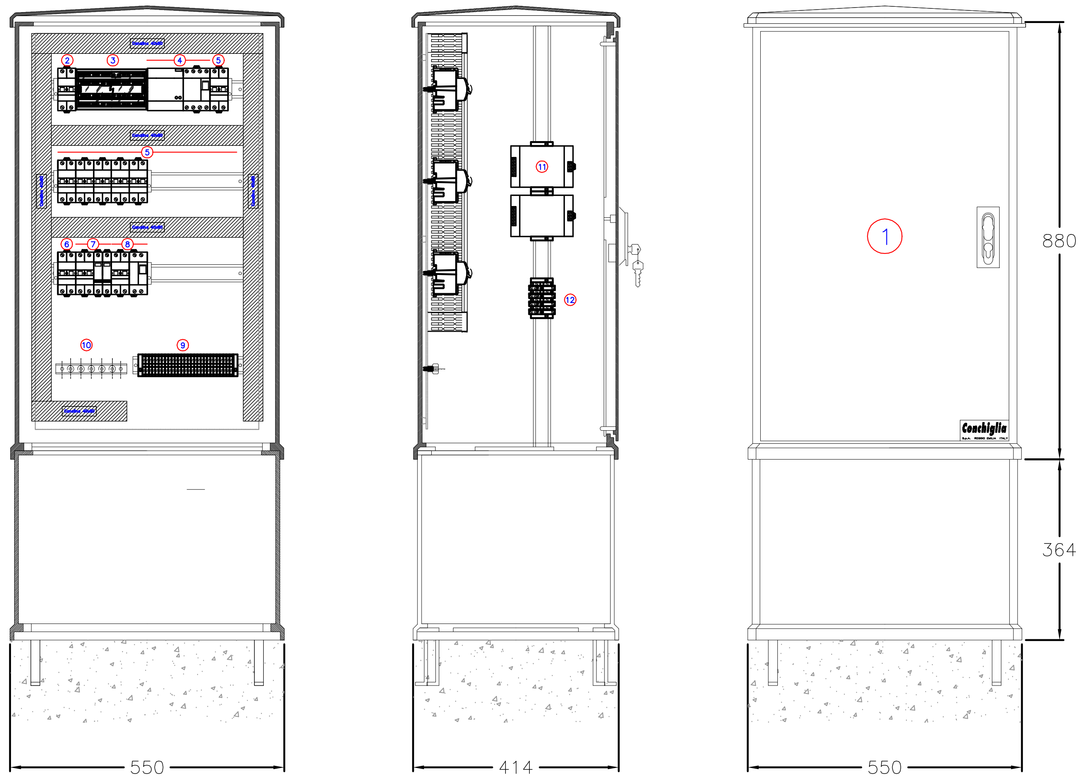

Tipologico costruttivo armadio stradale alimentazione L.E. rampe

LEGENDA

1	CONTENITORE MONOPORTA IN SMC (VETRORESINA) CHIUSO SU TUTTI I LATI, GRADO DI PROTEZIONE IP55, PIASTRA DI BASE ACCESSORIATA CON MODULO PASSACAVI TIPO ROXTEC, INTERBLOCCO PORTA SU DUE PUNTI TRAMITE MANIGLIA A LEVA ORIENTABILE E INSERTO CILINDRICO DI SICUREZZA, ZOCCOLO E TETTO PARAPIOGGIA, PIASTRA DI FONDO PER MONTAGGIO GUIDE DIN E CANALETTE PASSACAVI, ZOCCOLO DI SOFFIALZO, TELAIO METALLICO DI BASE PER ANCORAGGIO A BASAMENTO IN CLS GETTATO IN OPERA
2	INTERRUTTORE SEZIONATORE DELLA GEWISS cod. GW96256 4P – 16A 400V~ 2 MODULI. Caratteristiche tecniche : – Portata nominale 16A – Tensione nominale 400 V – N. moduli 2
3	MORSETTIERA RIPARTITRICE TETRAPOLARE DELLA GEWISS cod. GW44699 AVENTE LE SEGUENTI CARATTERISTICHE TECNICHE. – Dim. esterne BxHxP (mm)185x75x135 – Corrente nominale (A) 160 – N. mod.10 EN 50022 – Connessione max. ingresso 1x16–50 mm^2 – Connessione max. uscita (2x10–35+2x6–25+8x4–16) mm^2 – Icw (1s) 10 kA
4	INTERRUTTORE RESTART DELLA GEWISS cod. GW90927 RD PRO CON INTERRUTTORE DIFFERENZIALE 4P – 0.3A 400V~ 7 MODULI. Caratteristiche tecniche : – Portata relè differenziale 25A –4 Poli–300mA – Tensione nominale 400 V – N. moduli 7
5	ALIMENTAZIONE PALI ILLUMINAZIONE. INTERRUTTORE MAGNETOTERMICO – 2P CURVA C 6A 6kA – 2 MODULI. Caratteristiche tecniche – Corrente nominale 6 A – N. poli 2P – Tensione nominale 230 – 400 V – N.2 moduli EN 50022
6	GENERALE ALIMENTAZIONE GUIDA OTTICA ANTINEBBIA (ALIM. SWITCHING MARKER LED) INTERRUTTORE SEZIONATORE – 2P 16A – 2 MODULI. Caratteristiche tecniche – Corrente nominale 16 A – N. poli 2P – Tensione nominale 230 – 400 V – N.2 moduli EN 50022
7	SCARICATORE PER PROTEZIONE ALIMENTATORE GUIDA OTTICA. LIMITATORE DI SOVRATENSIONE DELLA CONTRADE cod. SPD L 1/10, AVENTE LE SEGUENTI CARATTERISTICHE TECNICHE: – SPD Tipo L con fundzionamento a 'limitazione' con variatore per la protezione contro correnti da fulmine e sovratensioni di utenze BT, in occasione di scariche indirette. – Limitatore NFC (No Follow Current); impedisce la circolazione della corrente susseguente di rete dopo l'intervento. – Dispositivo di distacco con segnalazione ottica in caso di guasto o degrado dell'SPD. – Idoneo all'installazione alle interfacce OB –1 e superiori, in accordo con il criterio delle zone di protezione e al coordinamento con ulteriori SPD a "limitazione". – SPD di Classe di prova II (sec. IEC 61643–11) e Tipo 2 (sec. EN 61643–11).

LEGENDA

8	INTERRUTTORE AUTOMATICO MAGNETOTERMICO DIFFERENZIALE PER ALIMENTAZIONE QUADRI UTENZE DELLA GEWISS cod. GW92045+GW94502 2P – 6A – 0,03A 230V~ 4 MODULI. Caratteristiche tecniche : – Portata interruttore 6A – curva C – 2 Poli – 300mA tipo A – Tensione nominale 230 V – N. moduli 4
9	MORSETTIERA PER ATTESTAZIONE LINEE ALIMENTAZIONE PALI ILLUMINAZIONE. Caratteristiche tecniche : – Morsetti della Cabur serie CBD con corpo isolante in poliammide UL94V–0 – aggancio su profilati DIN – certificato CESI 01 ATEX 090 U Ex e I M2 / II 2 G D campo di temperatura di utilizzo: –40 ± +80 °C
10	BARRA DI TERRA PER NODO EQUIPOTENZIALE
11	ALIMENTATORE STABILIZZATO SWITCHING DELLA DETAS mod. GSA SWD10/48 PER ALIMENTAZIONE GUIDA OTTICA. Caratteristiche tecniche : – Frequenza di switching 130 kHz – Tensione di isolamento 3000 Vac (In/Out) – Resistenza di isolamento 100 MΩ (@ 500 Vdc) – Temperatura operativa –25 ÷ +71°C – Umidità relativa 20% ÷ 90% Rh – Tipo di raffreddamento Convezione naturale – Efficienza tipica 89% – Tensione d'ingresso 115÷230 Vac (autoswitch) – Campo di frequenza 47÷63 Hz – Corrente di picco all'accensione 60 A 230 Vac – Assorbimento in ingresso 2.2 A 230 Vac – Correzione fattore di potenza passiva P.F.C. 0.7 – Tensione d'uscita 48 Vdc – Accuratezza sulla tensione d'uscita ±1% – Regolazione d'uscita ±0.5% – Variazione tensione d'uscita ±1% – Ondulazione residua + rumore 50 mV a pieno carico (banda utilizzata 20 MHz) – Tempo di tenuta dell'uscita> 30 ms (@ 230 Vac) – Marcatura CE secondo EN 55022 classe B, EN 61000–3–2, EN 61000–3–3, EN 55024, EN 61000–6–2, EN 61000–6–3
12	MORSETTIERA SEZIONABILE COMPLETA DI FUSIBILI PER ATTESTAZIONE LINEA/E ALIMENTAZIONE GUIDA OTTICA. I morsetti sono dotati di cartellino predisposto per l'inserimento di fusibile. I microcircuiti stampati non polarizzati (CIL) sono inseriti in un apposito alloggiamento del cartellino. L'accensione del LED evidenzia l'eventuale interruzione del fusibile. Caratteristiche tecniche : – Morsetto della Cabur cod. SFR.4/C24 – Circuito CIL/... – Portafusible con LED segnalatore con corpo isolante in poliammide UL94V–0 per fusibili Ø 5X20 mm, con possibilità di evidenziare l'eventuale interruzione del fusible mediante microcircuito LED (CIL/...) – aggancio su profilati DIN

NOTA BENE

LA CONFIGURAZIONE DELL'ARMADIO DI DISTRIBUZIONE RIPORTATA NEL PRESENTE ELABORATO, E' UNA RAPPRESENTAZIONE "TIPO" (MASSIMA CONFIGURAZIONE), PER L'ESATTA CONFIGURAZIONE (N. INTERRUTTORI, ECC.) SI RIMANDA AI RELATIVI SCHEMI ELETTRICI.

LE MARCHE E I MODELLI DELLE APPARECCHIATURE RAPPRESENTATE SUGLI ELABORATI DI PROGETTO SONO STATE INDICATE ESCLUSIVAMENTE PER UNA MIGLIORE INDIVIDUAZIONE TECNICA DEL PRODOTTO.

autostrade per l'italia

AUTOSTRADA (A14) : BOLOGNA–BARI–TARANTO

TRATTO: BOLOGNA S.LAZZARO – NUOVO SVINCOLO DI PONTE RIZZOLI

NUOVA STAZIONE DI PONTE RIZZOLI
E
REALIZZAZIONE DELLA COMPLANARE NORD

PROGETTO DEFINITIVO

SVINCOLO E BARRIERA DI PONTE RIZZOLI

IMPIANTI ELETTROMECCANICI

IMPIANTO DI DISTRIBUZIONE ELETTRICA

SCHEMA A BLOCCHI – PARTICOLARI COSTRUTTIVI ARMADIO STRADALE
Tav. 2

IL PROGETTISTA SPECIALISTICO	IL RESPONSABILE INTEGRAZIONE PRESTAZIONI SPECIALISTICHE	IL DIRETTORE TECNICO
Ing. Federico Luciani Ord. Ingg. Roma n.26460 RESPONSABILE ORDINE TECNOLOGICHE	Ing. Federico Ferrari Ord. Ingg. Milano N. 21082	Ing. Orlando Mazza Ord. Ingg. Pavia N. 1496 PROGETTAZIONE NUOVE OPERE AUTOSTRADALI

CODICE IDENTIFICATIVO

RIFERIMENTO PROGETTO			RIFERIMENTO DIRETTORI									RIFERIMENTO ELABORATO					Ordinatore:
Codice Commessa	Lotto, Sub-Prog, Cod. Appalto	Fase	Capitolo	Paragrafo	WBS	OPERA/DANNO	PARTE D'OPERA					Tip.	Disciplina	Progressivo		Rev.	00
1 1 1 4 3 9 0 0 0 1	P D	0 0	0 0	0 0	0 0	0 0	0 0	0 0	0 0	0 0	P T	0 0	3 2	0 0			SCALA: —

				REVISIONE:	
spea ENGINEERING per Atlantia	PROJECT MANAGER: Ing. Federico Ferrari Ord. Ingg. Milano N. 21082	SUPPORTO SPECIALISTICO:		n.	data
				0	GENNAIO 2017
				1	–
				2	–
	REDATTO: –	VERIFICATO: –		3	–
				4	–

VISTO DEL COMMITTENTE	VISTO DEL CONCEDENTE
autostrade per l'italia IL RESPONSABILE UNICO DEL PROCEDIMENTO Ing. Antonio Pinnarò	Ministero delle Infrastrutture e dei Trasporti DIPARTIMENTO PER LA RETE STRADALE E AUTOSTRADALE DIRETTORE GENERALE PER LA VIGILANZA SUGLI ENTI DI GESTIONE DELLE AUTOSTRADE

IL PRESENTE DOCUMENTO NON POTRA' ESSERE COPIATO, RIPRODOTTO O ALTRIMENTI PUBBLICATO, IN TUTTO O IN PARTE, SENZA IL CONSENSO SCRITTO DELLA SOC. AUTOSTRADE PER L'ITALIA S.P.A.. OGNI UTILIZZO NON AUTORIZZATO SARA' PERSEGUITO A NORMA DI LEGGE.
THE DOCUMENT MAY NOT BE COPIED, REPRODUCED OR PUBLISHED, EITHER IN PART OR IN ITS ENTIRETY, WITHOUT THE WRITTEN PERMISSION OF SOC. AUTOSTRADE PER L'ITALIA S.P.A.. UNAUTHORIZED USE WILL BE PROSECUTED BY LAW.