SEZIONE A-A
SCALA 1:100

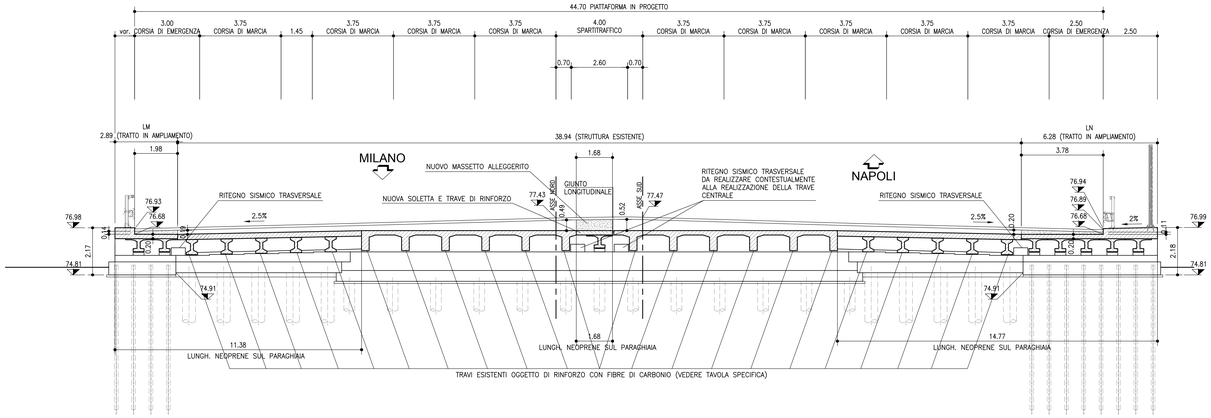

PIANTA
SCALA 1:100

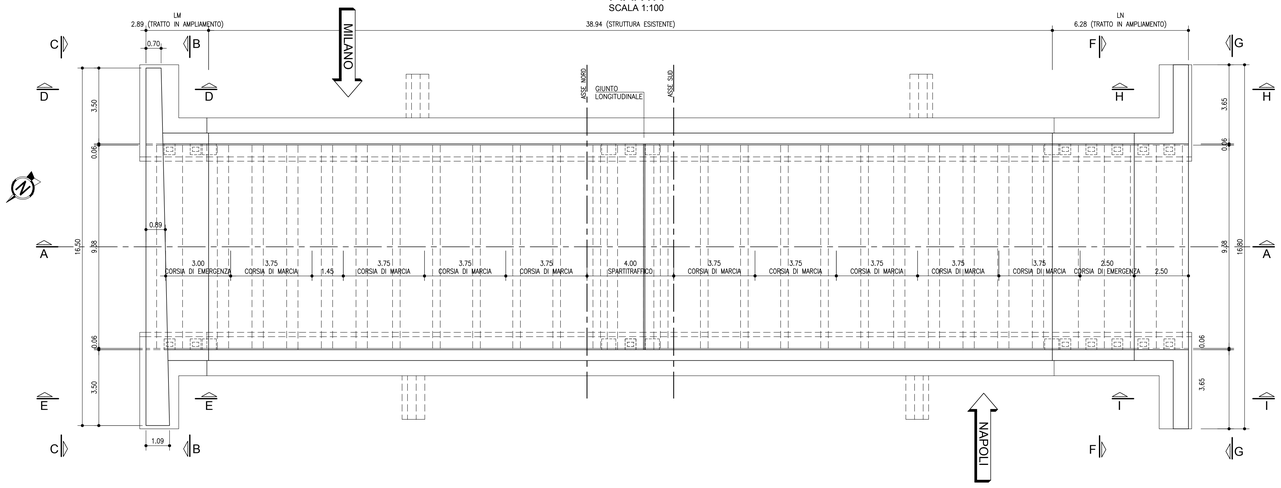

SEZIONE B-B
SCALA 1:50

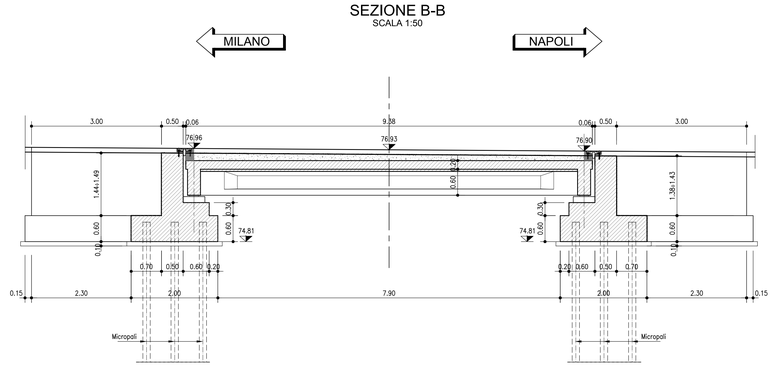

VISTA C-C
SCALA 1:50

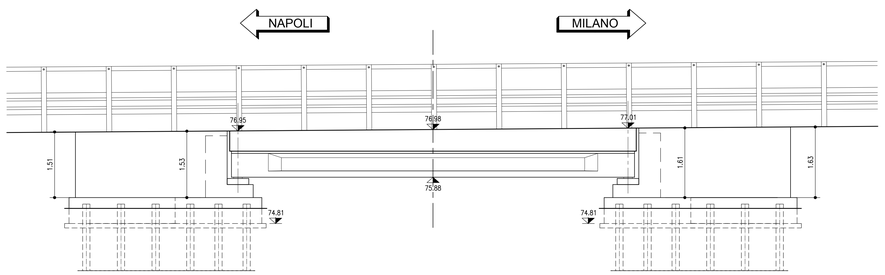

PARTICOLARE MURO SPALLA
SCALA 1:20

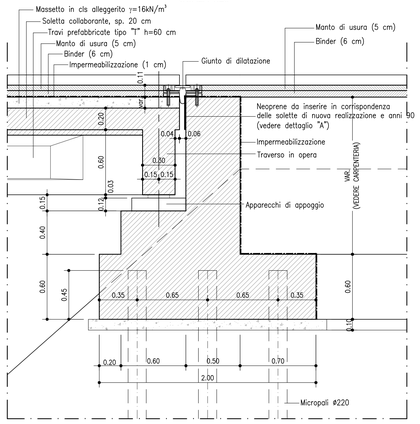

PARTICOLARE "A"
SCALA 1:10
SUPPORTO AMMORTIZZANTE IN GOMMA

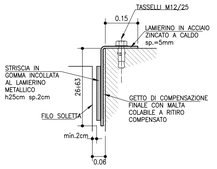

PARTICOLARE MICROPALO
SCALA 1:20

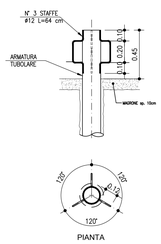

SEZIONE F-F
SCALA 1:50

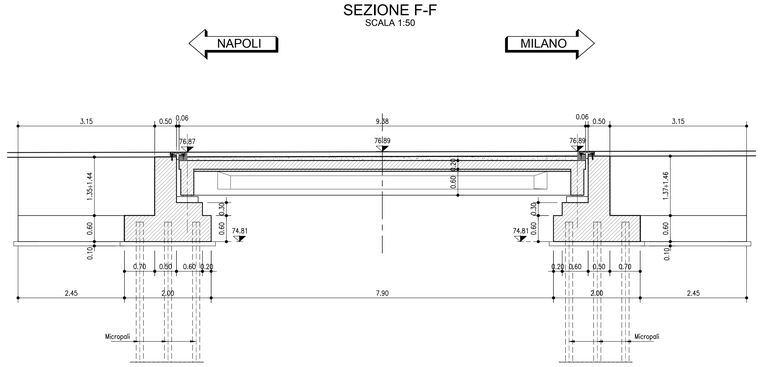

VISTA G-G
SCALA 1:50

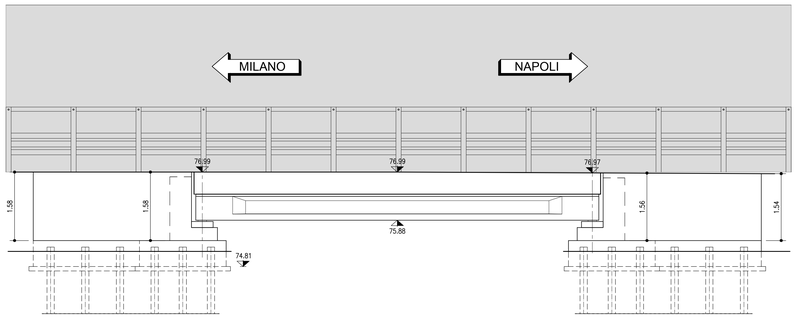

PLANIMETRIA DI INQUADRAMENTO
SCALA 1:500

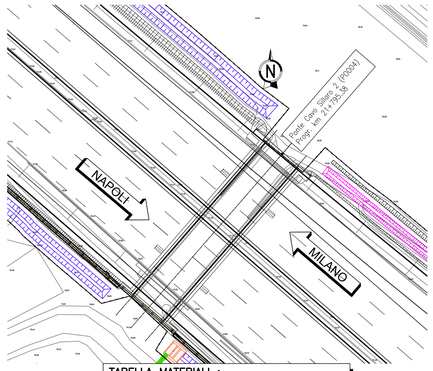

TABELLA MATERIALI :

CALCESTRUZZO :
Secondo EN206 – CNR UNI 11104
PALI:
– Classe C25/30
– Classe di esposizione XC2
MAGRO PER SOTTOFONDAZIONI:
– Classe C12/15
– Classe di esposizione X0
FONDAZIONI PILE, SPALLE E MURI:
– Classe C28/35
– Classe di esposizione XC2
ELEVAZIONI PILE:
– Classe C32/40
– Classe di esposizione XF2
PULVINO:
– Classe C32/40
– Classe di esposizione XF4
ELEVAZIONI MURI:
– Classe C28/35
– Classe di esposizione XF2
ELEVAZIONI SPALLE:
– Classe C32/40
– Classe di esposizione XF2
CORDOLI, BAGGIOLI E RITEGNI SISMICI:
– Classe C35/45
– Classe di esposizione XF4
SOLETTE IN C.A.:
Calcestruzzo a ritiro compensato con espansivo a base di ossido di calcio con ritiro ≤ 100 micron/m a 28gg. (Valutazione con la prova secondo UNI 8148)
– Classe C35/45 MPa
– Classe di esposizione XF4
COPPELLE:
– Classe C35/45
– Classe di esposizione XF4

COPRIFERRO NOMINALE* per pali trivellati (#palo>600mm) Cnom.=60.0mm
COPRIFERRO NOMINALE* per solette Cnom.=35.0mm
COPRIFERRO NOMINALE* per elevazioni Cnom.=35.0mm
COPRIFERRO NOMINALE* per fondazioni Cnom.=40.0mm
* EN 1992-1-1 par. 4.4.1 (2)P

ACCIAIO PER C.A.:
Secondo NTC 2008 (DM 14/01/2008)
Tipo B450C fyk ≥ 450MPa
ftk ≥ 540MPa

MICROPALI / ANCORAGGI PASSIVI:
CARPENTERIA METALLICA:
Classe di esecuzione EXC3
Acciaio in profili a sezione aperta laminati a caldo saldati:
– Tipo EN 10025-2 S355 J2+N (per spessori nominali t ≤ 40 mm)
– Tipo EN 10025-2 S355 K2+N (per spessori nominali t > 40 mm)

Acciaio in profili a sezione aperta laminati a caldo non saldati:
– Tipo EN 10025-2 S355 J0+N

Acciaio in profili a sezione cava:
– Tipo EN 10210-1 S355 J0H+N

MISCELA / MALTA CEMENTIZIA DI INIEZIONE:
Secondo NTA – soggetto ad approvazione della Direzione Lavori
Classe di resistenza minima C25/30
Classe di esposizione XC2
Eventuali additivi secondo NTA

MODALITA' DI ESECUZIONE DI:
Micropali di fondazione e tiranti passivi: iniezione ad alta pressione, tipo IGU in un'unica soluzione con singola valvola di fondo;
Micropali per opere provvisionali: getto a gravità o a bassa pressione

PER QUANTO NON SPECIFICATO, IN PARTICOLARE RELATIVAMENTE ALLE CARATTERISTICHE DEI MATERIALI, ALLE SPECIFICHE PER L'ESECUZIONE DEI LAVORI ED AI CONTROLLI DA ESEGUIRE, SI DOVRA' FARE RIFERIMENTO ALLE NORME TECNICHE D'APPALTO.

GETTO DI SUTURA SOLETTA ESISTENTE-AMPLIAMENTO

LEGANTE A RAPIDO INDURIMENTO :
– Classe C20/25 MPa a 8 ore con temperatura 0°÷20°C
– Classe di esposizione XF4
– Altre specifiche saranno osservate su indicazioni imposte sulla scheda tecnica del produttore del legante

autostrade per l'italia

AUTOSTRADA (A1) : MILANO - NAPOLI
MILANO SUD - LODI

AMPLIAMENTO ALLA QUARTA CORSIA

PROGETTO ESECUTIVO

AUTOSTRADA A1

OPERE D'ARTE MAGGIORI
Ponte Cavo Sillaro 2 pk 21+790,82/21+799,82

Carpenteria - Tav 1

IL PROGETTISTA SPECIALISTICO	IL RESPONSABILE INTEGRAZIONE PRESTAZIONI SPECIALISTICHE	IL DIRETTORE TECNICO
Ing. Lucio Ferretti Torricelli Ord. Ingg. Brescia N. 2188 Responsabile Strutture	Ing. Francesca Di Noto Ord. Ingg. Milano n.A30472	Ing. Orlando Mazza Ord. Ingg. Pavia n. 1496 Divisione Progettazione e D.L. Nuove Opere Autostradali

CODICE IDENTIFICATIVO

RIFERIMENTO PROGETTO			RIFERIMENTO DIRETTORIO				RIFERIMENTO ELABORATO					ORDINATORE
Codice Commessa	Lotto, Sub-Prog, Cod. Appalto	Fase	Capitolo	Paragrafo	W B S	Parte d'opera	Tip.	Disciplina	Progressivo	Rev.		2
119959	LL00	PE	AU	OPM	PO004	00000	D	STR	0093	1		SCALA varie

spea ENGINEERING
Atlantia

PROJECT MANAGER:	SUPPORTO SPECIALISTICO:	REVISIONE	
Ing. Ilaria Lavander Ord. Ingg. Milano n.A29830		n.	data
		0	Novembre 2017
		1	Gennaio 2018
REDATTO:	VERIFICATO:		

VISTO DEL COMMITTENTE
autostrade per l'italia
IL RESPONSABILE UNICO DEL PROCEDIMENTO
Ing. Stefano Stranzi

VISTO DEL CONCEDENTE
Ministero delle Infrastrutture e dei Trasporti
DIPARTIMENTO PER LA INFRASTRUTTURA, GLI AFFARI GENERALI E IL PERSONALE
DIREZIONE GENERALE PER LA VIGILANZA SUI CONCESSIONARI

IL PRESENTE DOCUMENTO NON POTRA' ESSERE COPIATO, RIPRODOTTO O ALTRIMENTI PUBBLICATO, IN TUTTO O IN PARTE, SENZA IL CONSENSO SCRITTO DELLA SOC. AUTOSTRADE PER L'ITALIA S.P.A.. OGNI UTILIZZO NON AUTORIZZATO SARA' PERSEGUITO A NORMA DI LEGGE.
THIS DOCUMENT MAY NOT BE COPIED, REPRODUCED OR PUBLISHED, EITHER IN PART OR IN ITS ENTIRETY, WITHOUT THE WRITTEN PERMISSION OF SOC. AUTOSTRADE PER L'ITALIA S.P.A. UNAUTHORIZED USE WILL BE PROSECUTED BY LAW.

SCALA DI STAMPA: 1=1