NOTE

- PER CARPENTERIA FONDAZIONI E SOTTOFONDAZIONI VEDERE ELABORATO SPECIFICO
- PER CARPENTERIA PANNELLI FONOASSORBENTI VEDERE ELABORATO: "BARRIERE ANTIFONICHE–TIPOLOGICI ARCHITETTONICI"
- PER CARPENTERIA METALLICA VEDERE ELABORATO: "BARRIERE ANTIFONICHE–TIPOLOGICI STRUTTURALI"

PLANIMETRIA DI PROGETTO

1:200

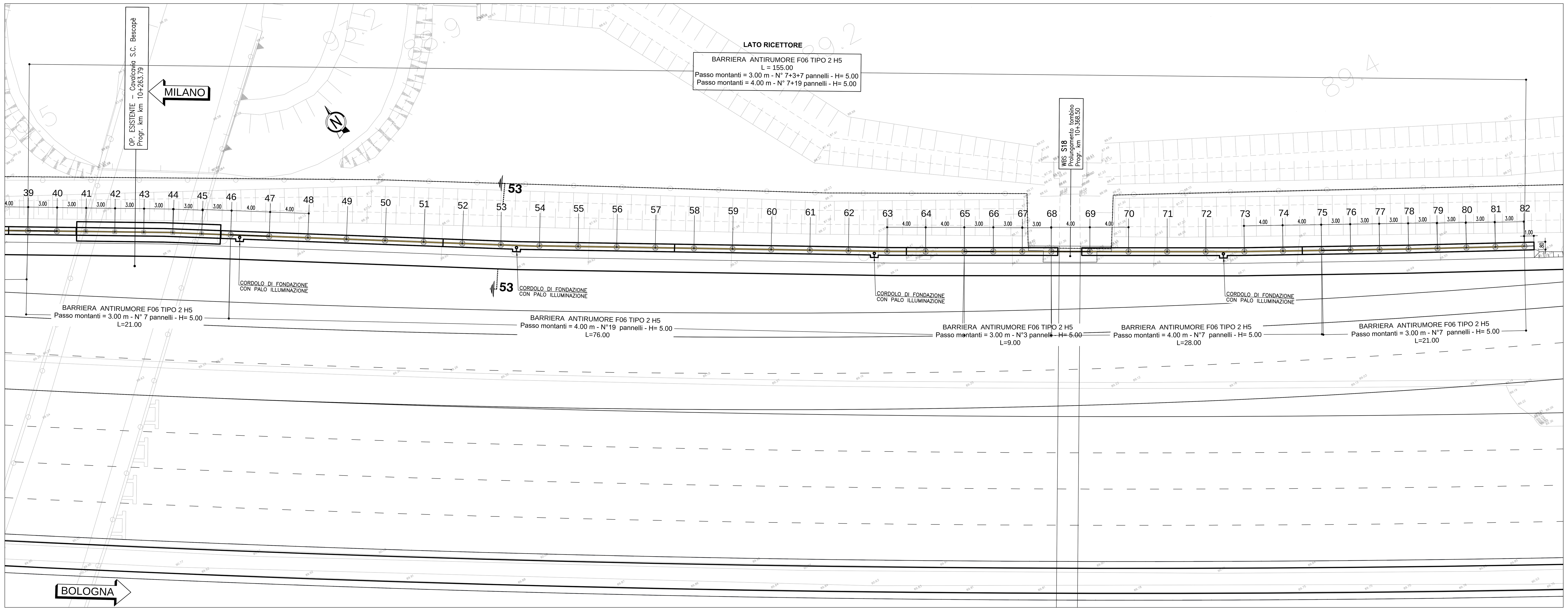

SEZIONE LONGITUDINALE – VISTA DA LATO RICETTORE

1:200

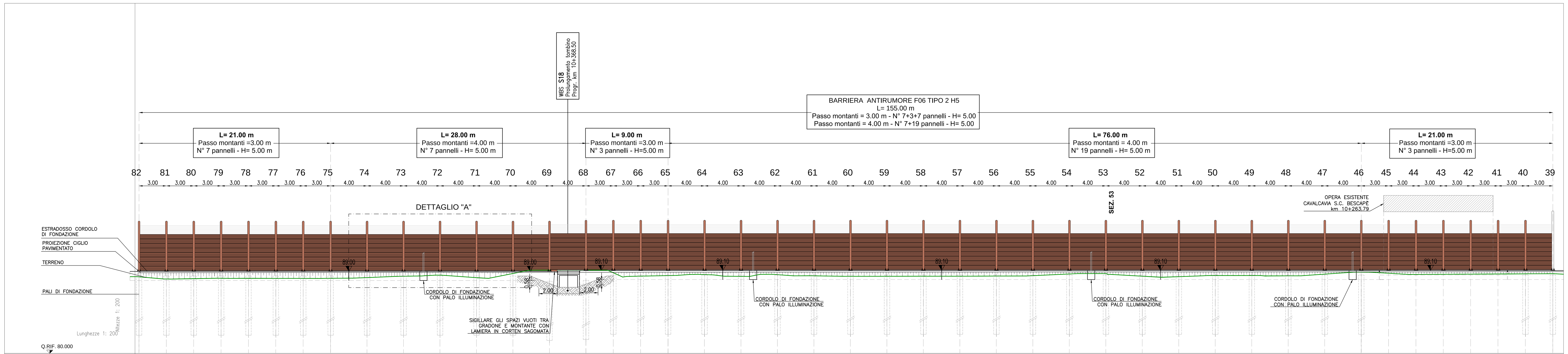

No. PALI	DISTANZE PARZIALI	QUOTE CIGLIO PAVIMENTATO	QUOTE TERRENO
82		88.85	88.40
	3.00		
81		88.85	88.17
	3.00		
80		88.86	88.21
	3.00		
79		88.86	88.25
	3.00		
78		88.87	88.24
	3.00		
77		88.87	88.24
	3.00		
76		88.88	88.23
	3.00		
75		88.88	88.24
	4.00		
74		88.89	88.33
	4.00		
73		88.89	88.47
	4.00		
72		88.89	88.59
	4.00		
71		88.89	88.31
	4.00		
70		88.90	88.78
	4.00		
69		88.90	89.14
	4.00		
68		88.90	89.13
	3.00		
67		88.90	88.85
	3.00		
66		88.91	88.48
	3.00		
65		88.91	88.54
	4.00		
64		88.91	88.65
	4.00		
63		88.92	88.46
	4.00		
62		88.92	88.64
	4.00		
61		88.92	88.51
	4.00		
60		88.92	88.47
	4.00		
59		88.92	88.47
	4.00		
58		88.93	88.47
	4.00		
57		88.93	88.48
	4.00		
56		88.93	88.49
	4.00		
55		88.93	88.53
	4.00		
54		88.94	88.72
	4.00		
53		88.94	88.76
	4.00		
52		88.94	88.48
	4.00		
51		88.94	88.43
	4.00		
50		88.94	88.55
	4.00		
49		88.94	88.55
	4.00		
48		88.94	88.51
	4.00		
47		88.94	88.70
	4.00		
46		88.94	88.92
	3.00		
45		88.95	88.80
	3.00		
44		88.95	88.67
	3.00		
43		88.95	88.69
	3.00		
42		88.96	88.70
	3.00		
41		88.96	88.72
	3.00		
40		88.97	88.73
	3.00		
39		88.97	88.75

SEZIONE 53 (TIPICA)

SCALA 1:25

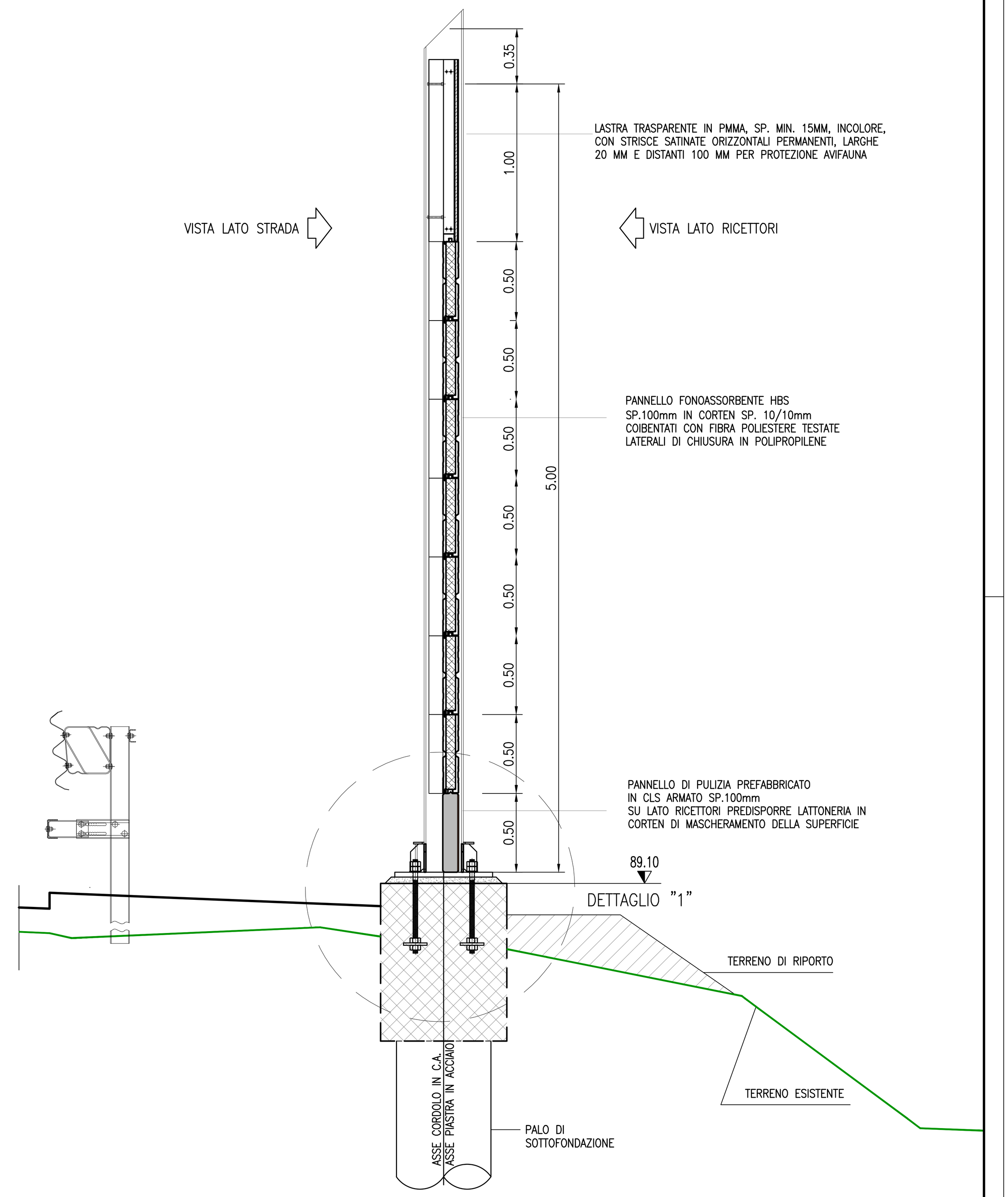

PLANIMETRIA DI RIFERIMENTO

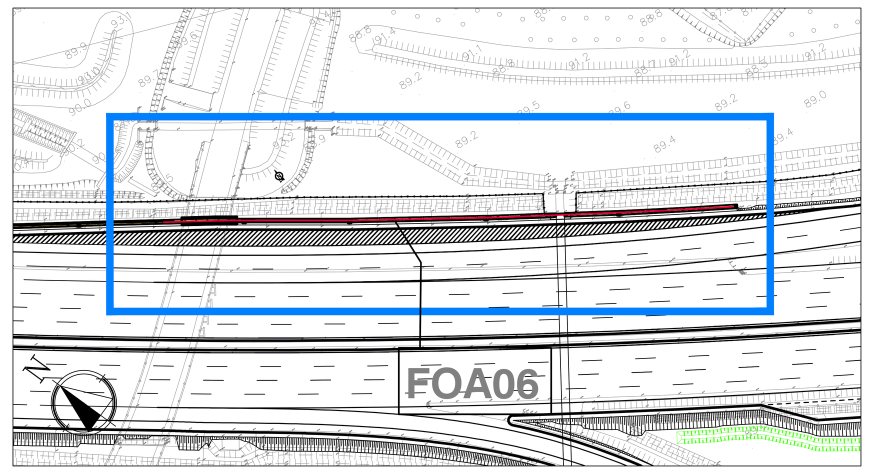

DETTAGLIO "A" SCALA 1:100

VISTA DA LATO STRADA

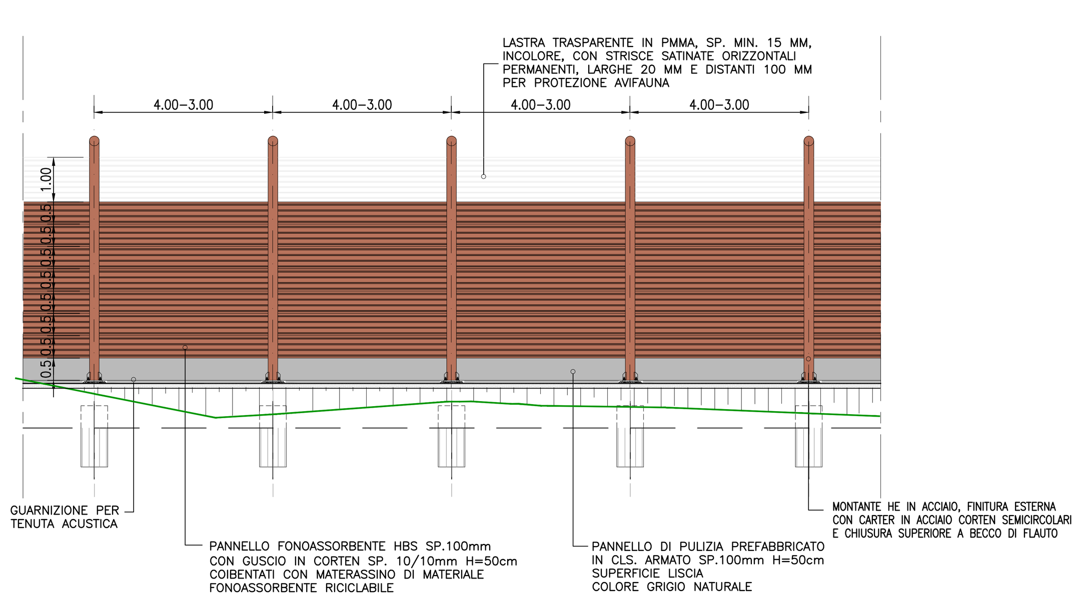

DETTAGLIO "1"

SCALA 1:10

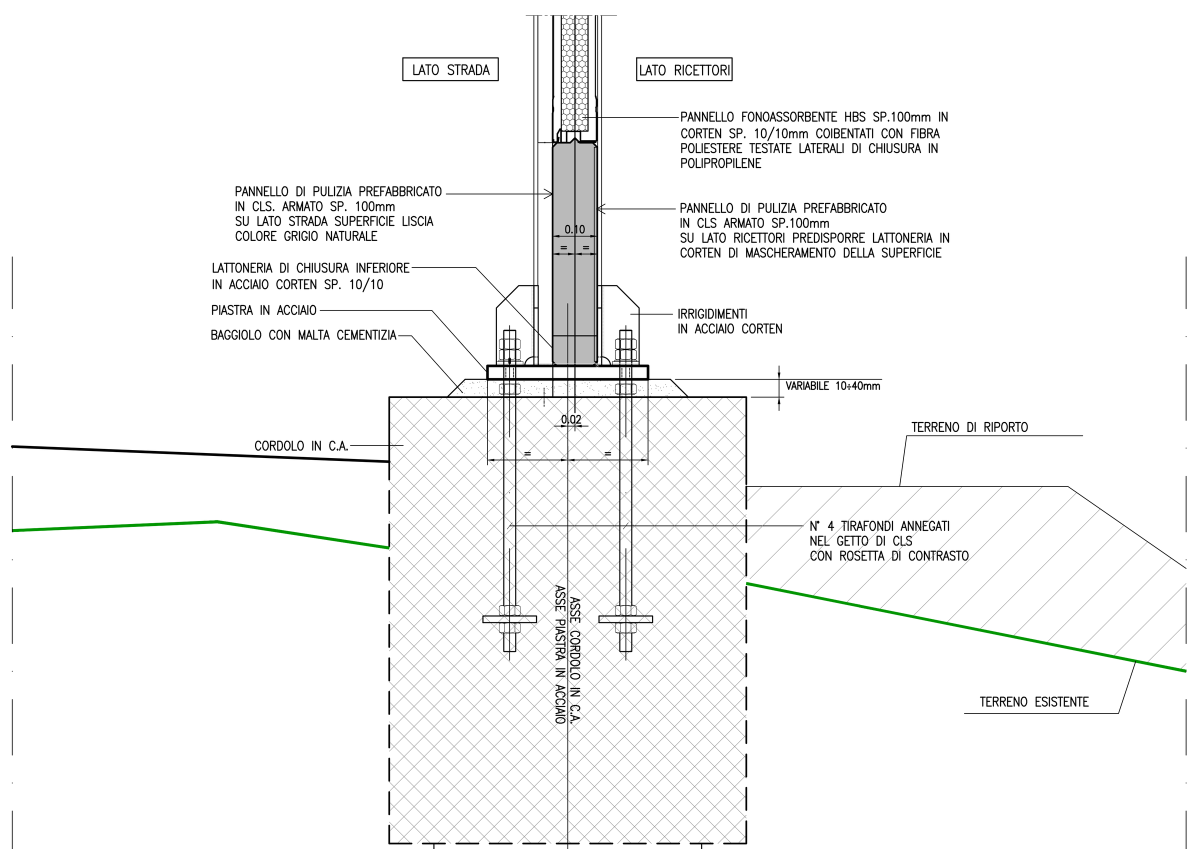

autostrade per l'italia

AUTOSTRADA (A1) : MILANO – NAPOLI

AMPLIAMENTO ALLA QUARTA CORSIA DEL TRATTO MILANO SUD (Tang. Ovest) – LODI

PROGETTO ESECUTIVO

AUTOSTRADA A1

OPERE COMPLEMENTARI

Barr. acustica N H=6m pk 10+259,06 / 10+416,41

Planimetria, Prospetto e sezioni – Tav. 1

IL PROGETTISTA SPECIALISTICO: Arch. Enrico Francesconi, Ord. Arch. Milano n.16888 – RESPONSABILE ARCHITETTURA E PAESAGGIO

IL RESPONSABILE INTEGRAZIONE PRESTAZIONI SPECIALISTICHE: Ing. Francesca Di Noto, Ord. Ingg. Milano N. 30472

IL DIRETTORE TECNICO: Ing. Orlando Mazza, Ord. Ingg. Pavia N. 1496 – PROGETTAZIONE NUOVE OPERE AUTOSTRADALI

CODICE IDENTIFICATIVO: 1 1 9 9 5 9 L L 0 0 P E A U O P C F 0 0 0 6 0 0 0 0 0 D A U A 0 0 3 0 – 1

Ordinatore: 00

SCALA: 1:100/1:50

spea ENGINEERING – gruppo Atlantia

PROJECT MANAGER: Ing. Ilaria Lavander, Ord. Ingg. Milano N. 29830

SUPPORTO SPECIALISTICO:

REDATTO: – VERIFICATO: –

REVISIONE n.	data
0	OTTOBRE 2017
1	GENNAIO 2018
2	–
3	–
4	–

VISTO DEL COMMITTENTE: autostrade per l'italia – IL RESPONSABILE UNICO DEL PROCEDIMENTO Ing. Stefano Storoni

VISTO DEL CONCEDENTE: Ministero delle Infrastrutture e dei Trasporti – DIPARTIMENTO PER LE INFRASTRUTTURE, GLI AFFARI GENERALI ED IL PERSONALE – STRUTTURA DI VIGILANZA SULLE CONCESSIONARIE AUTOSTRADALI

IL PRESENTE DOCUMENTO NON POTRA' ESSERE COPIATO, RIPRODOTTO O ALTRIMENTI PUBBLICATO, IN TUTTO O IN PARTE, SENZA IL CONSENSO SCRITTO DELLA SOC. AUTOSTRADE PER L'ITALIA S.P.A.. OGNI UTILIZZO NON AUTORIZZATO SARA' PERSEGUITO A NORMA DI LEGGE.
THIS DOCUMENT MAY NOT BE COPIED, REPRODUCED OR PUBLISHED, EITHER IN PART OR IN ITS ENTIRETY, WITHOUT THE WRITTEN PERMISSION OF SOC. AUTOSTRADE PER L'ITALIA S.P.A.. UNAUTHORIZED USE WILL BE PROSECUTED BY LAW.

SCALA DI STAMPA: 1=1