RACCORDO BANCHINA–EMBRICI–FOSSO DI GUARDIA

– SCALA 1:50 –

PIANTA

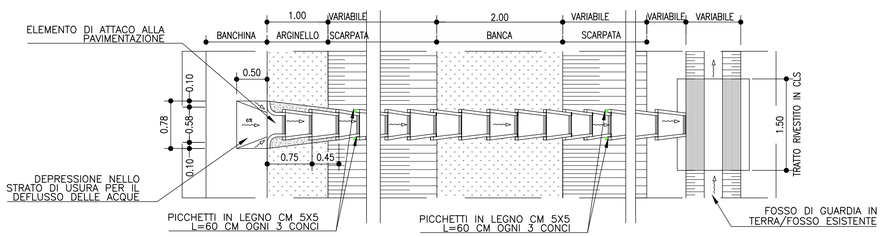

SEZIONE TIPO SU RILEVATO

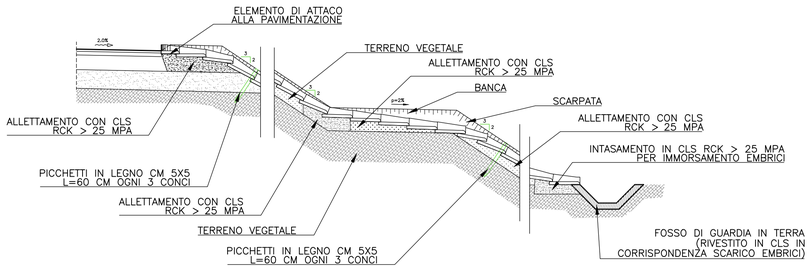

ELEMENTO DI ATTACCO ALLA PAVIMENTAZIONE

– SCALA 1:10 –

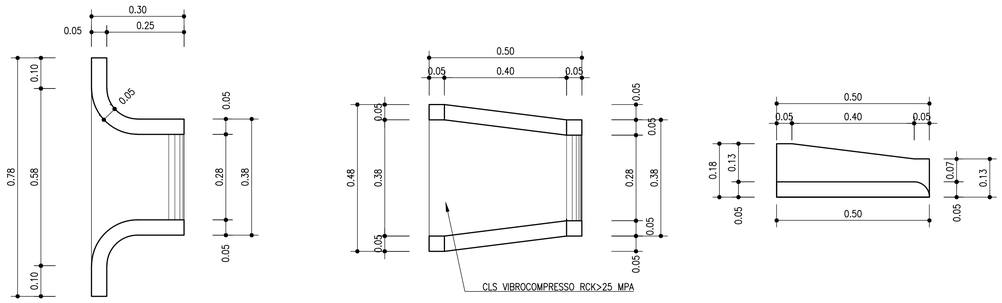

SEZIONE TIPO FOSSI DI GUARDIA

– SCALA 1:20 –

TIPO A

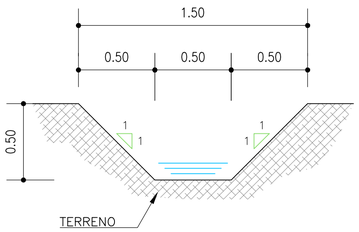

TIPO B

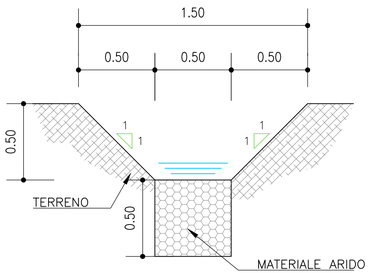

SEZIONE TIPO POSIZIONAMENTO FOSSI DI GUARDIA TIPO "A" E "B"

– SCALA 1:50 –

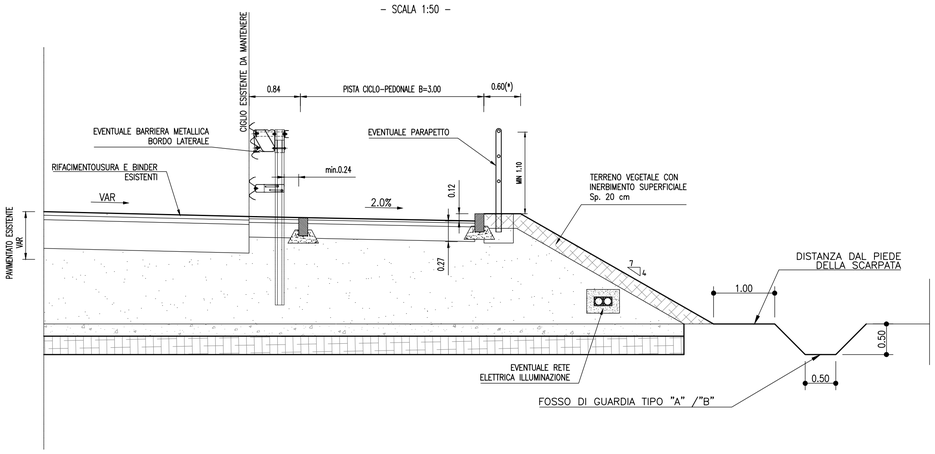

autostrade per l'italia

AUTOSTRADA (A1) : MILANO - NAPOLI

MILANO SUD - LODI

AMPLIAMENTO ALLA QUARTA CORSIA

PROGETTO ESECUTIVO

INTERVENTI PER IL TERRITORIO

Strada provinciale SP 204
Nuova pista ciclabile

Planimetria idraulica drenaggio stradale
e particolari costruttivi tav 2

IL PROGETTISTA SPECIALISTICO	IL RESPONSABILE INTEGRAZIONE PRESTAZIONI SPECIALISTICHE	IL DIRETTORE TECNICO
Ing. Paolo De Paoli Ord. Ingg. Pavia N. 1739 Responsabile Idrologia e Idraulica	Ing. Francesca Di Noto Ord. Ingg. Milano n.A30472	Ing. Orlando Mazza Ord. Ingg. Pavia n.1496 Divisione Progettazione e D.L. Nuove Opere Autostradali

CODICE IDENTIFICATIVO												ORDINATORE
RIFERIMENTO PROGETTO			RIFERIMENTO DIRETTORIO				RIFERIMENTO ELABORATO					10
Codice Commessa	Lotto, Sub-Prog. Cod. Appalto	Fase	Capitolo	Paragrafo	W B S	Parte d'opera	Tip.	Disciplina	Progressivo	Rev.		SCALA
119959	LL00	PE	IT	L03	LS001	00000	D	IDR	0206	2		1:1000

spea ENGINEERING
Atlantia

PROJECT MANAGER:
Ing. Ilaria Lavander
Ord. Ingg. Milano n.A29830

SUPPORTO SPECIALISTICO:

REDATTO:

VERIFICATO:

REVISIONE	
n.	data
0	Novembre 2017
1	Dicembre 2017
2	Gennaio 2018

VISTO DEL COMMITTENTE
autostrade per l'italia
IL RESPONSABILE UNICO DEL PROCEDIMENTO
Ing. Stefano Storoni

VISTO DEL CONCEDENTE
Ministero delle Infrastrutture e dei Trasporti
DIPART. PER LA VITA NAZIONALE E LE INFRASTRUTTURE STRADALI
DIRETTORE GENERALE DELLE OPERE STRADALI E AUTOSTRADALI

IL PRESENTE DOCUMENTO NON POTRA' ESSERE COPIATO, RIPRODOTTO O ALTRIMENTI PUBBLICATO, IN TUTTO O IN PARTE, SENZA IL CONSENSO SCRITTO DELLA SOC. AUTOSTRADE PER L'ITALIA S.P.A.. OGNI UTILIZZO NON AUTORIZZATO SARA' PERSEGUITO A NORMA DI LEGGE.
THIS DOCUMENT MAY NOT BE COPIED, REPRODUCED OR PUBLISHED, EITHER IN PART OR IN ITS ENTIRETY, WITHOUT THE WRITTEN PERMISSION OF SOC. AUTOSTRADE PER L'ITALIA S.P.A., UNAUTHORIZED USE WILL BE PROSECUTED BY LAW.

SCALA DI STAMPA: 1=1