PLANIMETRIA
1:50
PK 0+287,137
STATO DI PROGETTO

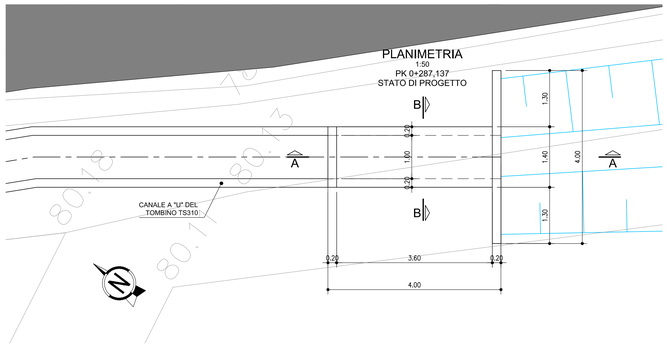

SEZIONE LONGITUDINALE A-A
1:50
STATO DI PROGETTO

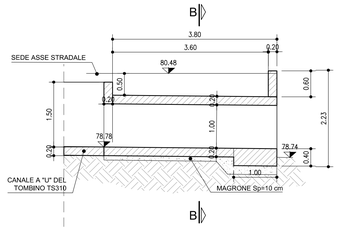

SEZIONE B-B
1:25

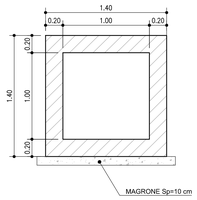

ARMATURA MURO DI CONTENIMENTO
1:25

PIANTA
1:25

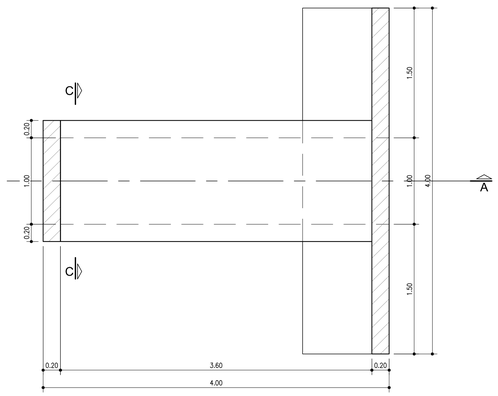

SEZIONE B-B
1:25

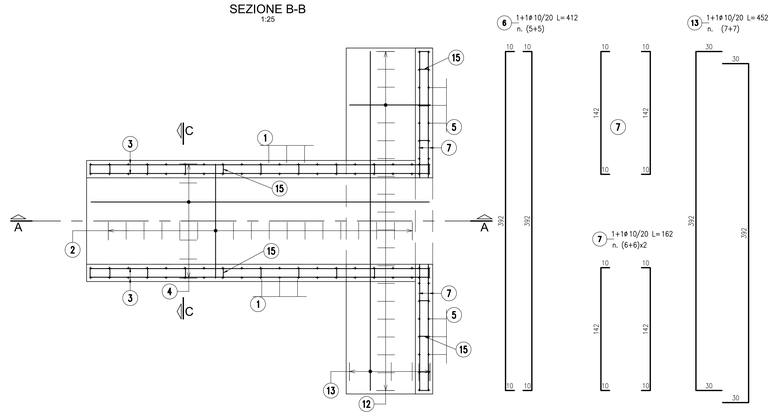

SEZIONE A-A
1:25

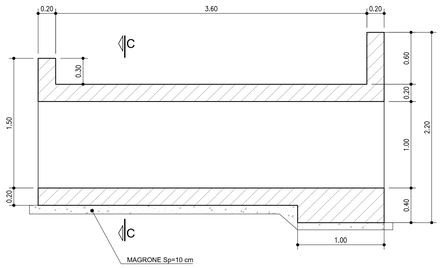

SEZIONE A-A
1:25

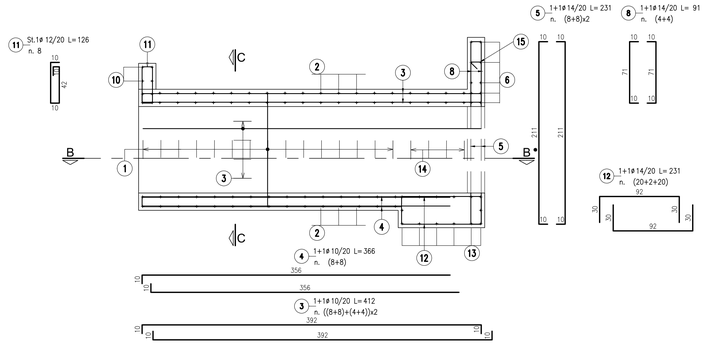

SEZIONE C-C
1:25

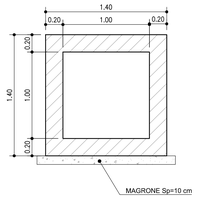

SEZIONE C-C
1:25

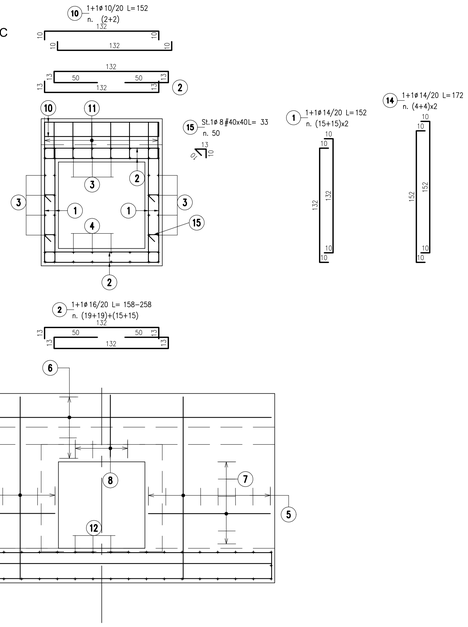

VISTA MURO CONTENIMENTO
1:25

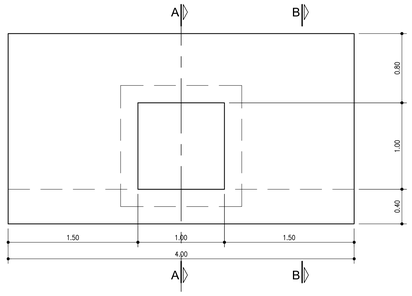

TABELLA MATERIALI :

CALCESTRUZZO:
MAGRO DI FONDAZIONE (non strutturale):
- Classe C12/15 MPa
- Classe di esposizione X0

FONDAZIONI:
- Classe C28/35 MPa
- Classe di esposizione XC2

PIEDRITTI:
- Classe C32/40 MPa
- Classe di esposizione XF2

SOLETTONE SUPERIORE:
- Classe C32/40 MPa
- Classe di esposizione XF4

MURI:
- Classe C32/40 MPa
- Classe di esposizione XF2

ACCIAIO PER ARMATURE ORDINARIE:
- Acciaio in barre nervate tipo B450C
  fyk $\geq$ 450 MPa
  ftk $\geq$ 540 MPa

COPRIFERRO NOMINALE* per fondazioni Cnom.=40.0mm
COPRIFERRO NOMINALE* per elevazioni Cnom.=35.0mm
COPRIFERRO NOMINALE* per solettone sup. Cnom.=35.0mm
* EN 1992-1-1 par. 4.4.1 (2)P

N.B. MATERIALI CONFORMI ALLA NORME UNI EN 206-1 E UNI 11104

PER QUANTO NON SPECIFICATO, IN PARTICOLARE RELATIVAMENTE ALLE CARATTERISTICHE DEI MATERIALI, ALLE SPECIFICHE PER L'ESECUZIONE DEI LAVORI ED AI CONTROLLI DA ESEGUIRE, SI DOVRA' FARE RIFERIMENTO ALLE NORME TECNICHE D'APPALTO.

NOTE:

- PER LA SISTEMAZIONE IDRAULICA AGLI IMBOCCHI SI RIMANDA AGLI ELABORATI SPECIFICI DI PROGETTO
- I LAVORI DOVRANNO ESSERE ESEGUITI DURANTE LA STAGIONE NON IRRIGUA. EVENTUALMENTE IN CASO DI PRESENZA DI ACQUA SI FACCIA RIFERIMENTO AL PARTICOLARE RIPORTATO NELL'ELABORATO IDR0025
- PER LE COORDINATE DI TRACCIAMENTO SI RIMANDA ALLE PLANIMETRIE IDRAULICHE DELLE INTERFERENZE IDROGRAFICHE (IDR).

TABELLA FERRI

POS.	N.	DIAM.	LUNG.(cm)	P.U.	LUNG.TOT.(cm)	PESO(Kg)
1	60	14	152	1,208	9120	110
2	68	16	208	1,578	14144	223
3	48	10	412	0,617	19776	122
4	16	10	366	0,617	5856	36
5	32	14	231	1,208	7392	89
6	10	10	412	0,617	4120	25
7	24	10	162	0,617	3888	24
8	8	14	91	1,208	728	9
10	4	10	152	0,617	608	4
11	8	12	126	0,888	1008	9
12	42	14	231	1,208	9702	117
13	14	10	452	0,617	6328	39
14	16	14	172	1,208	2752	33
15	50	8	33	0,395	1650	7
					Totale	848

autostrade per l'italia

AUTOSTRADA (A1) : MILANO - NAPOLI
MILANO SUD - LODI

AMPLIAMENTO ALLA QUARTA CORSIA

PROGETTO ESECUTIVO

INTERVENTI PER IL TERRITORIO

Potenziamento Via S. Lucio
Tombino pk 0+287.137 - L=1 m

Planimetria di progetto, sezioni trasversali e longitudinali e armatura

IL PROGETTISTA SPECIALISTICO	IL RESPONSABILE INTEGRAZIONE PRESTAZIONI SPECIALISTICHE	IL DIRETTORE TECNICO
Ing. Lucio Ferretti Torricelli Ord. Ingg. Brescia N. 2188 Responsabile Strutture	Ing. Francesca Di Noto Ord. Ingg. Milano n.A20472	Ing. Orlando Mazza Ord. Ingg. Pavia n.1496 Divisione Progettazione e D.L. Nuove Opere Autostradali

CODICE IDENTIFICATIVO												ORDINATORE
RIFERIMENTO PROGETTO				RIFERIMENTO DIRETTORIO					RIFERIMENTO ELABORATO			1
Codice Commessa	Lotto, Sub-Prog, Cod. Appalto	Fase	Capitolo	Paragrafo	W B S	Parte d'opera	Tip.	Disciplina	Progressiva	Rev.		SCALA
119959	LL00	PE	IT	L04	TS312	00000	D	STR	0709	1		varie

spea ENGINEERING
Atlantia

PROJECT MANAGER: Ing. Ilaria Lavander, Ord. Ingg. Milano n.A29830
SUPPORTO SPECIALISTICO:
REDATTO:
VERIFICATO:

REVISIONE	
n.	data
0	Novembre 2017
1	Gennaio 2018

VISTO DEL COMMITTENTE
autostrade per l'italia
IL RESPONSABILE UNICO DEL PROCEDIMENTO
Ing. Stefano Stanzani

VISTO DEL CONCEDENTE
Ministero delle Infrastrutture e dei Trasporti
DIPARTIMENTO PER LA RETE STRADALE E AUTOSTRADALE ED I SISTEMI STRADALI
DIRIGENTE DELL'UFFICIO DI COORDINAMENTO AMPLIAMENTI

IL PRESENTE DOCUMENTO NON POTRA' ESSERE COPIATO, RIPRODOTTO O ALTRIMENTI PUBBLICATO, IN TUTTO O IN PARTE, SENZA IL CONSENSO SCRITTO DELLA SOC. AUTOSTRADE PER L'ITALIA S.P.A.. OGNI UTILIZZO NON AUTORIZZATO SARA' PERSEGUITO A NORMA DI LEGGE.
THIS DOCUMENT MAY NOT BE COPIED, REPRODUCED OR PUBLISHED, EITHER IN PART OR IN ITS ENTIRETY, WITHOUT THE WRITTEN PERMISSION OF SOC. AUTOSTRADE PER L'ITALIA S.P.A., WHICH PROVIDES USE ONLY. RE PROSECUTED BY LAW.

SCALA DI STAMPA: 1=1