DIAGRAMMA

A

BLOCCHI

REV.	DATA	DESCRIZIONE	REDATTO (nome e firma)	VERIFICATO (nome e firma)	APPROVATO/AUTORIZZATO (nome e firma)
B	14/07/2017	EMISSIONE DI PROCESSO	S. CONTESTABILE	D.SPADAFORA	D.SPADAFORA
A	22/02/2017	EMISSIONE PER COMMENTI	S. CONTESTABILE	F. CURCIO	F. CURCIO

REVISIONI DOCUMENTO

Questo documento o disegno è proprietà della TECHNIP ITALY S.p.A. e non potrà essere, a qualunque titolo, in tutto o in parte, direttamente o indirettamente, ceduto, riprodotto, copiato, divulgato o utilizzato senza la sua preventiva autorizzazione scritta, per fini e con modalità diversi da quelli per i quali è specificatamente fornito.

XLS - Mod. 1809/I - Tipo A - Landscape - Rev. 3

STUDIO TORCIA A TERRA PER IMPIANTO P1CR
VERSALIS (Eni)

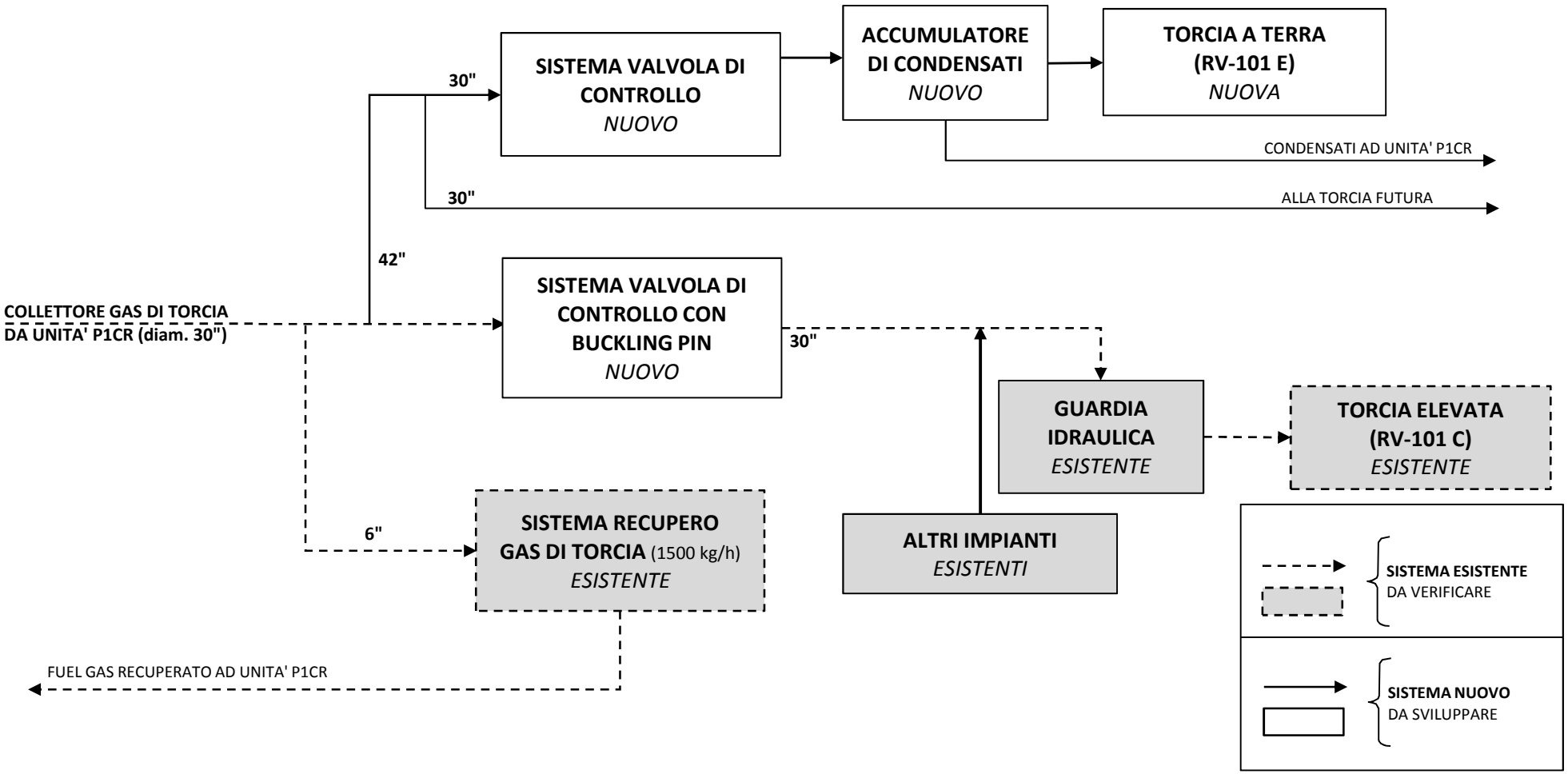

Questo documento o disegno è proprietà della TECHNIP ITALY S.p.A. e non potrà essere, a qualunque titolo, in tutto o in parte, direttamente o indirettamente, ceduto, riprodotto, copiato, divulgato o utilizzato senza la sua preventiva autorizzazione scritta, per fini e con modalità diversi da quelli per i quali è specificatamente fornito.

XLS - Mod. 1810/I - Tipo A - Landscape - Rev. 3