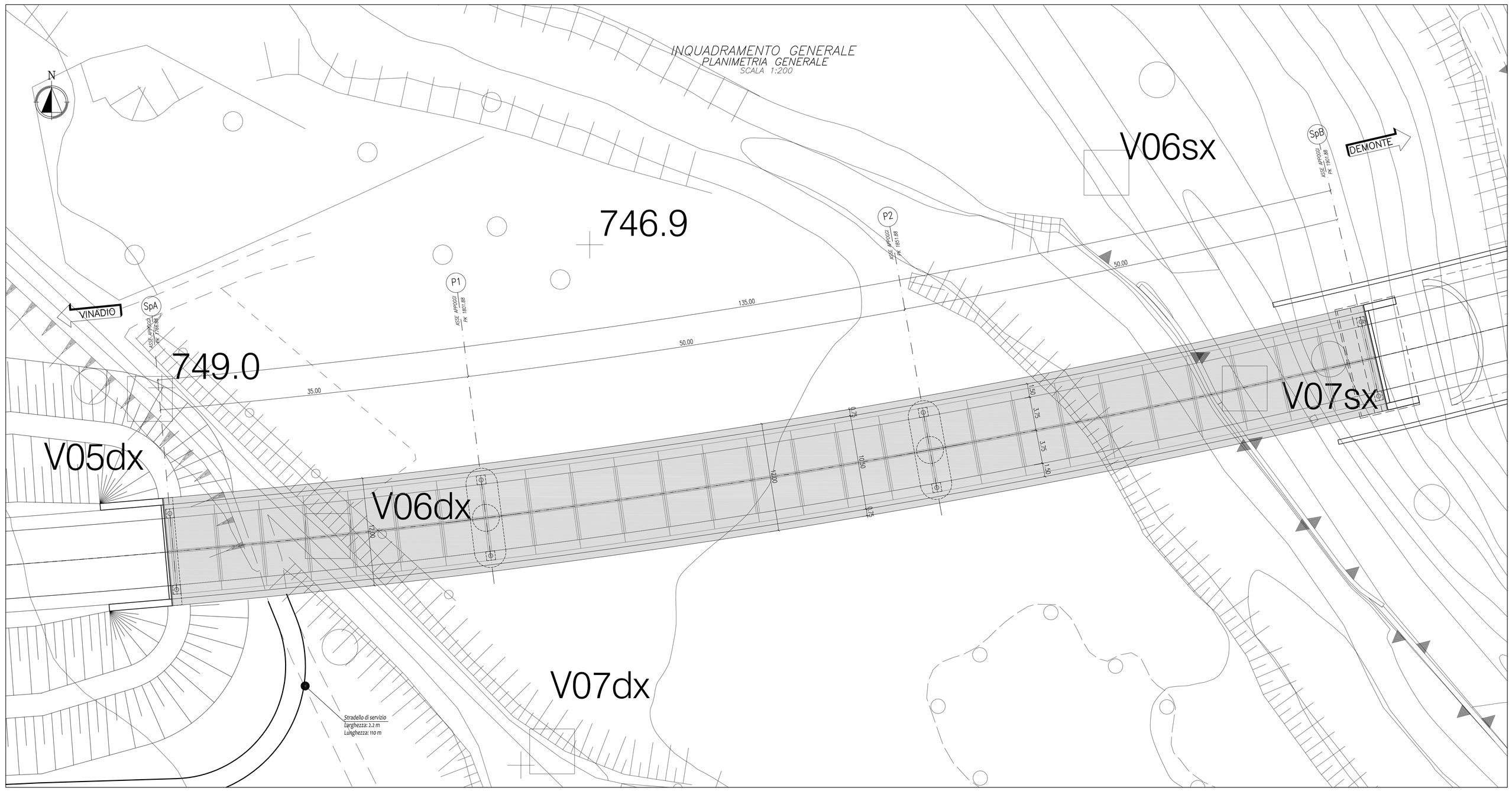

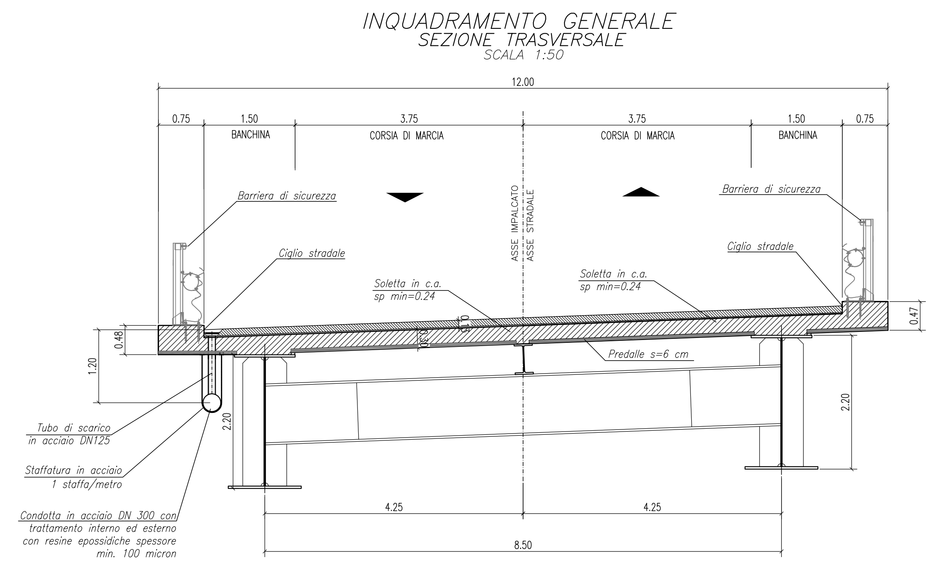

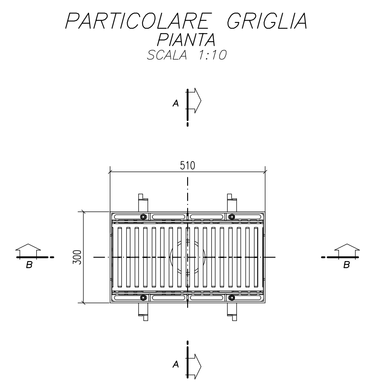

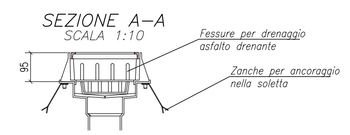

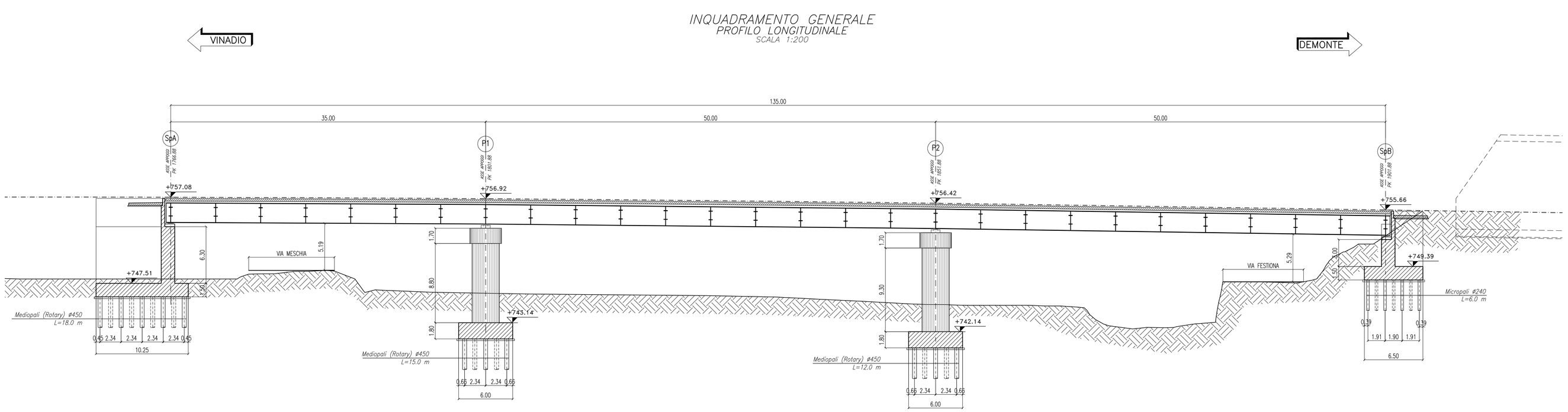

anas — Direzione Progettazione e Realizzazione Lavori

S.S. n.21 "della Maddalena"

Variante agli abitati di Demonte, Aisone e Vinadio

Lotto 1. Variante di Demonte

PROGETTO DEFINITIVO

PROGETTAZIONE: ANAS - DIREZIONE PROGETTAZIONE E REALIZZAZIONE LAVORI

I PROGETTISTI:
ing. Vincenzo Marzi
Ordine Ing. di Bari n.5594
ing. Achille Devitofranceschi
Ordine Ing. di Roma n.19116
geol. Flavio Capozucca
Ordine Geol. del Lazio n.1599

RESPONSABILE DEL SIA
arch. Giovanni Magarò
Ordine Arch. di Roma n.16183

IL COORDINATORE PER LA SICUREZZA IN FASE DI PROGETTAZIONE
geom. Fabio Guondam

VISTO: IL RESPONSABILE DEL PROCEDIMENTO :
ing. Nicolò Consoli

PROTOCOLLO | DATA

OPERE D'ARTE MAGGIORI

VIADOTTO CANT

Inquadramento generale – Pianta impalcato e sezioni

CODICE PROGETTO (PROGETTO / LIV. PROG. / N. PROG.)	NOME FILE T00_V02_STR_D01_A.DWG	REVISIONE	SCALA:
DPT005 D 1601	CODICE ELAB. T00VI02STRDI01	A	VARIE

REV.	DESCRIZIONE	DATA	REDATTO	VERIFICATO	APPROVATO
C					
B					
A	EMISSIONE	Novembre 2017	–	–	–