CARPENTERIA IMPALCATO
PIATTABANDA SUPERIORE
SCALA 1:200

CARPENTERIA IMPALCATO
PIATTABANDA INFERIORE
SCALA 1:200

CARPENTERIA IMPALCATO
SEZIONE TRAVE CONCIO "1"
SCALA 1:20

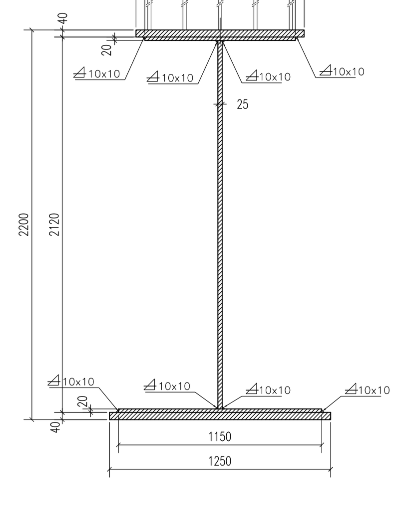

CARPENTERIA IMPALCATO
SEZIONE TRAVERSO
SCALA 1:20

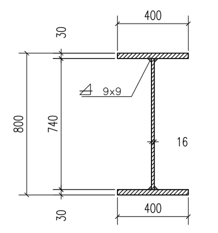

CARPENTERIA IMPALCATO
SEZIONE TRAVE CONCIO "2"
SCALA 1:20

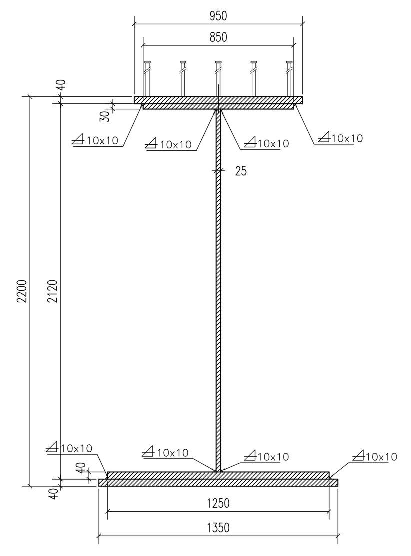

TABELLA MATERIALI

ACCIAIO PER CARPENTERIA (PONTI)
Classe di esecuzione EXC3

Conforme alle norme armonizzate UNI EN 10025
- TIPO (sp <= 20 mm) : S 355 J0+W
- TIPO (20mm <= sp <= 40mm) : S 355 J2+W
- TIPO (spessori maggiori di 40 mm) : S 355 K2+N
- ZINCATURA : >= 800 g/mq
  ripresa della zincatura (a freddo) dopo le saldature in opera
- Esecuzione saldature a cordone d'angolo ove non diversamente specificato (A – spessore minimo):

ACCIAIO PER CEMENTO ARMATO
- TIPO (Tondini singoli) : B450C
- TIPO (Reti elettrosaldate) : B450A

SOLETTE E CORDOLI
- CLASSE DI RESISTENZA : C32/40
- CLASSE DI ESPOSIZIONE : XC3 +XD1+XF2
- CLASSE DI CONSISTENZA : S4
- CONTENUTO MINIMO DI ARIA : 3%

Aggregati conformi alla UNI EN 12620 di adeguata resistenza al gelo/disgelo

PREDALLES
- CLASSE DI RESISTENZA : C32/40
- CLASSE DI ESPOSIZIONE : XC3 +XD1+XF2
- CONTENUTO MINIMO DI ARIA : 3%

STRUTTURE IN ELEVAZIONE PILE
- CLASSE DI RESISTENZA : C28/35
- CLASSE DI ESPOSIZIONE : XC4+XD1+XF2
- CLASSE DI CONSISTENZA : S4
- CONTENUTO MINIMO DI ARIA : 3%

STRUTTURE IN ELEVAZIONE SPALLE
- CLASSE DI RESISTENZA : C25/30
- CLASSE DI ESPOSIZIONE : XC2+XF2
- CLASSE DI CONSISTENZA : S4
- CONTENUTO MINIMO DI ARIA : 3%

STRUTTURE DI FONDAZIONE
- CLASSE DI RESISTENZA : C25/30
- CLASSE DI ESPOSIZIONE : XC2
- CLASSE DI CONSISTENZA : S4

MAGRONE DI PULIZIA E LIVELLAMENTO
- CLASSE DI RESISTENZA : C12/15
- CONTENUTO MINIMO DI CEMENTO : 150 kg/mc

INCIDENZA ARMATURE IMPALCATI	
ACCIAIO SOLETTA	85 kg/mq
CARPENTERIA METALLICA	320 kg/mq
COPPELLE METALLICHE	35 kg/mq
TRALICCIO COPPELLE	20 Kg/mq

anas — Direzione Progettazione e Realizzazione Lavori

S.S. n.21 "della Maddalena"
Variante agli abitati di Demonte, Aisone e Vinadio
Lotto 1. Variante di Demonte

PROGETTO DEFINITIVO

PROGETTAZIONE: ANAS - DIREZIONE PROGETTAZIONE E REALIZZAZIONE LAVORI

I PROGETTISTI:
ing. Vincenzo Marzi
Ordine Ing. di Bari n.3594
ing. Achille Devitofranceschi
Ordine Ing. di Roma n.19116
geol. Flavio Capozucca
Ordine Geol. del Lazio n.1599

RESPONSABILE DEL SIA
arch. Giovanni Magarò
Ordine Arch. di Roma n.16183

IL COORDINATORE PER LA SICUREZZA IN FASE DI PROGETTAZIONE
geom. Fabio Quondam

VISTO: IL RESPONSABILE DEL PROCEDIMENTO :
ing. Nicolò Canepa

PROTOCOLLO | DATA

OPERE D'ARTE MAGGIORI
VIADOTTO PERDIONI
Carpenteria metallica pianta e sezioni

CODICE PROGETTO	NOME FILE	REVISIONE	SCALA:
PROGETTO: DPTO05 LIV. PROG.: D N. PROG.: 1601	T00_VI01_STR_CA04_A.DWG CODICE ELAB.: T00VI01STRCA04	A	VARIE

REV.	DESCRIZIONE	DATA	REDATTO	VERIFICATO	APPROVATO
C					
B					
A	EMISSIONE	Novembre 2017	-	-	-