GALLERIA NATURALE

SOSTEGNO DI PRIMA FASE

SEZIONI DI MONITORAGGIO SPECIALI (MS)
scala 1:100

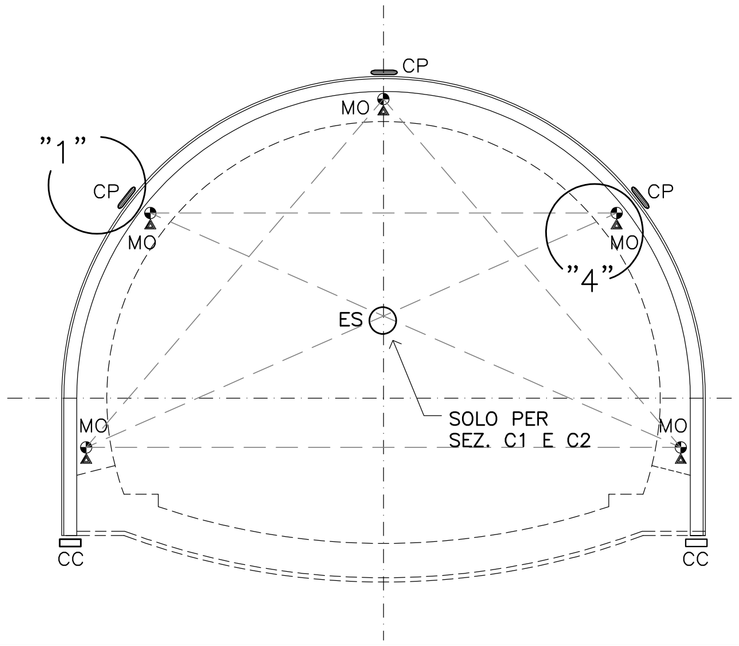

SEZIONI DI MONITORAGGIO CORRENTI (MC)
scala 1:100

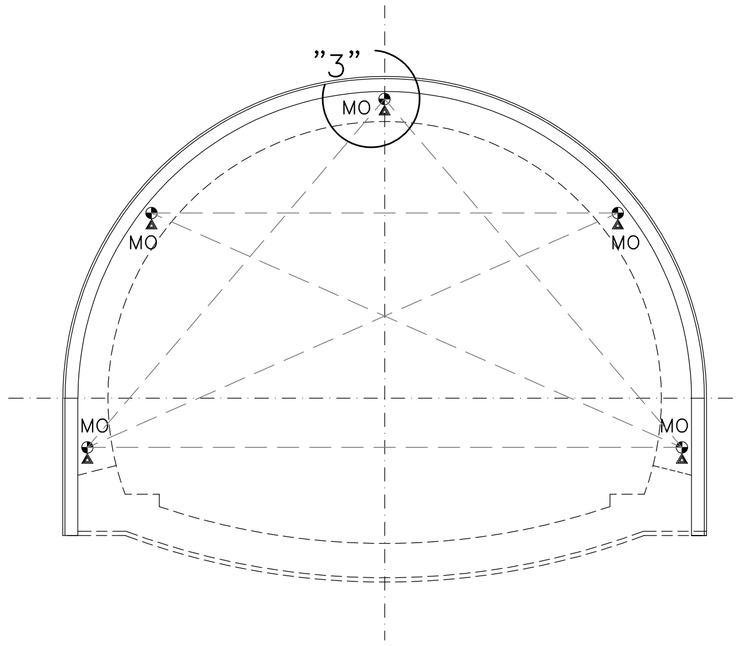

RIVESTIMENTO DEFINITIVO

SEZIONI DI MONITORAGGIO (MD)
scala 1:100

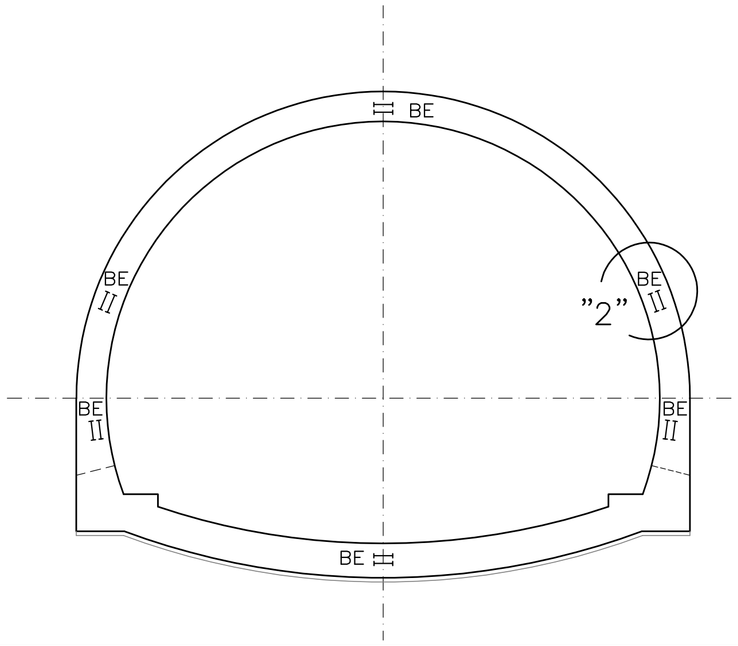

CUNICOLO DI EMERGENZA

SOSTEGNO DI PRIMA FASE

SEZIONI DI MONITORAGGIO SPECIALI (MS)
scala 1:100

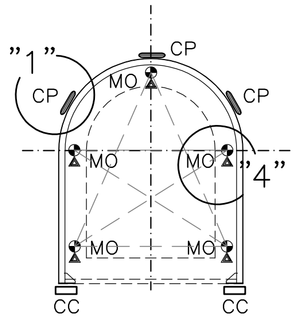

SEZIONI DI MONITORAGGIO CORRENTI (MC)
scala 1:100

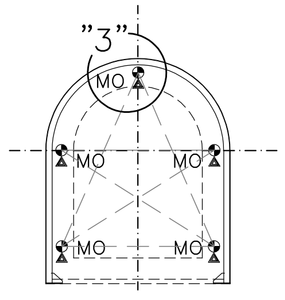

RIVESTIMENTO DEFINITIVO

SEZIONI DI MONITORAGGIO (MD)
scala 1:100

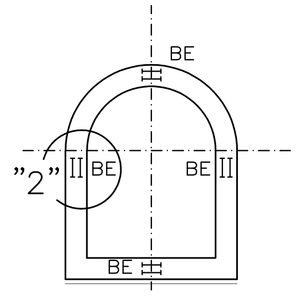

PARTICOLARE 1
CELLA DI PRESSIONE TOTALE RADIALE (CPR)

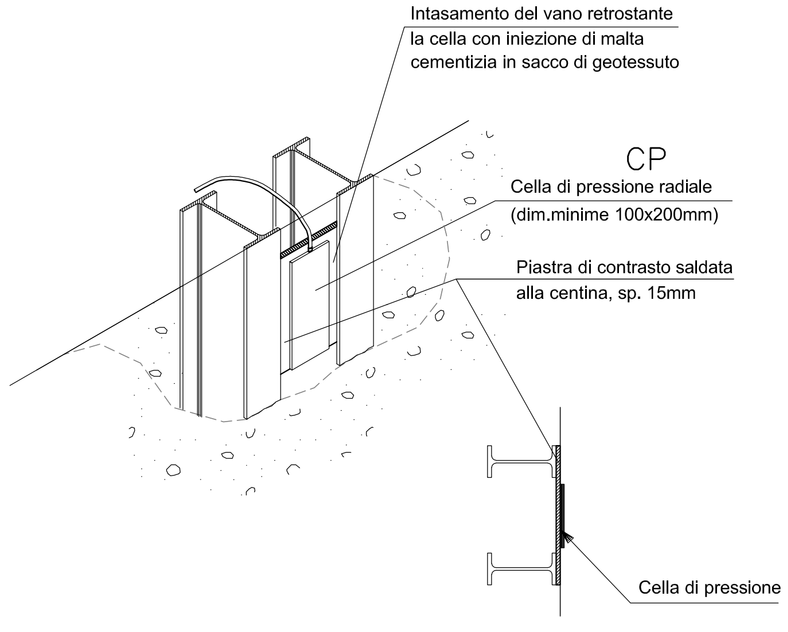

PARTICOLARE 2
BARRETTE ESTENSIMETRICHE A CORDA VIBRANTE IN CLS (BE)

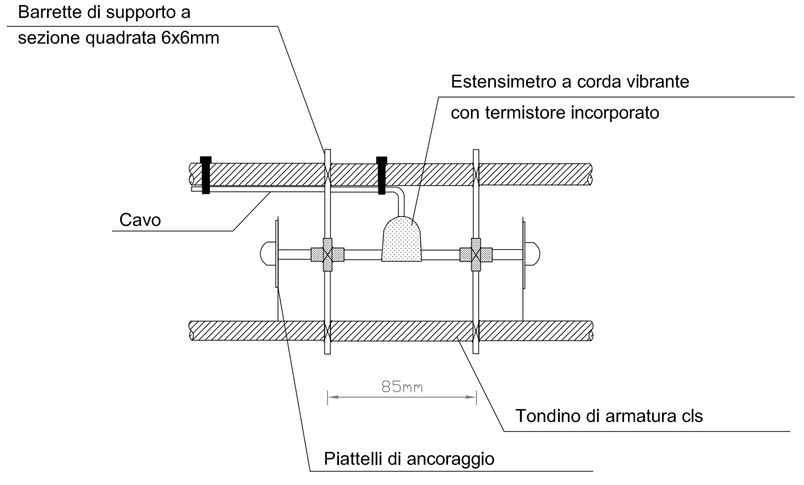

PARTICOLARE 3
MIRA OTTICA PER MISURE DI CONVERGENZA (MO)

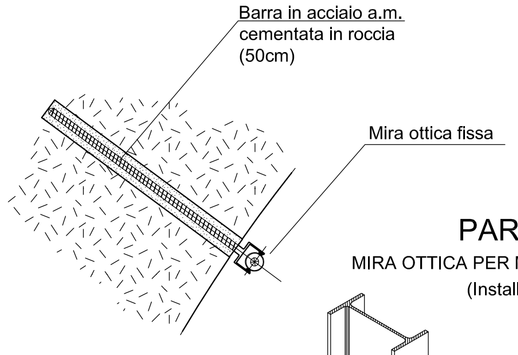

PARTICOLARE 4
MIRA OTTICA PER MISURE DI CONVERGENZA (MO)
(Installazione su centina)

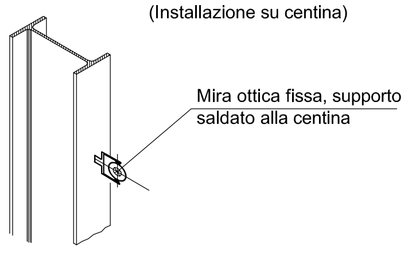

LEGENDA

- MO : Mira ottica per misure di convergenza 3D
- CP : Cella di pressione radiale
- CC : Cella di carico
- BE : Barrette estensimetriche
- ES : Estensimetro per misure di estrusione del fronte (SOLO PER SEZ. C1 E C2)
- : Estensimetro incrementale tipo increx L=24.0m

SEZIONI DI MONITORAGGIO

SEZIONE TIPO	SEZIONI DI MONITORAGGIO - QUANTITA'		
	MC	MS	MD
B	1/20m	1/150m (min. 1)	1/150m (min. 1)
C1			
C2			
C.A.			
1	1/20m	-	
2			

NOTA 1 -
PER LE SEZIONI MS, E' PREVISTA L'INSTALLAZIONE DI ALMENO UNA SEZIONE SULLA TRATTA DI APPLICAZIONE DELLE SEZIONI TIPO.

NOTA 2 -
PER LE SEZIONI TIPO CONCIO D'ATTACCO, DOVE LE TRATTE DI APPLICAZIONE HANNO UNO SVILUPPO MINORE DI 20.0m, E' NECESSARIO PREVEDERE ALMENO UNA SEZIONE MC.

anas — Direzione Progettazione e Realizzazione Lavori

S.S. n.21 "della Maddalena"
Variante agli abitati di Demonte, Aisone e Vinadio
Lotto 1. Variante di Demonte

PROGETTO DEFINITIVO

PROGETTAZIONE: ANAS - DIREZIONE PROGETTAZIONE E REALIZZAZIONE LAVORI

I PROGETTISTI:
ing. Vincenzo Marzi
Ordine Ing. di Bari n.3594
ing. Achille Devitofranceschi
Ordine Ing. di Roma n.19116
geol. Flavio Capozucca
Ordine Geol. del Lazio n.1599

RESPONSABILE DEL SIA
arch. Giovanni Magarò
Ordine Arch. di Roma n.16183

IL COORDINATORE PER LA SICUREZZA IN FASE DI PROGETTAZIONE
geom. Fabio Quondam

VISTO: IL RESPONSABILE DEL PROCEDIMENTO :
ing. Nicolò Canepa

PROTOCOLLO | DATA

Opere d'arte maggiori
Galleria naturale
Sezioni di monitoraggio

CODICE PROGETTO (PROGETTO / LIV. PROG. / N. PROG.)	NOME FILE	REVISIONE	SCALA:
DPT005 D 1601	DPT005_D_1601_T00_GN01_OST_DC01_A.DWG CODICE ELAB. T00GN01OSTDC01	A	1:100

REV.	DESCRIZIONE	DATA	REDATTO	VERIFICATO	APPROVATO
C					
B					
A	EMISSIONE	Novembre 2017	–	–	–