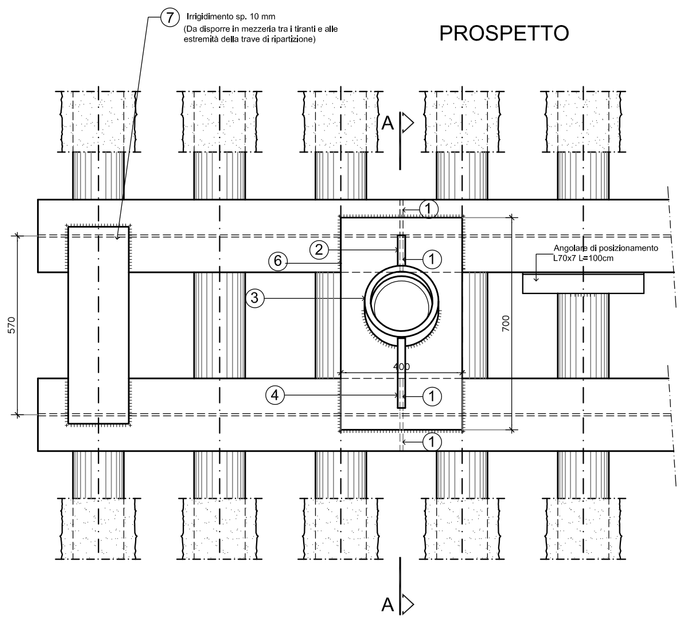

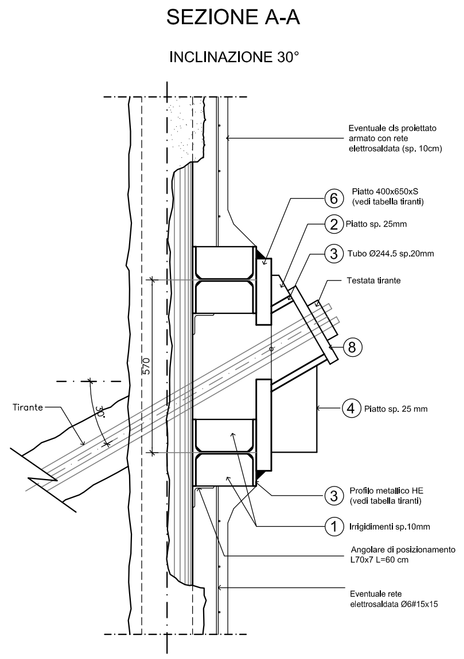

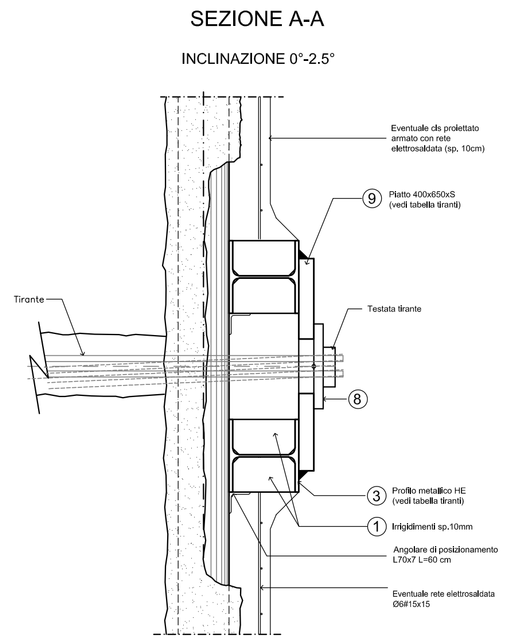

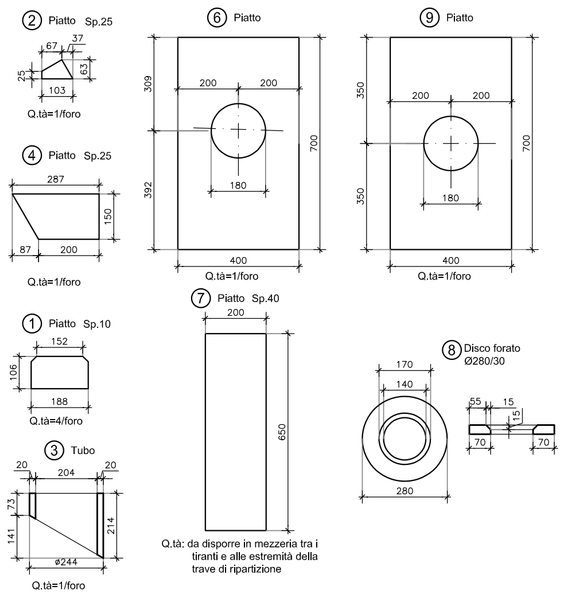

CORDOLO DI TESTA PARATIA

1:20

CARPENTERIA

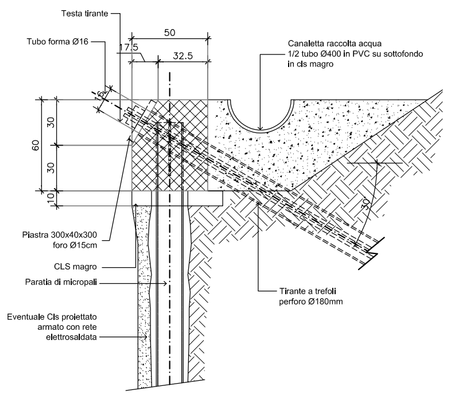

CORDOLO DI TESTA PARATIA

1:20

CARPENTERIA

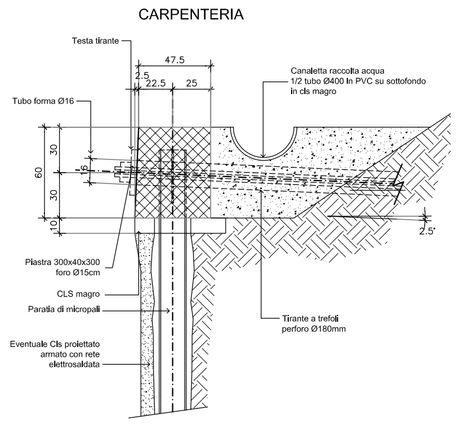

CORDOLO DI TESTA PARATIA

1:20

ARMATURA

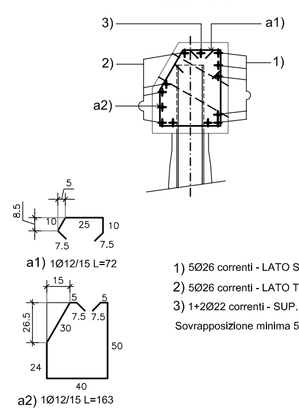

1) 5Ø26 correnti - LATO SCAVO (permanente)
2) 5Ø26 correnti - LATO TERRENO (permanente)
3) 1+2Ø22 correnti - SUP. e INF. (permanente)
Sovrapposizione minima 50Ø

CORDOLO DI TESTA PARATIA

1:20

ARMATURA

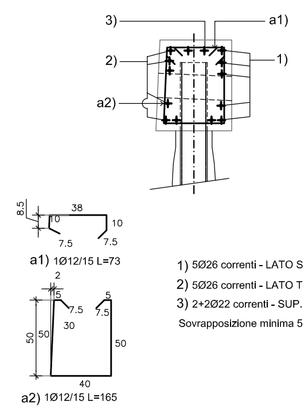

1) 5Ø26 correnti - LATO SCAVO (permanente)
2) 5Ø26 correnti - LATO TERRENO (permanente)
3) 2+2Ø22 correnti - SUP. e INF. (permanente)
Sovrapposizione minima 50Ø

RAFFORZAMENTO CORTICALE MEDIANTE RIVESTIMENTO DIELLE SCARPATE CON PANNELLI DI RETE METALLICA A DOPPIA TORSIONE ANCORATA CON RETICOLO DI CONTENIMENTO IN FUNI DI ACCIAIO E CHIODI SU MAGLIA 3,0mx3,0m

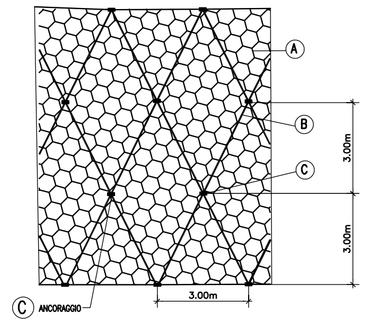

A RETE METALLICA A DOPPIA TORSIONE
CON MAGLIA TIPO 8X10 E FILO Ø 2,7 MM
RIVESTITO IN LEGA EUTETTICA (Zn-Al 5%-MM)
UNI EN 10223-3 ; UNI EN 10218 ; EN 10244 - CLASSE A

B FUNE DI ACCIAIO DIAGONALE Ø 12 mm ATZ
UNI ISO 2408 ; UNI EN 10264-2

C CHIODI / ANCORAGGI DELLA RETE METALLICA (MAGLIA 3,0x3,0m)

FUNE DI ACCIAIO DI SOMMITA' Ø 16 mm ATZ
UNI ISO 2408 ; UNI ISO 10264-2

FUNE DI ACCIAIO DI PIEDE Ø 16 mm ATZ
UNI ISO 2408 ; UNI EN 10264-2

PARTICOLARE DI UNIONE PANNELLI DI RETE METALLICA

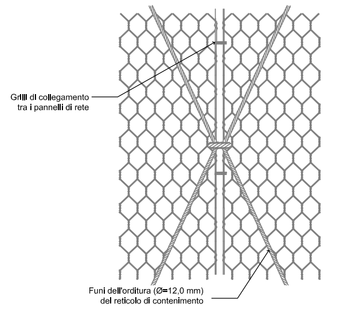

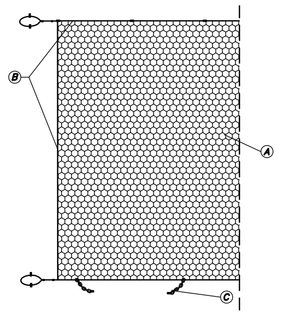

A RETE METALLICA A DOPPIA TORSIONE

B FUNE DI ACCIAIO PERIMETRALE Ø 12 mm

C ANCORAGGIO DELLA RETE METALLICA
UNO OGNI 3,0 m

PARTICOLARE BULLONE DI ANCORAGGIO RETE

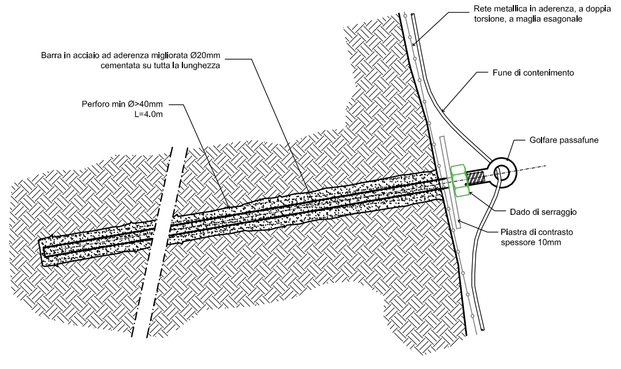

anas — Direzione Progettazione e Realizzazione Lavori

S.S. n.21 "della Maddalena"
Variante agli abitati di Demonte, Aisone e Vinadio
Lotto 1. Variante di Demonte

PROGETTO DEFINITIVO

PROGETTAZIONE: ANAS - DIREZIONE PROGETTAZIONE E REALIZZAZIONE LAVORI

I PROGETTISTI:
Ing. Vincenzo Marsi
Ordine Ing. di Bari n.3594
Ing. Achille Devitofrancesco
Ordine Ing. di Roma n.19116
geol. Flavio Cognetti
Ordine Geol. del Lazio n.1589

RESPONSABILE DEL SIA
arch. Giovanni Magarò
Ordine Arch. di Roma n.14163

IL COORDINATORE PER LA SICUREZZA IN FASE DI PROGETTAZIONE
geom. Fabio Gentile

VISTO: IL RESPONSABILE DEL PROCEDIMENTO :
Ing. Nicola Campo

PROTOCOLLO | DATA

Opere d'arte maggiori
Elaborati generali imbocchi – Particolari paratie

CODICE PROGETTO (PROGETTO / LIV. PROG. / N. PROG.)	NOME FILE / CODICE ELAB.	REVISIONE	SCALA:
DPT005 D 1601	DPT005_D_1601_T00_GA00_OST_D001_A.DWG / T00GA00OSTD001	A	VARIE

REV.	DESCRIZIONE	DATA	REDATTO	VERIFICATO	APPROVATO
C					
B					
A	EMISSIONE	Novembre 2017	–	–	–