IMBOCCO OVEST
1:200

SEZIONE A-A
p.k. 1+901.87

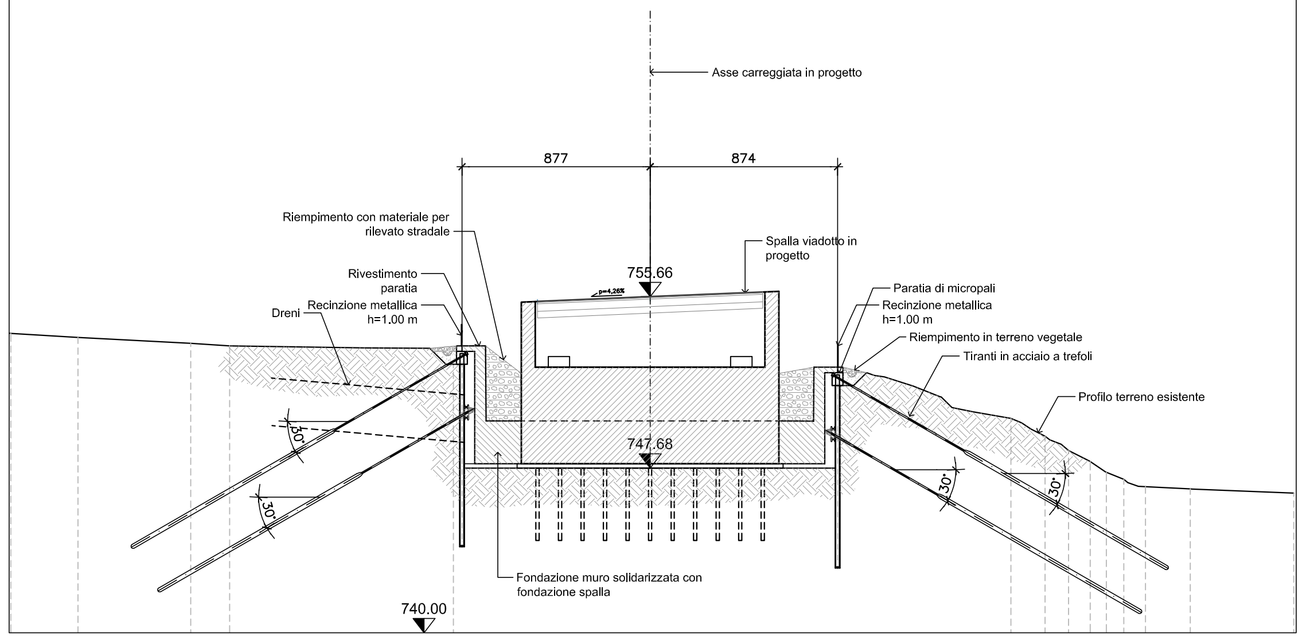

IMBOCCO OVEST
1:200

SEZIONE B-B
p.k. 1+909.70

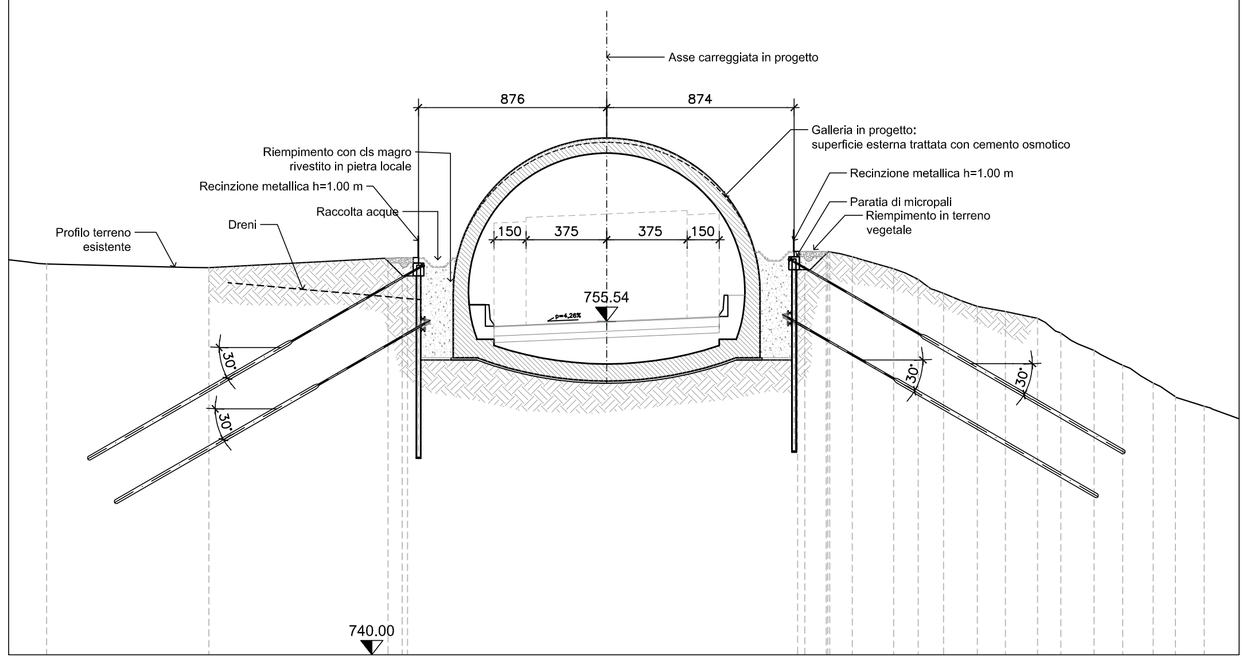

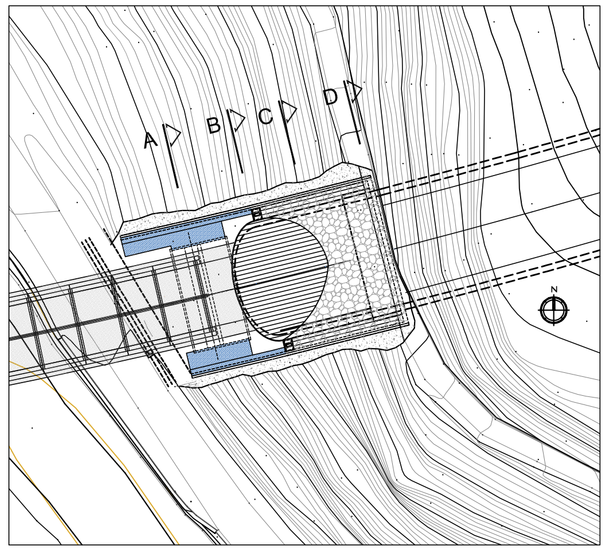

KEY PLAN SCALA 1:500

IMBOCCO OVEST
1:200

SEZIONE C-C
p.k. 1+915.96

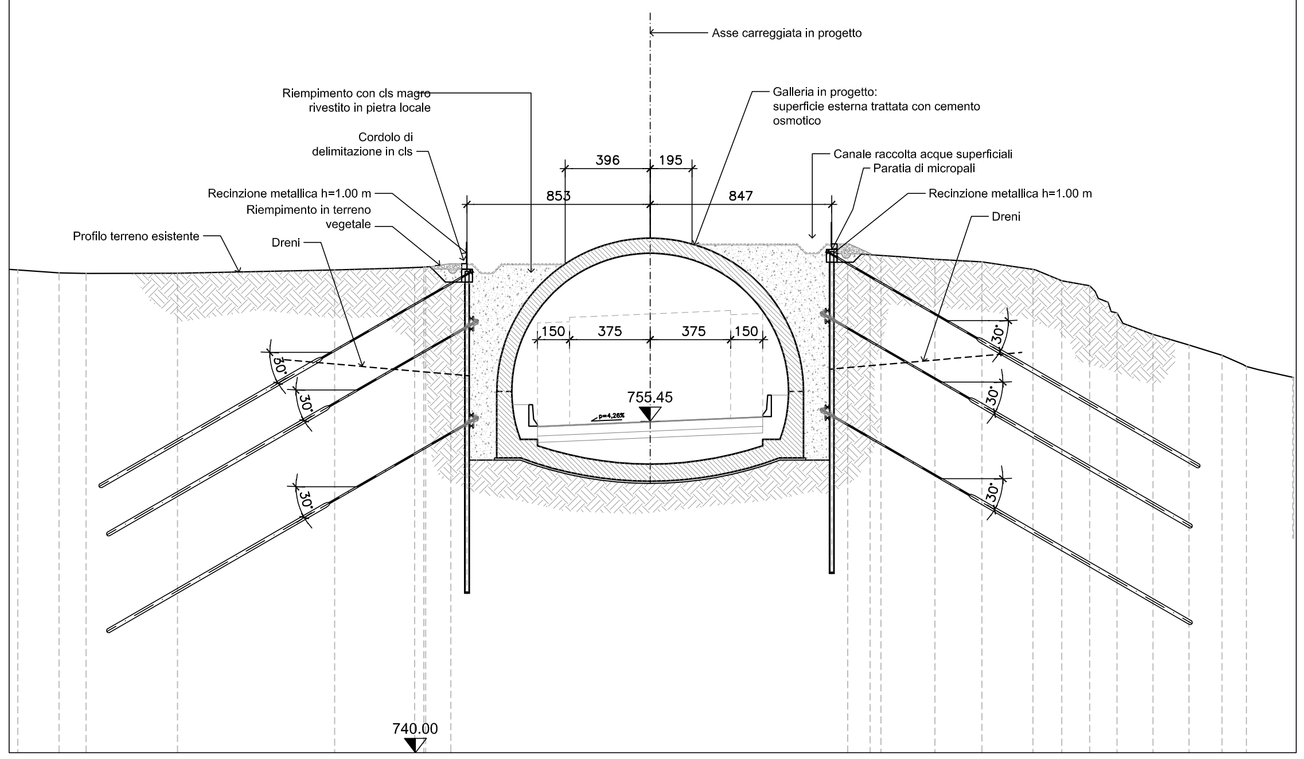

IMBOCCO OVEST
1:200

SEZIONE D-D
p.k. 1+924.00

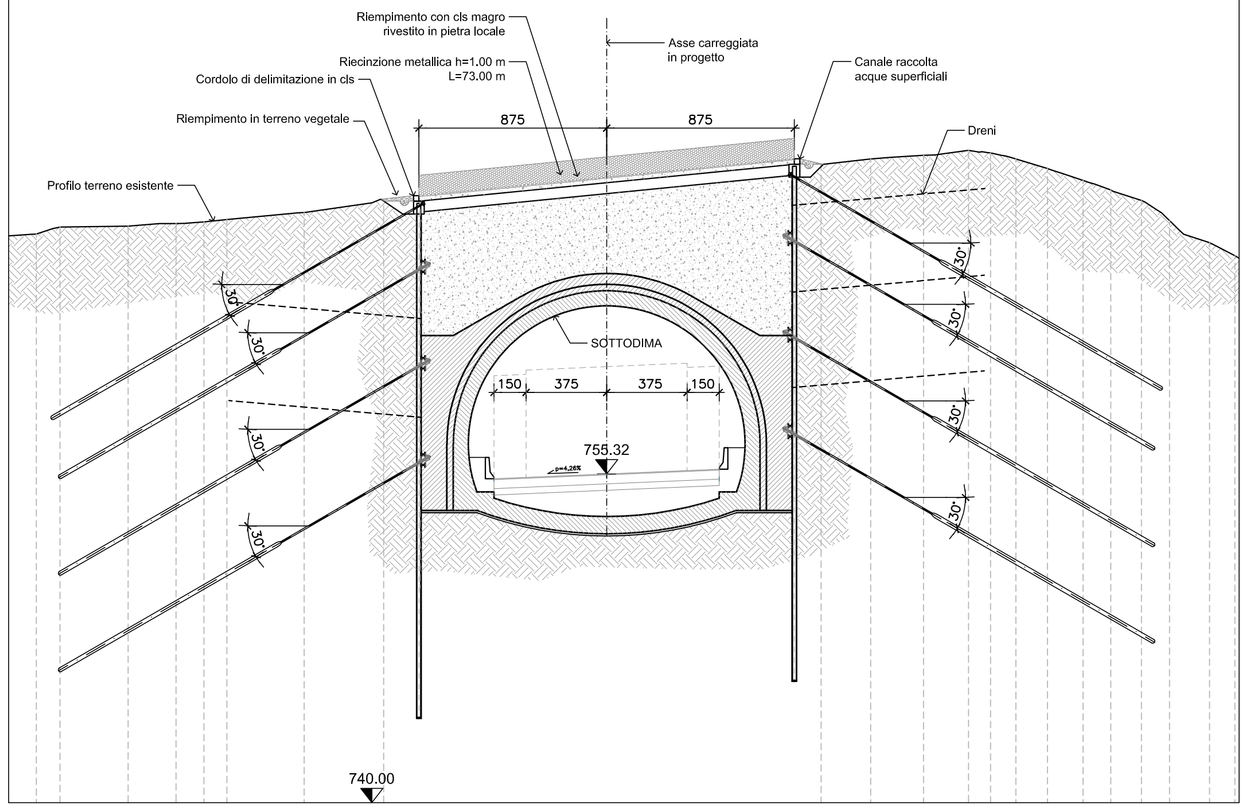

anas — Direzione Progettazione e Realizzazione Lavori

S.S. n.21 "della Maddalena"
Variante agli abitati di Demonte, Aisone e Vinadio
Lotto 1. Variante di Demonte

PROGETTO DEFINITIVO

PROGETTAZIONE: ANAS - DIREZIONE PROGETTAZIONE E REALIZZAZIONE LAVORI

I PROGETTISTI:
ing. Vincenzo Marzi
Ordine Ing. di Bari n.3594
ing. Achille Devitofranceschi
Ordine Ing. di Roma n.19116
geol. Flavio Capozucca
Ordine Geol. del Lazio n.1599

RESPONSABILE DEL SIA
arch. Giovanni Magardi
Ordine Arch. di Roma n.16183

IL COORDINATORE PER LA SICUREZZA IN FASE DI PROGETTAZIONE
geom. Fabio Quondam

VISTO: IL RESPONSABILE DEL PROCEDIMENTO :
ing. Nicolò Canepa

PROTOCOLLO | DATA

Opere d'arte maggiori
Imbocco Ovest
Sistemazione definitiva – sezioni

CODICE PROGETTO (PROGETTO / LIV. PROG. / N. PROG.)	NOME FILE	REVISIONE	SCALA:
DPT005 D 1601	DPT005_D_1601_T00_GA02_OST_DI06_A.DWG CODICE ELAB. T00GA02OSTDI06	A	1:200

REV.	DESCRIZIONE	DATA	REDATTO	VERIFICATO	APPROVATO
C					
B					
A	EMISSIONE	Novembre 2017	–	–	–