IMPIANTO RILEVAMENTO TRAFFICO

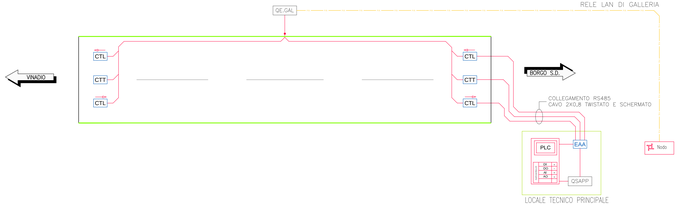

FUORI SCALA

DISPOSIZIONE DEI SENSORI DEL SISTEMA DI RILEVAZIONE SAGOMA VEICOLI IN TRANSITO

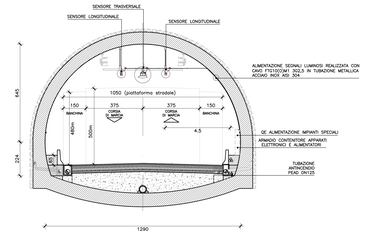

SCALA 1:100

SCHEMA A BLOCCHI RIVELATORI DI SAGOMA

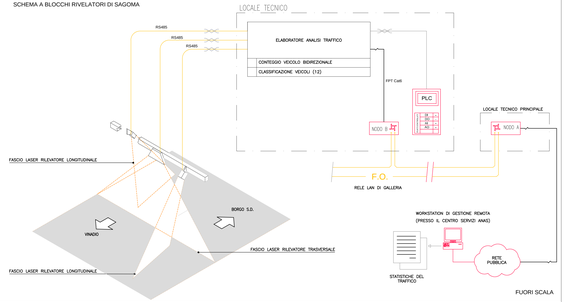

FUORI SCALA

SCHEMA A BLOCCHI IMPIANTO TVCC

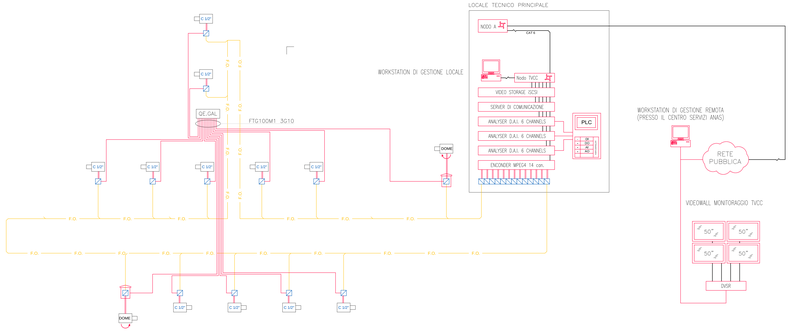

FUORI SCALA

SCHEMA GALLERIA - IMPIANTO DI VIDEOSORVEGLIANZA

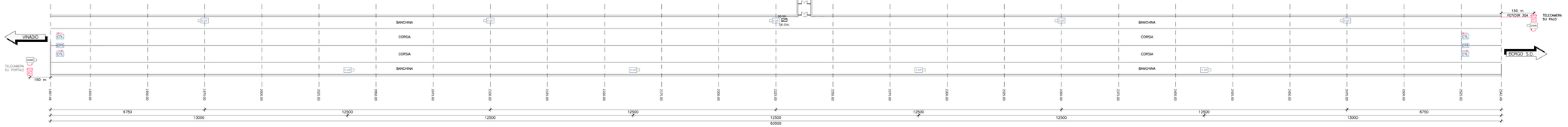

SCALA 1:50/25

LEGENDA	
C MP	TELECAMERA FISSA COLORE NIGHT/DAY 1/3"
C DOME	TELECAMERA DOME COLORE
	TRANSCEIVER SEGNALE VIDEO SU F.O.
CTL	SENSORE CONTROLLO TRAFFICO (LONGITUDINALE)
CTT	SENSORE CONTROLLO TRAFFICO (TRASVERSALE)
EAA	ELABORATORE ANALISI TRAFFICO

anas — Direzione Progettazione e Realizzazione Lavori

S.S. n.21 "della Maddalena"
Variante agli abitati di Demonte, Aisone e Vinadio
Lotto 1. Variante di Demonte

PROGETTO DEFINITIVO

PROGETTAZIONE: ANAS - DIREZIONE PROGETTAZIONE E REALIZZAZIONE LAVORI

PROGETTISTI:
ing. Mario Venezia
Dottor ing. di Bari n.3164
ing. Achille Devitofranceschi
Dottor ing. di Roma n.19716
geol. Flavio Cipolloni
Dottor Geol. del Lazio n.1599

RESPONSABILE DEL SIA
arch. Simonetta Angelucci
Dottor Arch. di Roma n.10182

IL COORDINATORE PER LA SICUREZZA IN FASE DI PROGETTAZIONE
geom. Fabio Scandiani

VISTO: IL RESPONSABILE DEL PROCEDIMENTO :
ing. Nicola Zavacca

PROTOCOLLO	DATA

GALLERIA DEMONTE
IMPIANTO DI VIDEOSORVEGLIANZA E CONTROLLO TRAFFICO
PLANIMETRIA SCHEMATICA E DETTAGLI

CODICE PROGETTO			NOME FILE	REVISIONE	SCALA:
PROGETTO	LIV. PROG.	N. PROG.	T00_IM00_IMP_LF06_A		
DPT005	D	1601	CODICE ELAB. T00 IM00 IMP LF06	A	VARIE

REV.	DESCRIZIONE	DATA	REDATTO	VERIFICATO	APPROVATO
A	EMISSIONE	NOVEMBRE 2017			