PROSPETTO LONGITUDINALE
rapp. 1:200

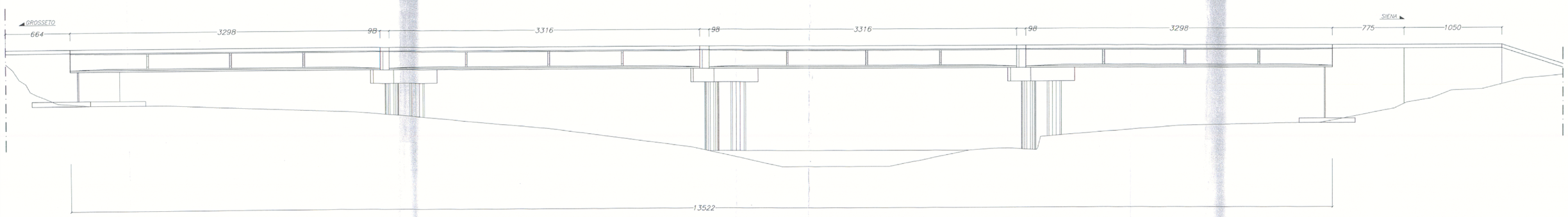

PIANTA IMPALCATO
rapp. 1:200

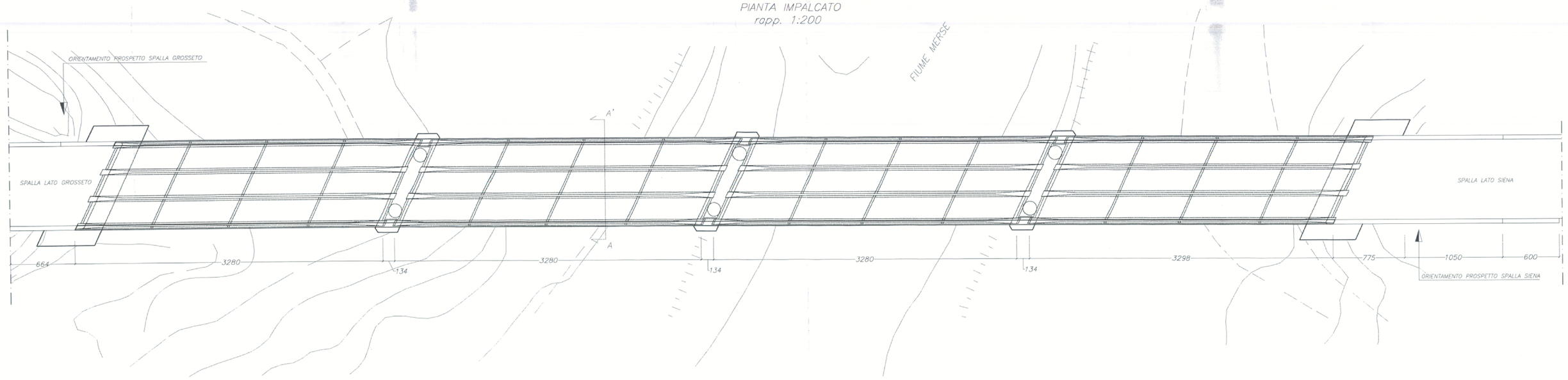

PILA rapp. 1:100

PROSPETTO TRASVERSALE C–C'

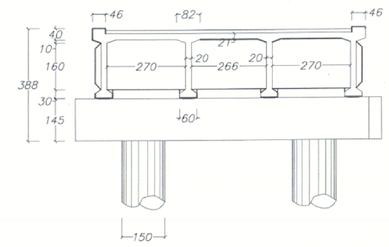

PROSPETTO LONGITUDINALE

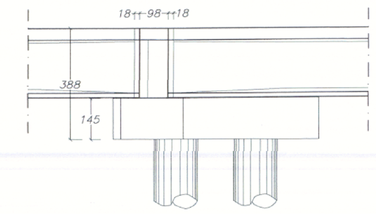

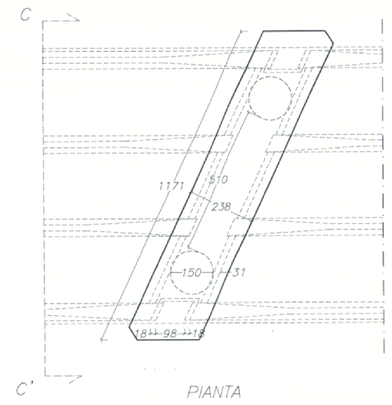

PIANTA

NOTA
VIADOTTO DA DEMOLIRE

SPALLA LATO SIENA
rapp. 1:100

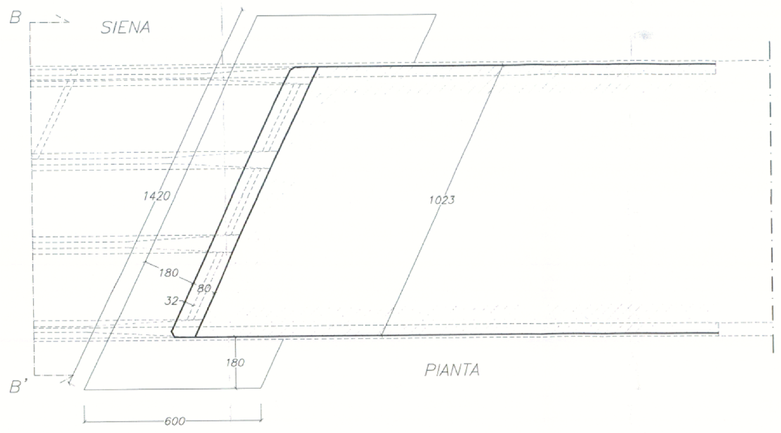

PIANTA

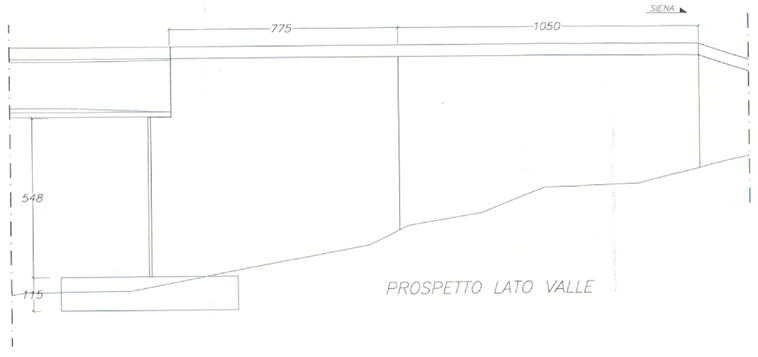

PROSPETTO LATO VALLE

PROSPETTO TRASVERSALE B–B'

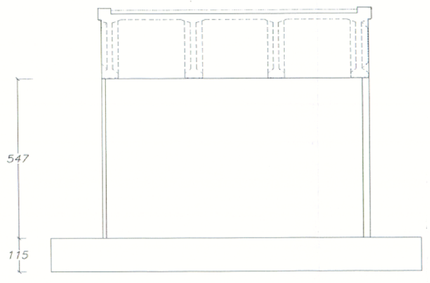

SPALLA LATO GROSSETO
rapp. 1:100

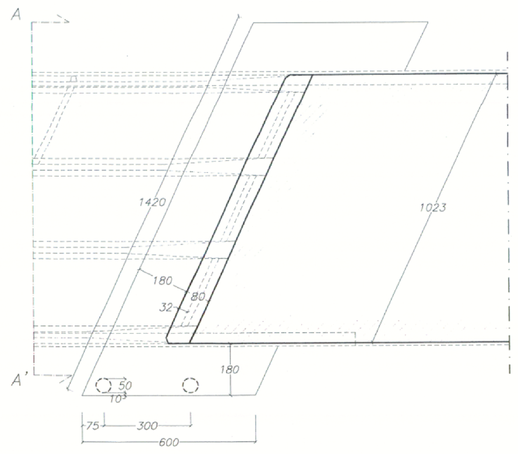

PIANTA

PROSPETTO TRASVERSALE A–A'

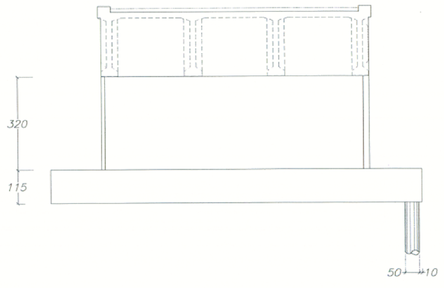

PROSPETTO LATO MONTE

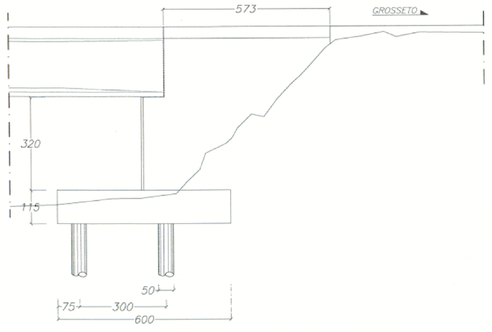

Anas SpA

Direzione Progettazione Realizzazione Lavori

ITINERARIO INTERNAZIONALE E78
S.G.C. GROSSETO - FANO

ADEGUAMENTO A 4 CORSIE
NEL TRATTO GROSSETO - SIENA (S.S. 223 "DI PAGANICO")
DAL KM 41+600 AL KM 53+400 - LOTTO 9

PROGETTO DEFINITIVO

PROGETTISTA:
Ing. ALESSANDRO MICHELI
Ordine Ing. di Roma n. 19654
Ing. ACHILLE DEVITOFRANCESCHI
Ordine Ing. di Roma n. 19716

IL GEOLOGO:
Geol. SERENA MAJETTA
Ordine Geol. del Lazio n. 928

IL COORDINATORE PER LA SICUREZZA IN FASE DI PROGETTAZIONE:
Geom. FABIO QUONDAM

VISTO: IL RESPONSABILE DEL PROCEDIMENTO:
Ing. CARLO DIEMOZ

COD. PROG.

PROGETTO	LIV. PROG.	N. PROG.
LO702	D	0301

OPERE D'ARTE – STATO ATTUALE
VIADOTTO SUL FIUME MERSE

NOME FILE NOME FILE	REVISIONE	SCALA:
P0GV102STRD100	B	1:100

B	Aggiornamento e integrazioni (richiesta MIT n° 4655 del 27/04/2016)	SETT. 2017			
A	Emissione	SET. 2005			
		DATA	REDATTO	VERIFICATO	APPROVATO