SEZIONE N.: 8

DIST. PROG.: 158.82

R RIPORTO m² 5.04
C STRATO DI BASE m² 0.89
D STRATO DI FONDAZ. m² 2.62
E SUPER COMPATTATO m² 1.80
F FOSSO DI GUARDIA m² 1.42
SC SCOTICO m² 7.67
a STRATO DI USURA m 8.00
b BINDER m 8.00
v TERRENO VEGETALE m 4.31

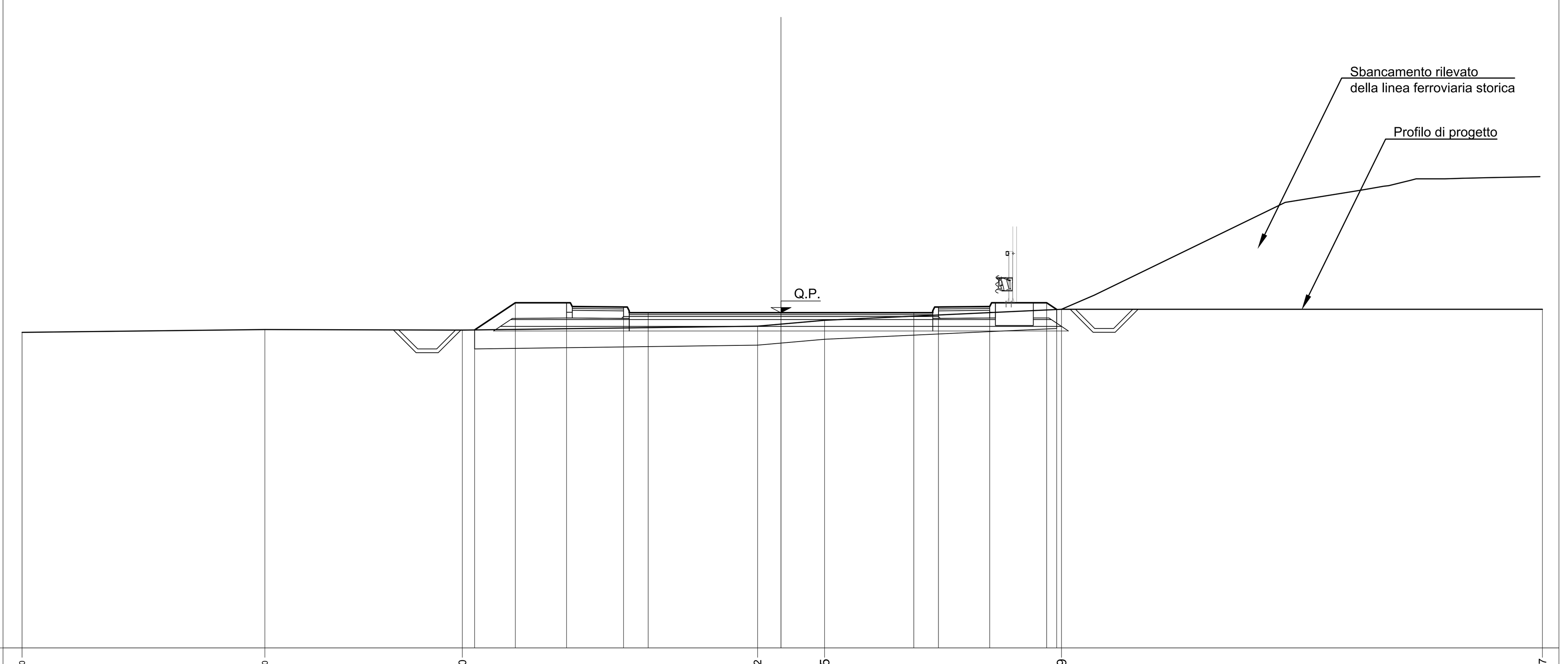

PROGRESSIVE TERRENO	-20.00 -13.60 -8.40 -0.62 1.15 7.39 20.07
PARZIALI TERRENO	6.40 5.20 7.78 1.77 6.24 12.68
QUOTE TERRENO	26.31 26.38 26.37 26.47 26.62 26.91 26.91
PROGRESSIVE PROGETTO	-8.07 -7.00 -5.65 -4.15 -3.50 0.00 3.50 4.15 5.50 7.00 7.27
PARZIALI PROGETTO	1.07 1.35 1.50 0.65 3.50 3.50 0.65 1.35 1.50 0.27
QUOTE PROGETTO	26.37 27.09 27.09 26.97 26.82 26.82 26.82 26.97 26.99 27.09 26.91

SEZIONE N.: 9

DIST. PROG.: 180.76

R RIPORTO m² 4.32
C STRATO DI BASE m² 0.95
D STRATO DI FONDAZ. m² 2.54
E SUPER COMPATTATO m² 1.82
F FOSSO DI GUARDIA m² 1.43
SC SCOTICO m² 7.73
a STRATO DI USURA m 8.00
b BINDER m 8.00
v TERRENO VEGETALE m 4.48

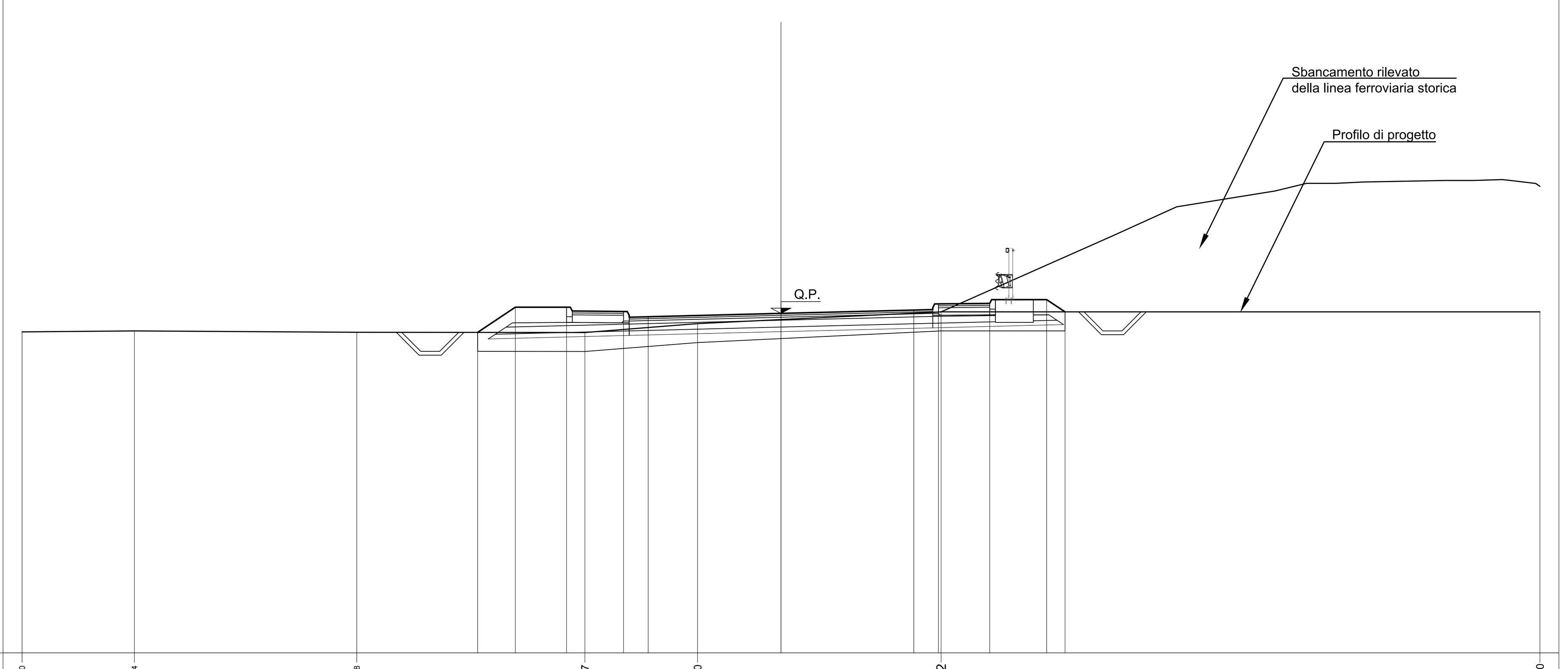

PROGRESSIVE TERRENO	-20.00 -17.04 -11.18 -5.17 -2.20 4.22 20.00
PARZIALI TERRENO	2.96 5.86 6.01 2.97 6.42 15.78
QUOTE TERRENO	26.45 26.47 26.44 26.43 26.67 26.98 26.98
PROGRESSIVE PROGETTO	-7.99 -7.00 -5.65 -4.15 -3.50 0.00 3.50 4.15 5.50 7.00 7.49
PARZIALI PROGETTO	0.99 1.35 1.50 0.65 3.50 3.50 0.65 1.35 1.50 0.49
QUOTE PROGETTO	26.44 27.10 27.10 26.99 26.85 26.94 27.02 27.19 27.20 27.30 26.98

SEZIONE N.: 10

DIST. PROG.: 207.09

R RIPORTO m² 10.88
C STRATO DI BASE m² 0.91
D STRATO DI FONDAZ. m² 2.63
E SUPER COMPATTATO m² 1.77
F FOSSO DI GUARDIA m² 1.44
RI RILEVATO m² 2.14
SC SCOTICO m² 8.31
ST STERRO m² 0.20
a STRATO DI USURA m 8.00
b BINDER m 8.00
v TERRENO VEGETALE m 5.84

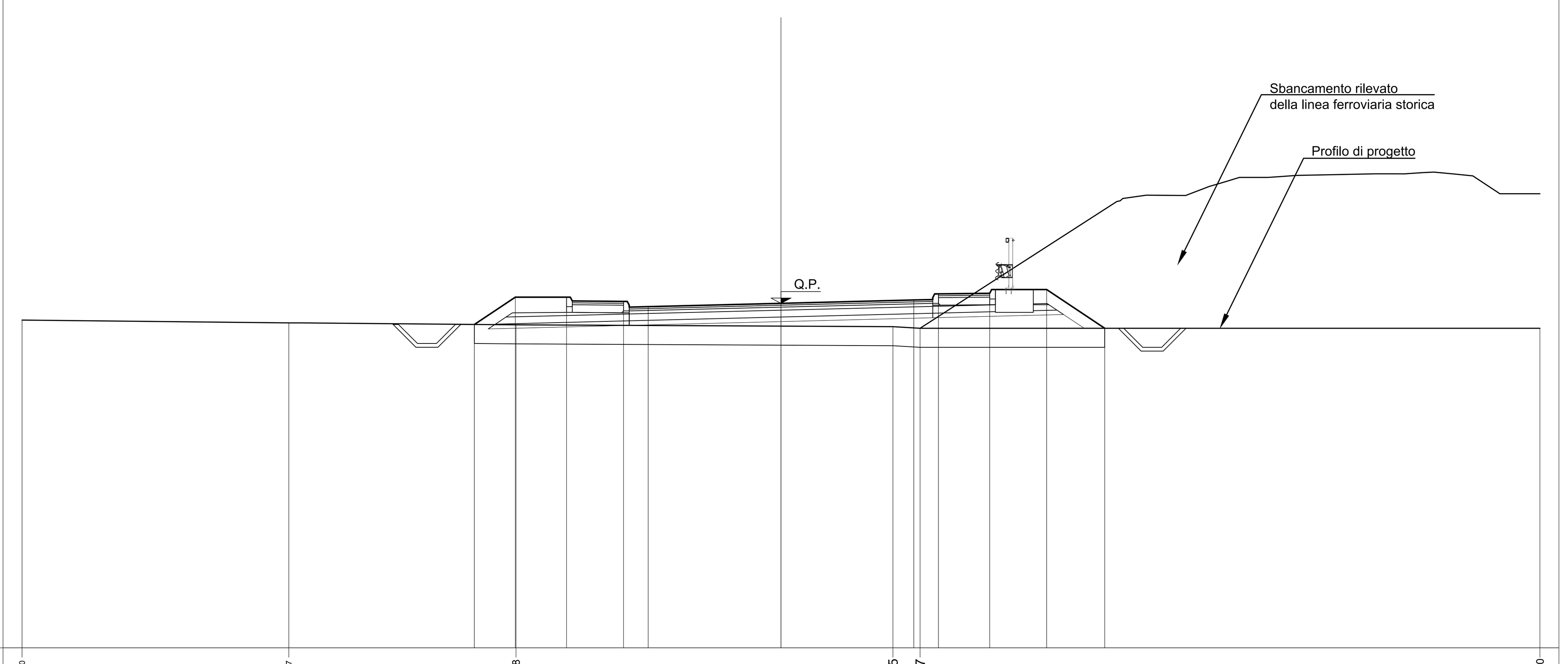

PROGRESSIVE TERRENO	-20.00 -12.97 -6.98 2.95 3.67 20.00
PARZIALI TERRENO	7.03 5.99 9.93 0.72 16.33
QUOTE TERRENO	26.63 26.56 26.51 26.46 26.42 26.42
PROGRESSIVE PROGETTO	-8.08 -7.00 -5.65 -4.15 -3.50 0.00 3.50 4.15 5.50 7.00 8.53
PARZIALI PROGETTO	1.08 1.35 1.50 0.65 3.50 3.50 0.65 1.35 1.50 1.53
QUOTE PROGETTO	26.52 27.24 27.24 27.12 26.99 27.07 27.16 27.32 27.34 27.44 26.42

SEZIONE N.: 11

DIST. PROG.: 233.43

R RIPORTO m² 10.50
C STRATO DI BASE m² 0.90
D STRATO DI FONDAZ. m² 2.62
E SUPER COMPATTATO m² 1.79
F FOSSO DI GUARDIA m² 1.45
RI RILEVATO m² 2.04
SC SCOTICO m² 8.28
ST STERRO m² 0.46
a STRATO DI USURA m 8.00
b BINDER m 8.00
v TERRENO VEGETALE m 5.77

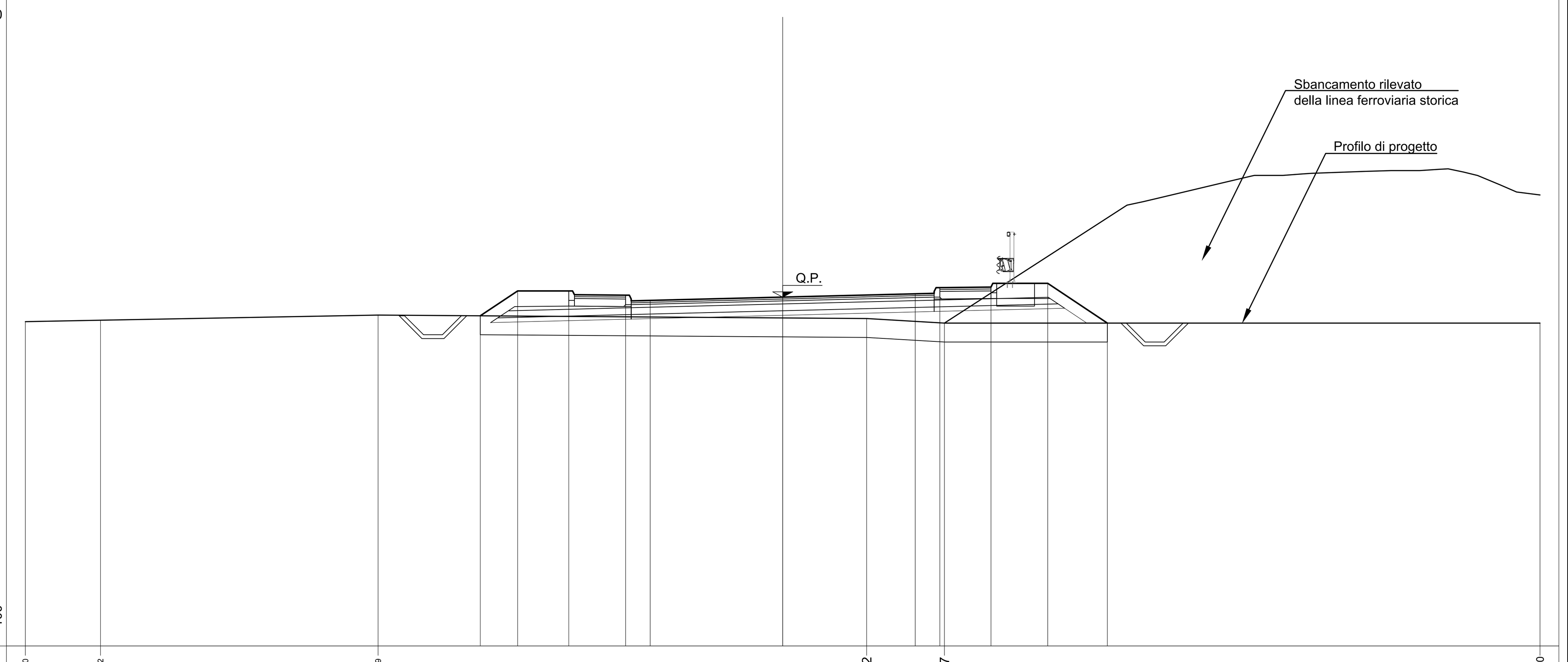

PROGRESSIVE TERRENO	-20.00 -18.02 -10.69 2.22 4.27 20.00
PARZIALI TERRENO	1.98 7.33 12.91 2.05 15.73
QUOTE TERRENO	26.56 26.60 26.74 26.64 26.52 26.52
PROGRESSIVE PROGETTO	-7.99 -7.00 -5.65 -4.15 -3.50 0.00 3.50 4.15 5.50 7.00 8.57
PARZIALI PROGETTO	0.99 1.35 1.50 0.65 3.50 3.50 0.65 1.35 1.50 1.57
QUOTE PROGETTO	26.72 27.37 27.37 27.26 27.12 27.21 27.30 27.46 27.47 27.57 26.52

SEZIONE N.: 12

DIST. PROG.: 252.84

S STERRO m² 8.22
R RIPORTO m² 0.00
C STRATO DI BASE m² 0.64
D STRATO DI FONDAZ. m² 1.44
E SUPER COMPATTATO m² 0.96
F FOSSO DI GUARDIA m² 1.30
SC SCOTICO m² 6.69
a STRATO DI USURA m 8.00
b BINDER m 8.00
v TERRENO VEGETALE m 2.30

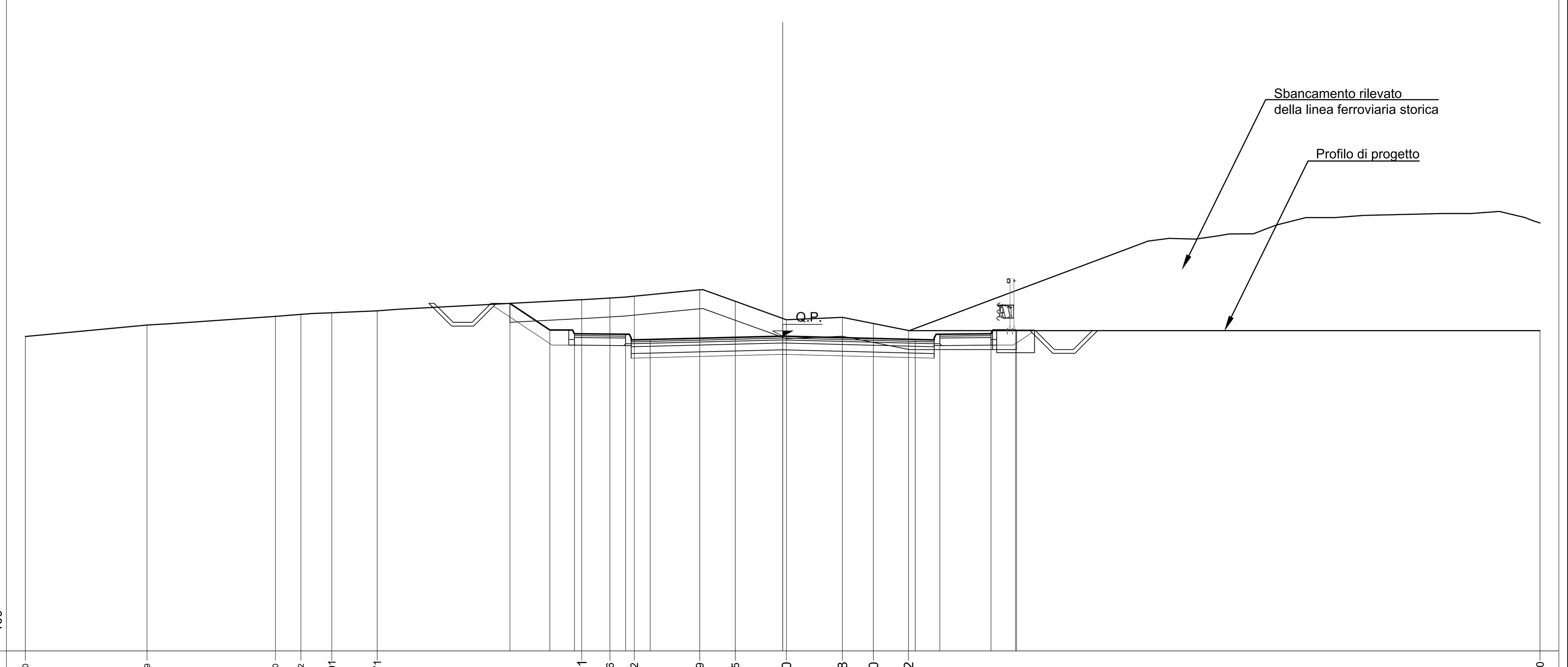

PROGRESSIVE TERRENO	-20.00 -16.79 -13.40 -12.72 -11.91 -10.71 -5.31 -4.56 -3.92 -2.19 -1.25 0.10 1.58 2.40 3.32 20.00
PARZIALI TERRENO	3.21 3.39 0.68 0.81 1.20 5.40 0.75 0.64 1.73 0.94 1.35 1.48 0.82 0.92 16.68
QUOTE TERRENO	27.30 27.60 27.83 27.89 27.93 27.98 28.28 28.32 28.37 28.53 28.23 27.75 27.81 27.64 27.46 27.46
PROGRESSIVE PROGETTO	-7.20 -6.15 -5.50 -4.15 -3.50 0.00 3.50 4.15 5.50 6.15 6.18
PARZIALI PROGETTO	1.05 0.65 1.35 0.65 3.50 3.50 0.65 1.35 0.65 0.03
QUOTE PROGETTO	28.18 27.47 27.37 27.36 27.22 27.31 27.22 27.36 27.37 27.47 27.46

SEZIONE N.: 13

DIST. PROG.: 273.76

S STERRO m² 0.10
R RIPORTO m² 2.32
C STRATO DI BASE m² 0.87
D STRATO DI FONDAZ. m² 2.06
E SUPER COMPATTATO m² 1.39
F FOSSO DI GUARDIA m² 1.47
SC SCOTICO m² 7.40
a STRATO DI USURA m 8.00
b BINDER m 8.00
v TERRENO VEGETALE m 2.86

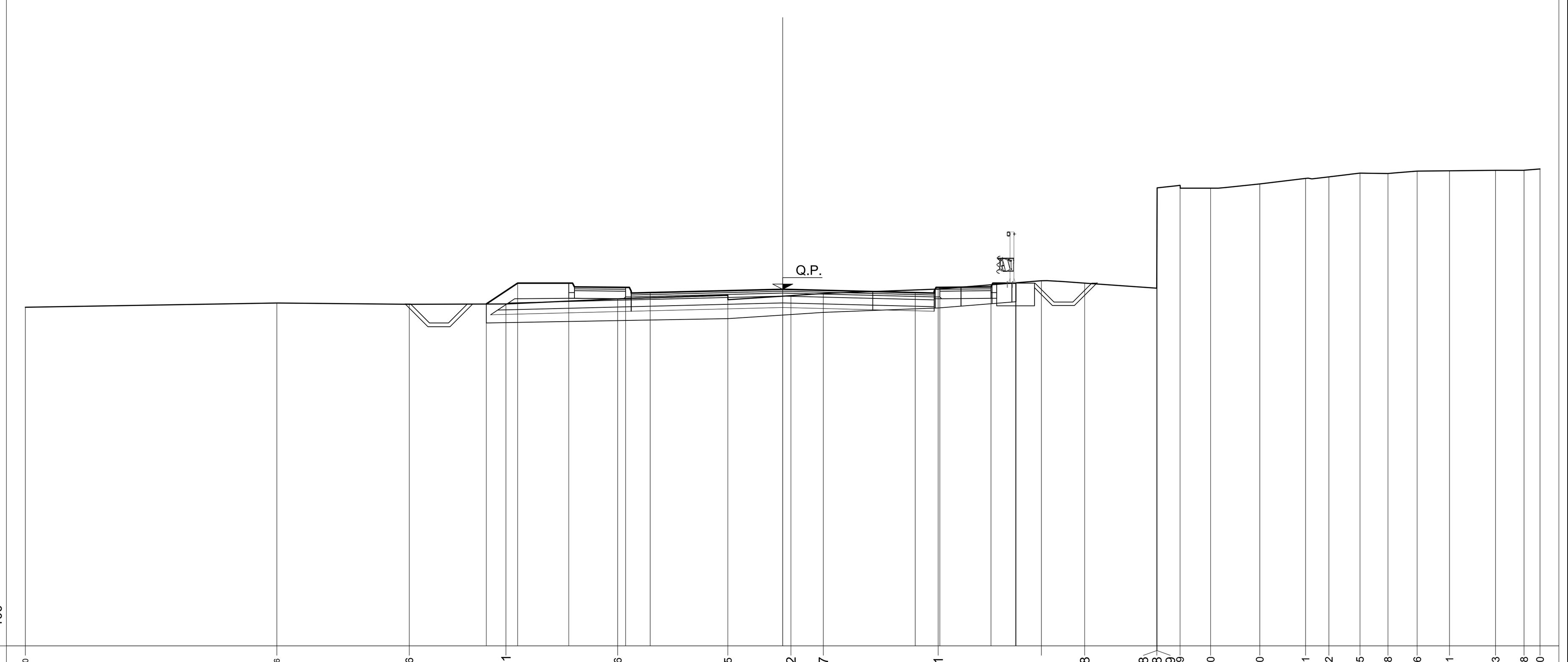

PROGRESSIVE TERRENO	-20.00 -13.36 -9.86 -7.31 -4.36 -1.45 0.22 1.07 4.11 7.98 9.88 9.88 9.89 10.49 11.30 12.60 13.81 14.42 15.25 15.98 16.76 17.61 18.83 19.58 20.00
PARZIALI TERRENO	6.64 3.50 2.55 2.95 2.91 1.67 0.85 3.04 2.72 1.15 1.90 0.01 0.60 0.81 1.30 1.21 0.61 0.83 0.73 0.78 0.85 1.22 0.75 0.42
QUOTE TERRENO	26.95 27.06 27.02 27.03 27.17 27.26 27.25 27.31 27.43 27.58 27.45 27.90 30.10 30.17 30.09 30.20 30.35 30.39 30.49 30.48 30.54 30.55 30.56 30.56 30.60
PROGRESSIVE PROGETTO	-7.83 -7.00 -5.65 -4.15 -3.50 0.00 3.50 4.15 5.50 6.15 6.16
PARZIALI PROGETTO	0.83 1.35 1.50 0.65 3.50 3.50 0.65 1.35 0.65 0.01
QUOTE PROGETTO	27.03 27.58 27.58 27.47 27.33 27.42 27.33 27.47 27.48 27.58 27.59

KEY-PLAN

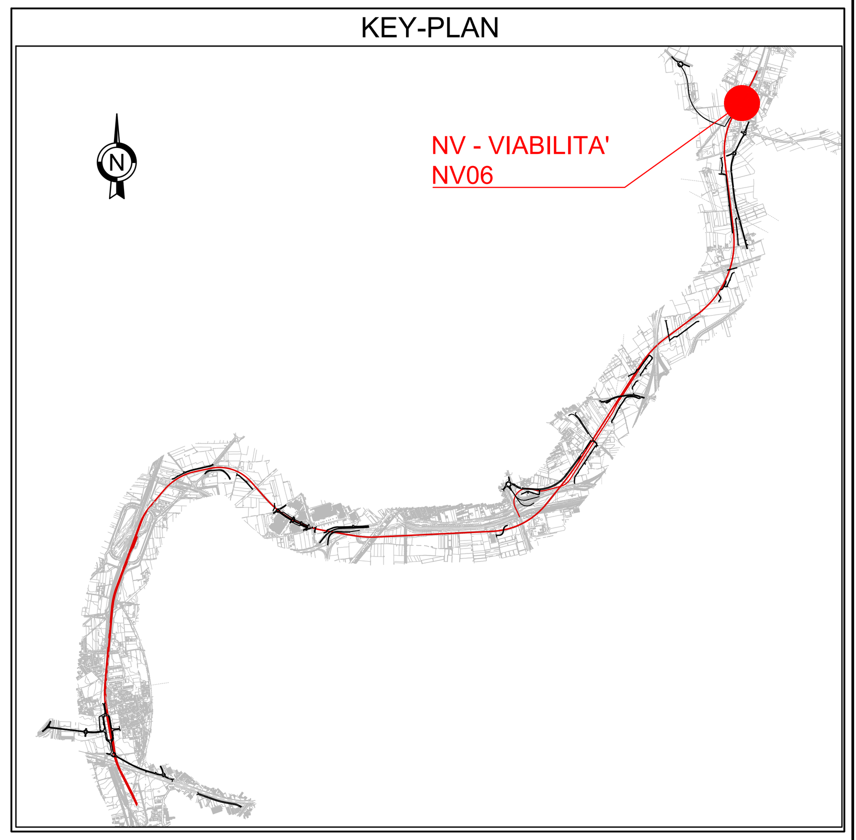

COMMITTENTE: RFI RETE FERROVIARIA ITALIANA GRUPPO FERROVIE DELLO STATO ITALIANE

DIREZIONE LAVORI: ITALFERR GRUPPO FERROVIE DELLO STATO ITALIANE

APPALTATORE: MANDATARIA: salini impregilo — MANDANTE: ASTALDI

PROGETTAZIONE: MANDATARIA: SYSTRA — MANDANTI: SOTECNI SYSTRA GROUP — ROCKSOIL S.p.A. CONSULENZA E ASSISTENZA TECNICA nel campo della GEOINGEGNERIA

PROGETTO ESECUTIVO

LINEA FERROVIARIA NAPOLI - BARI, TRATTA NAPOLI-CANCELLO,
IN VARIANTE TRA LE PK 0+000 E PK 15+585, INCLUSE LE OPERE ACCESSORIE,
NELL'AMBITO DEGLI INTERVENTI DI CUI AL D.L. 133/2014, CONVERTITO IN LEGGE 164 / 2014

DISEGNO

NV - NUOVA VIABILITA'
NV06 - NUOVA VIABILITA' TIPO F - RAMO DI VIA GAUDELLO
CORPO STRADALE
SEZIONI TRASVERSALI - TAV 2

APPALTATORE	PROGETTAZIONE
DIRETTORE TECNICO Ing. M. PANISI	DIRETTORE DELLA PROGETTAZIONE Ing. A. CHECCHI

COMMESSA	LOTTO	FASE	ENTE	TIPO DOC.	OPERA/DISCIPLINA	PROGR.	REV.	SCALA:
IF1M	00	E	ZZ	WA	NV06A0	002	A	1:100

Rev.	Descrizione	Redatto	Data	Verificato	Data	Approvato	Data	Autorizzato Data
A	EMISSIONE	TRAPANESE	24/04/18	MARTUSCELLI	26/04/18	PIAZZA	26/04/18	MARTUSCELLI 27/04/18

File:IF1M.0.0.E.ZZ.WA.NV.06.A.0.002-A.DWG — n. Elab.: