SOSTEGNO DI SOSPENSIONE

CON CATENE A "V"

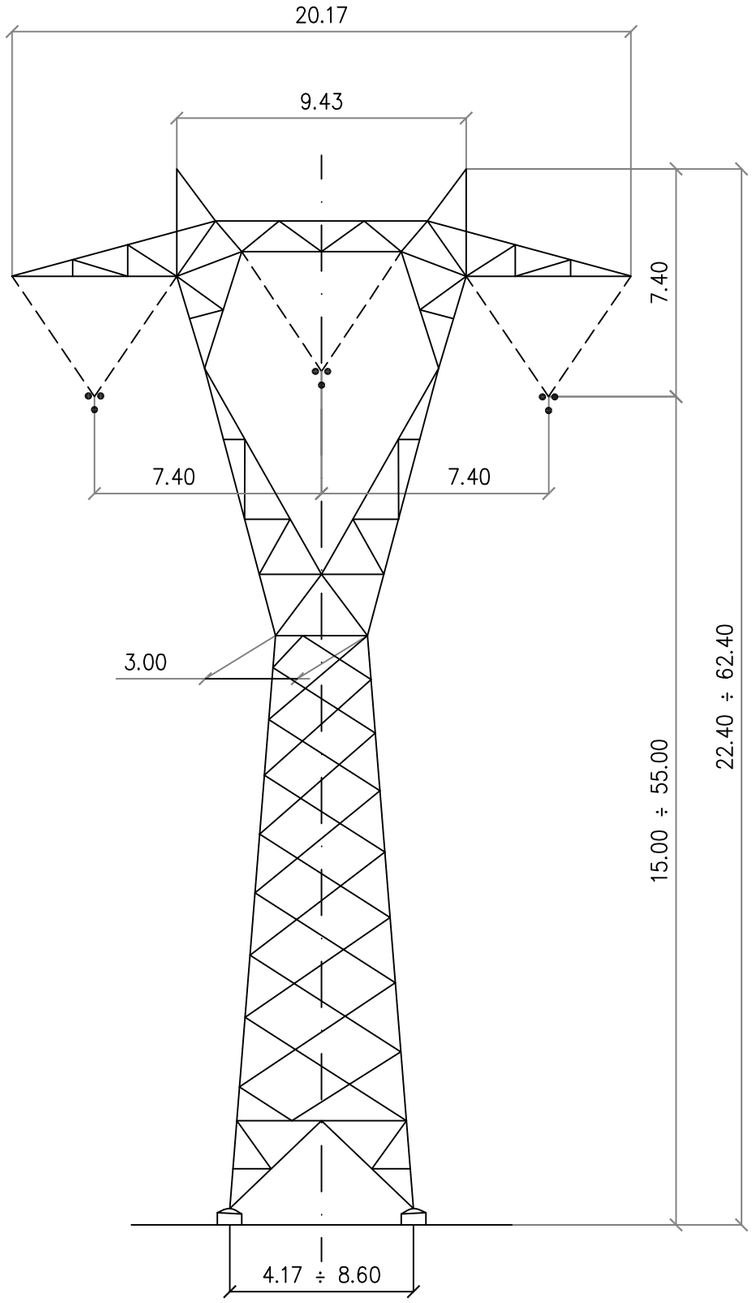

CON CATENE A "L"

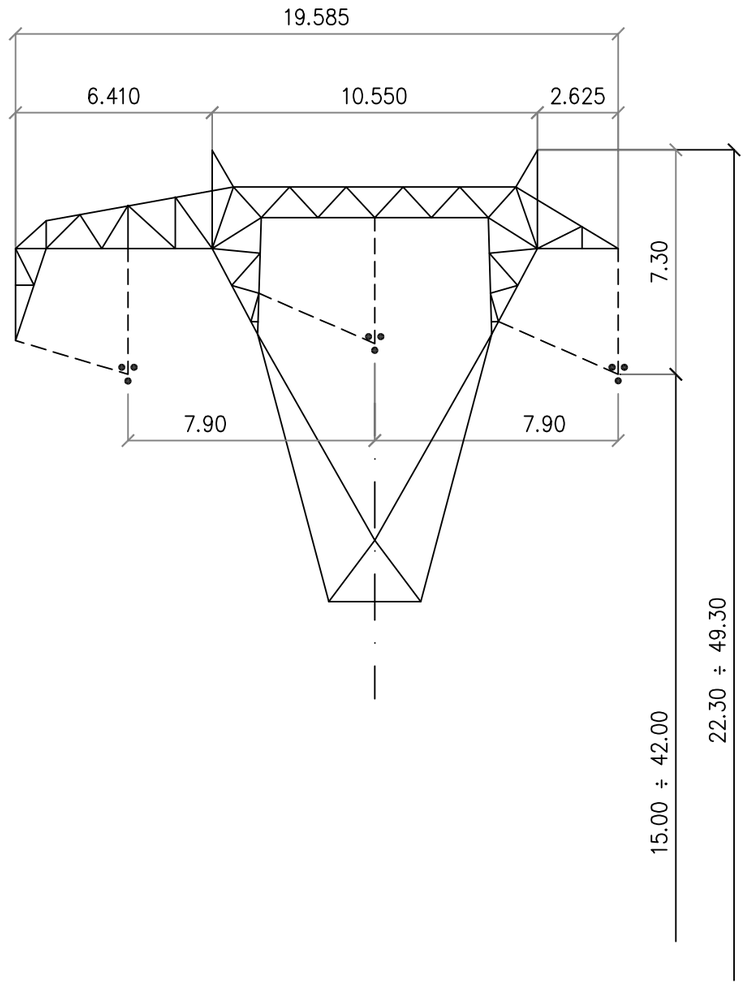

SOSTEGNO DI AMARRO

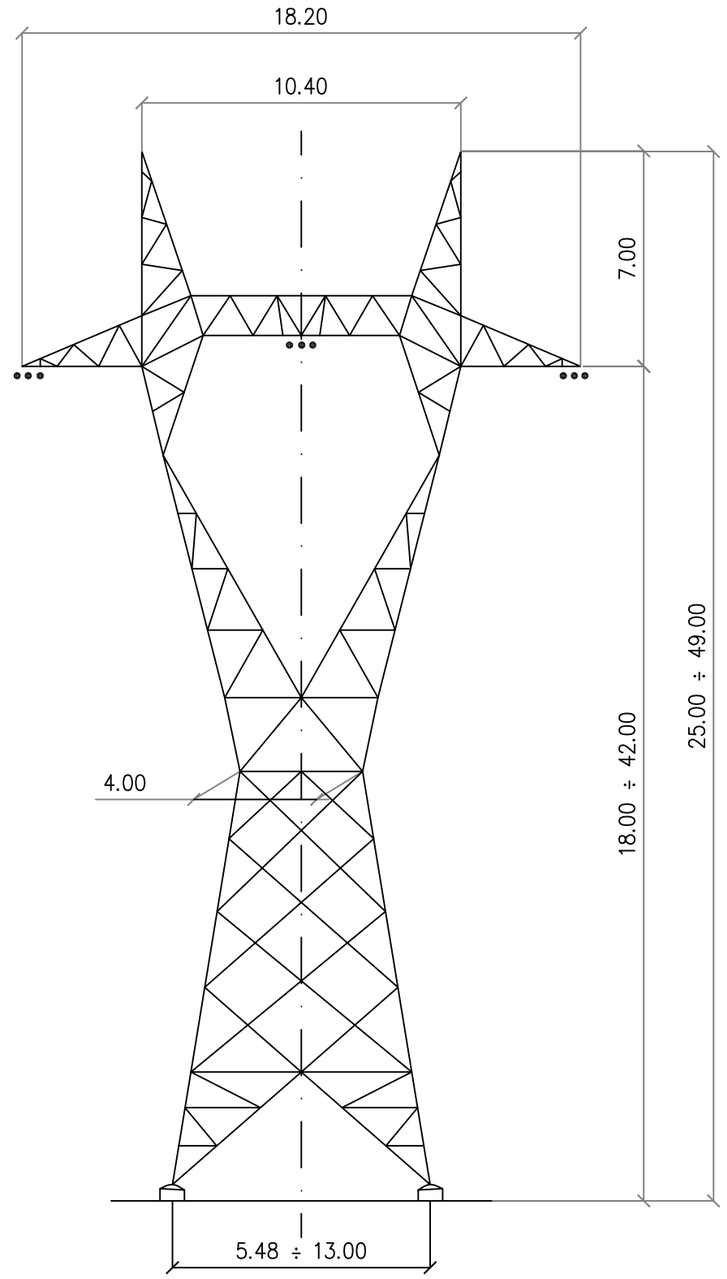

Terna
Rete Elettrica Nazionale

AOT – UPRI
Team Linee

LUBERTI
STUDIO DI PROGETTAZIONE

Collegamento della Sezione da 520 MWe della nuova Centrale API di Falconara M.ma alla Rete di Trasmissione Nazionale
- Sintesi non Tecnica -

SCHEMA GEOMETRICO DEI SOSTEGNI

Disegnato:	Data : MAGGIO 2006	Scala : 1:200	Fig. : 3