**Allegato C7 – 1**
**Flussi di Processo**
api -Raffineria di Ancona

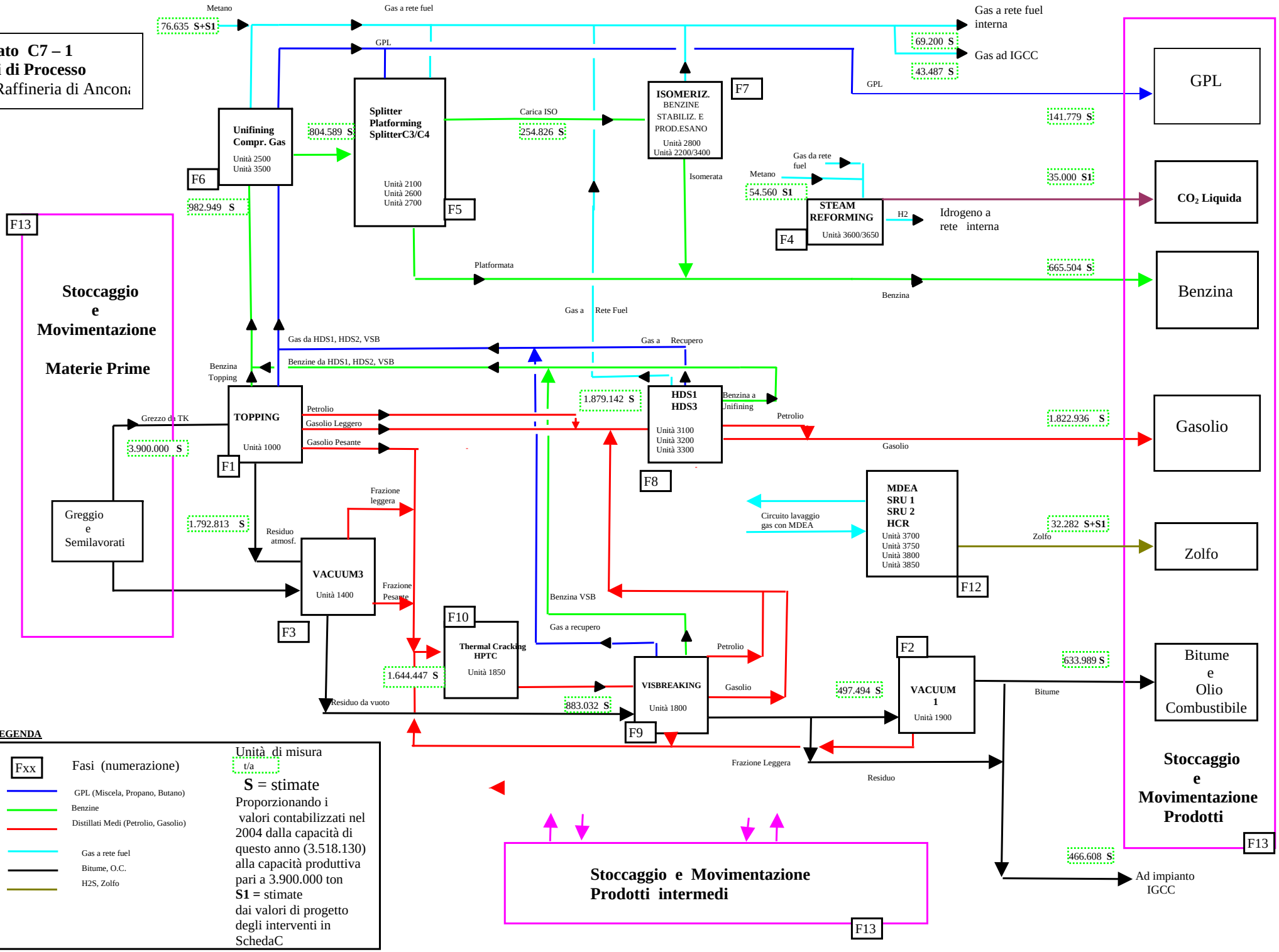


**LEGENDA**

| | |
|---|---|
| Fxx | Fasi (numerazione) |
| | GPL (Miscela, Propano, Butano) |
| | Benzine |
| | Distillati Medi (Petrolio, Gasolio) |
| | Gas a rete fuel |
| | Bitume, O.C. |
| | H2S, Zolfo |

Unità di misura
t/a

**S** = stimate
Proporzionando i valori contabilizzati nel 2004 dalla capacità di questo anno (3.518.130) alla capacità produttiva pari a 3.900.000 ton
**S1** = stimate
dai valori di progetto degli interventi in SchedaC