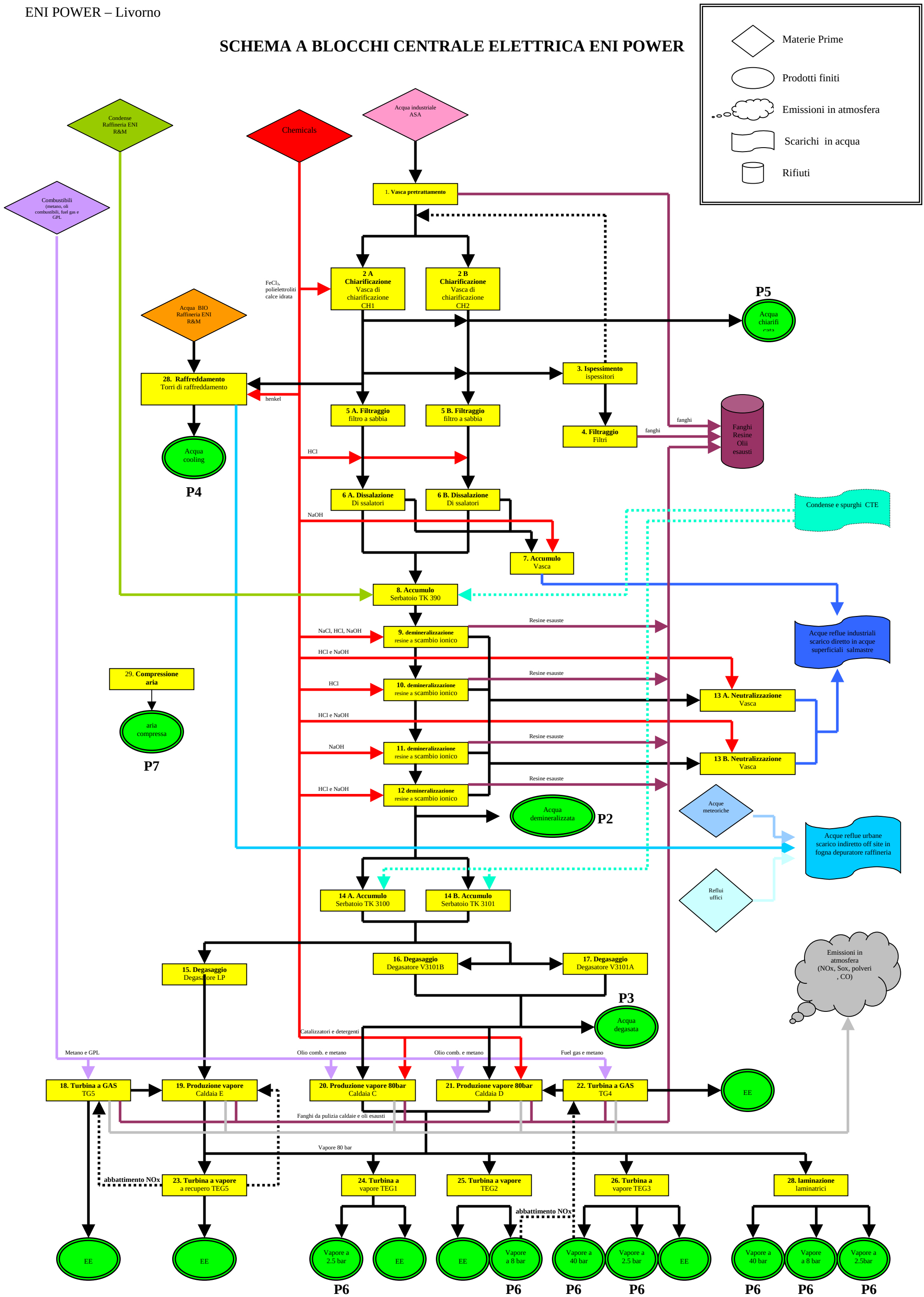SCHEMA A BLOCCHI CENTRALE ELETTRICA ENI POWER