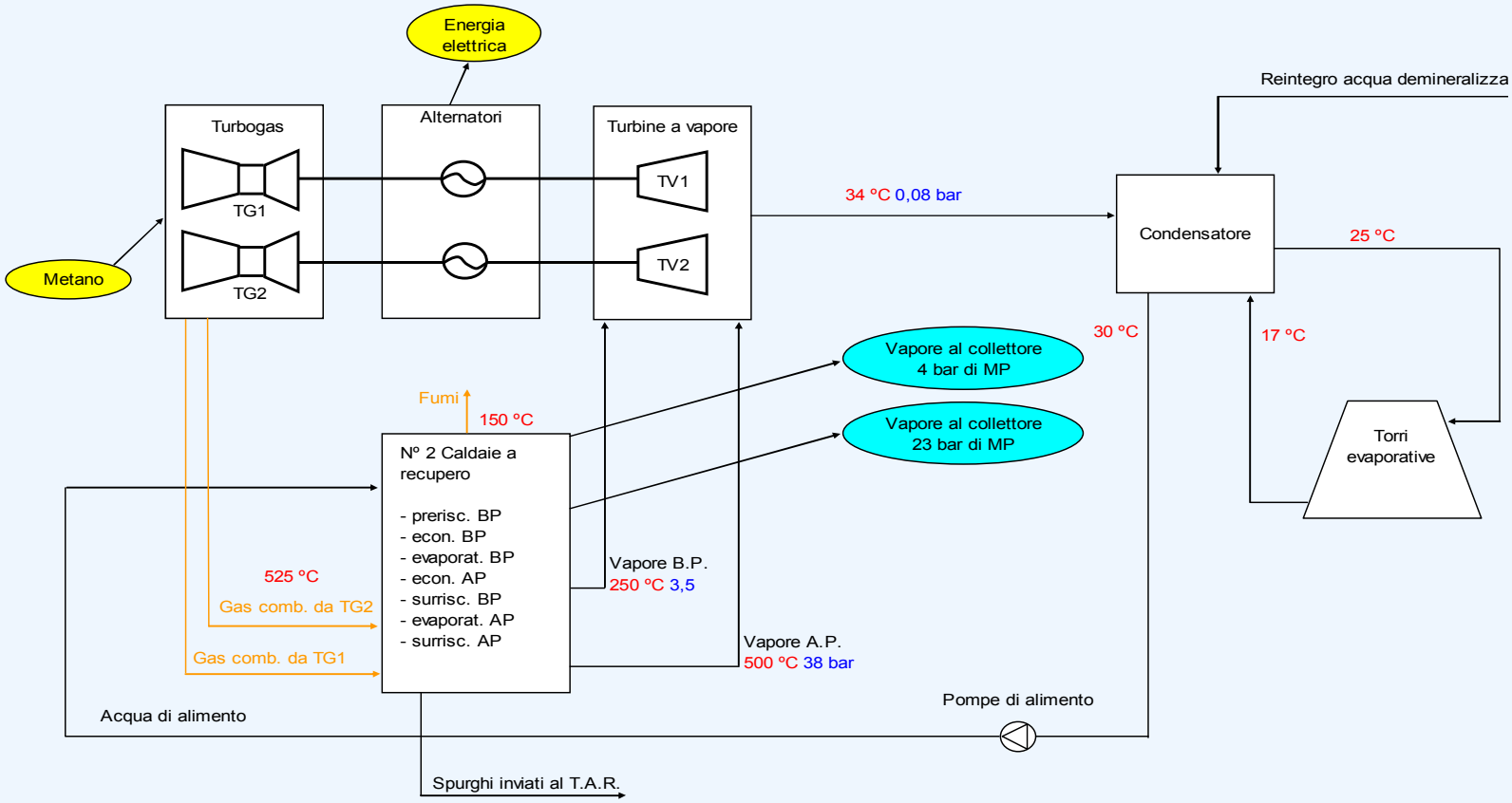Ciclo combinato cogenerativo TG20