SCHEMA A BLOCCHI CENTRALE TERMOELETTRICA DI MIRAFIOR

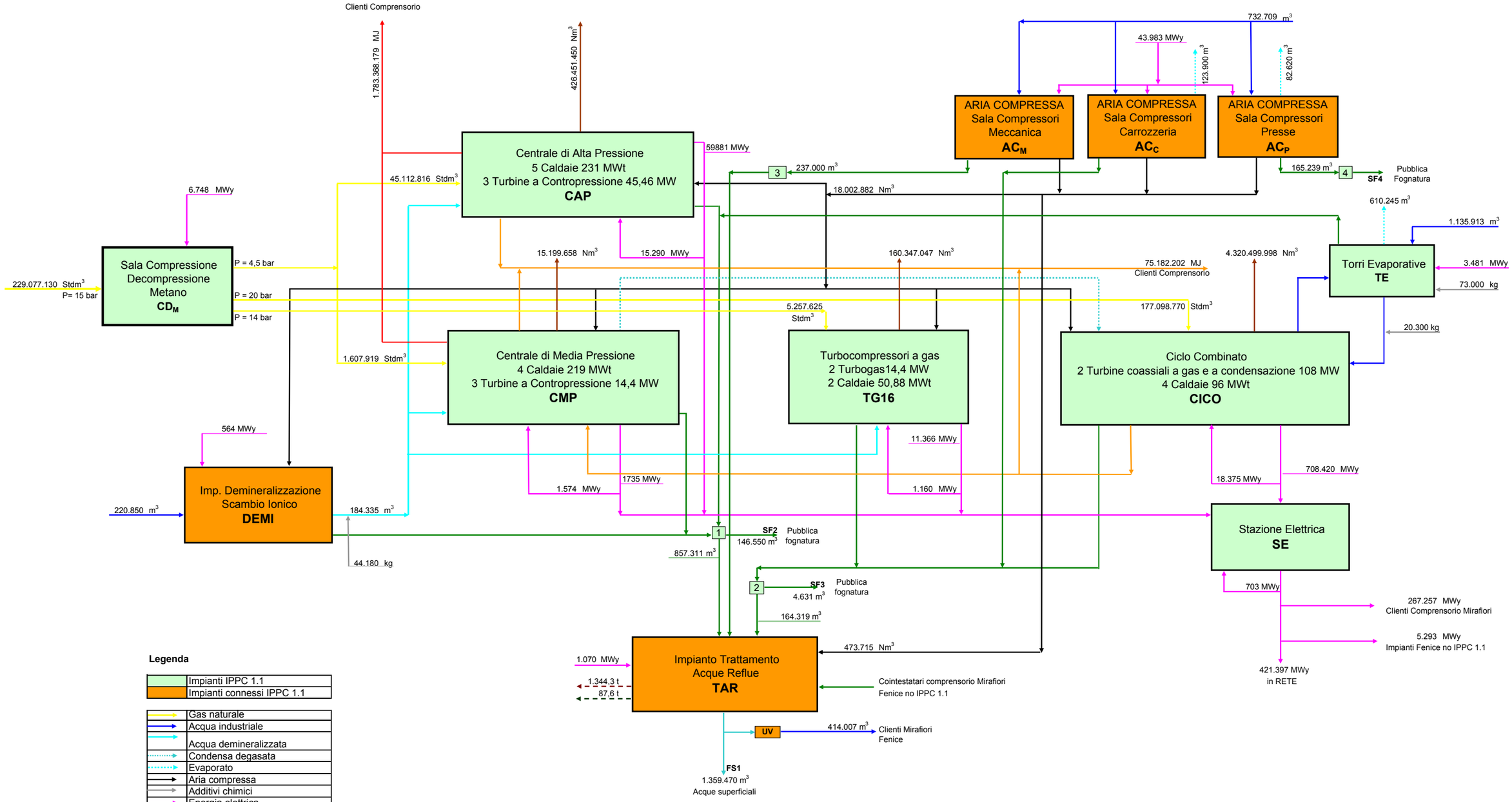

Legenda

	Impianti IPPC 1.1
	Impianti connessi IPPC 1.1

	Gas naturale
	Acqua industriale
	Acqua demineralizzata
	Condensa degasata
	Evaporato
	Aria compressa
	Additivi chimici
	Energia elettrica
	Acqua surriscaldata
	Vapore
	Fumi combusti
	Fanghi filtropressati
	Fanghi separazione olio/acqua
	Acque reflue
	Scarico acque superficiali