## DISTRIBUZIONE Ktonn Fuel Gas ALLA CAPACITA' MASSIMA

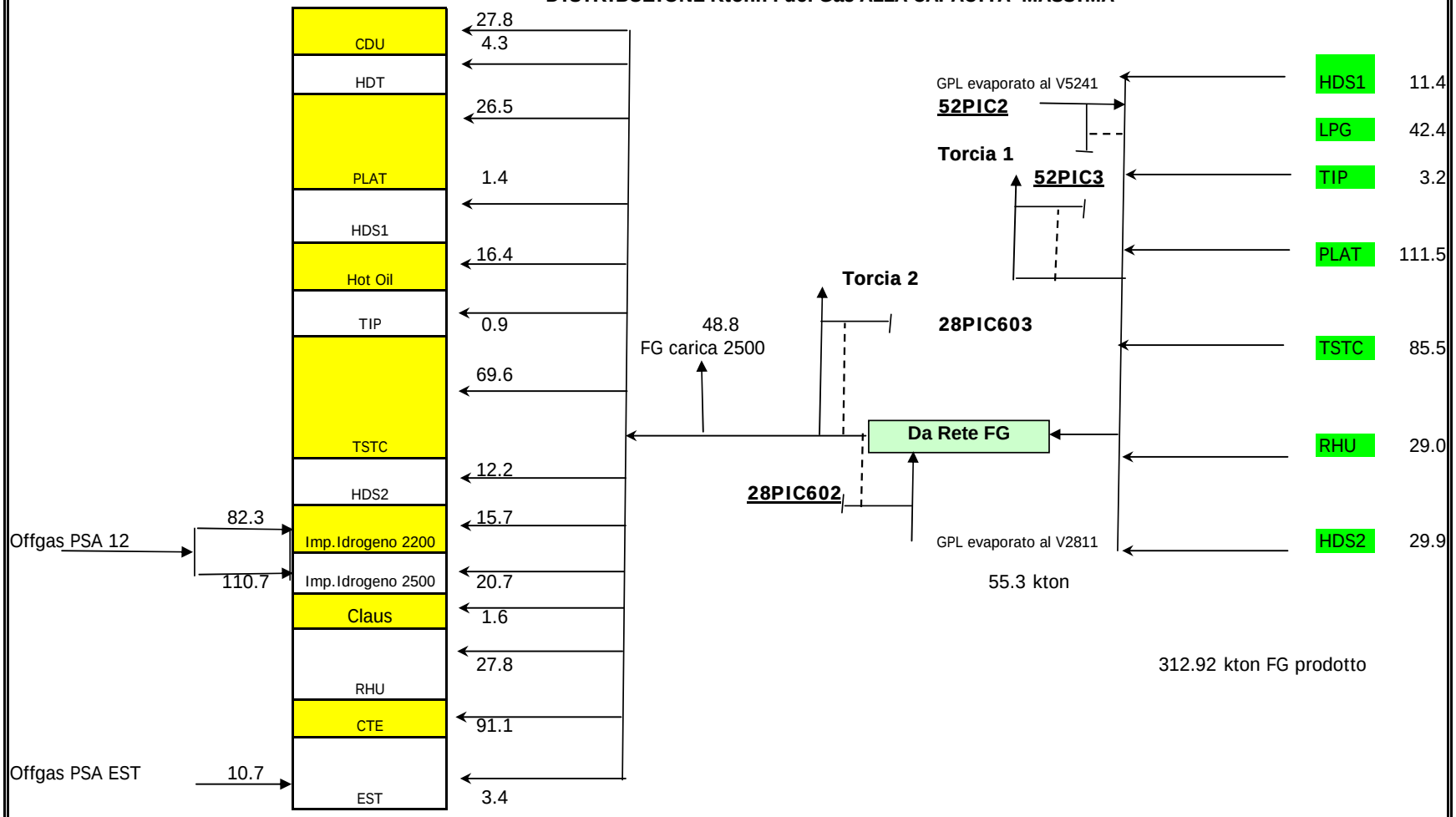


| Consumi: | | | Prodotti: | Deficit/surplus |
|---|---|---|---|---|
| | 48.8 | FG carica 2500 | | |
| | 91.1 | kton FG a CTE | | |
| | 228.3 | kton FG consumato da Impianti Raffineria | | |
| | 368.2 | kton FG totale consumato | 368.2 kton vs. Rete FG | 0.0 |