DIS. N°

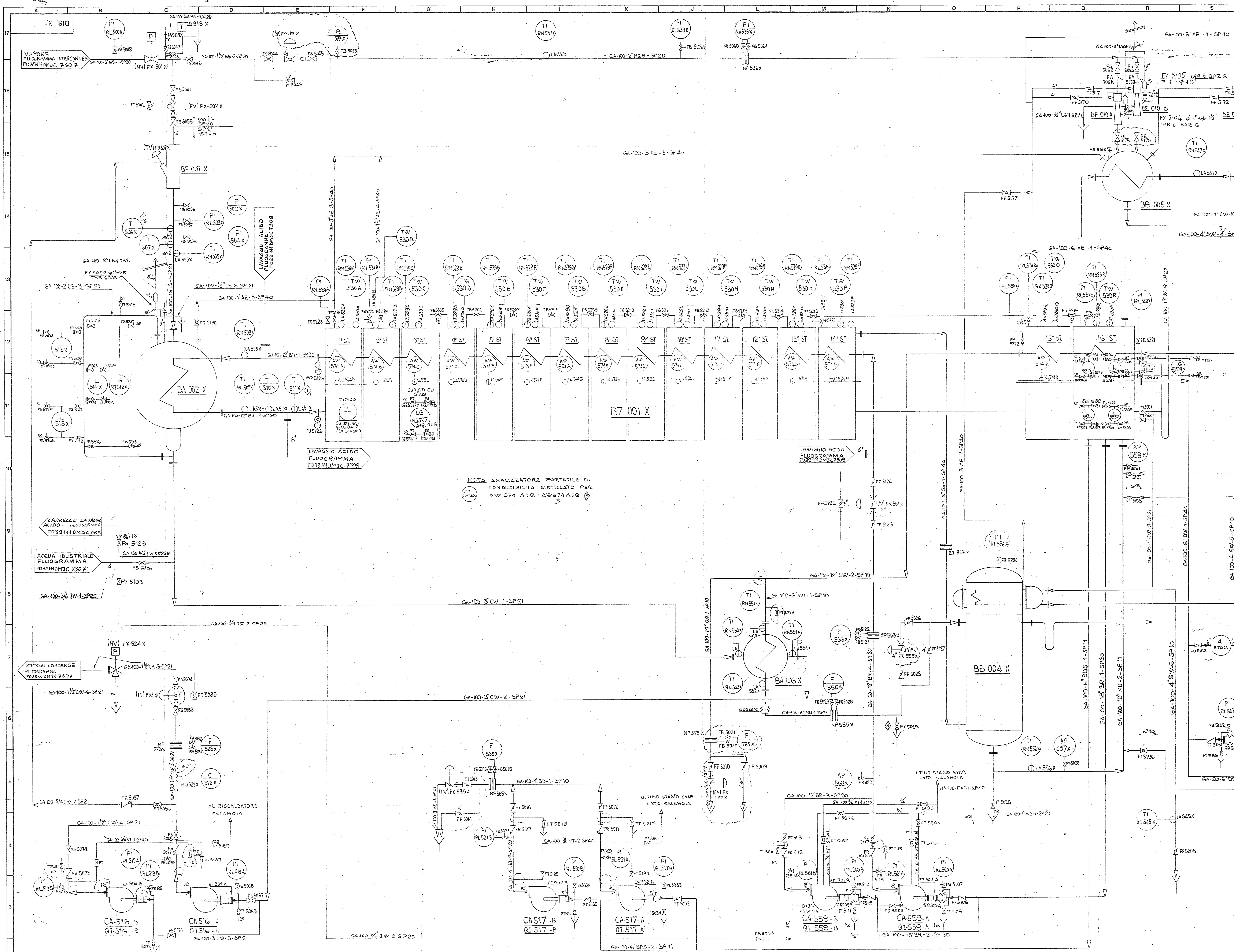

NOTA ANALIZZATORE PORTATILE DI CONDUCIBILITA DISTILLATO PER AW 574 A÷Q - AW674A÷Q

ITEM	BZ 001 X	BA 002 X	BA 003 X	BB 004 X	BB 005 X	BB 006 X	BF 007 X	DD 009 X	DE 010 A/B	DE 011 A/B	DE 012 X
SERVIZIO	EVAPORATORE	RISCALDATORE SALAMOIA	RISCALDATORE ACQUA ALIMENTO	DEGASATORE	CONDENSATORE INTERMEDIO	CONDENSATORE FINALE	DESURRISCALD.	SILENZIATORE	EIETTORI 1° ST.	EIETTORI 2° ST.	EIETTORE AVVIAMENTO

CA 516 A-B	CA 517 A-B	CA 559 A-B	CA 566 A-B
POMPE DI ESTRAZ. CONDENSE	POMPE DI SPURGO SALAMOIA	POMPE DI RICIRCOLAZIONE	POMPE DI ESTRAZ. DISTILLATO
QI-516 A-B	QI-517 A-B	QI-559 A-B	QI-566 A-B
MOTORI ELETTRICI POMPE ESTR. CONDENSE	MOTORI ELETTRICI POMPE SPURGO SALAMOIA	MOTORI ELETTRICI POMPE DI RICIRCOLAZIONE	MOTORI ELETTRICI POMPE DI ESTRAZ. DISTILL.

REV.	DIS.	VISTO	DATA	
3				REVISIONATO DOVE INDICATO
2				REVISIONE GENERALE IN ACCORDO CON I COMMENTI DEL CLIENTE.
1				REVISIONATO POMPE ITEM CA 559 A/B; AGGIUNTO FLUSSAGGIO TENUTE E MODIFICATI SFIATI; REVISIONATO DOVE INDICATO

PER CARATTERISTICHE LINEE VEDI DOCUMENTO F03911 EULB 4990
" VALVOLE " " F03911 EULB 4989
NUMERAZIONI VALVOLE: DA (5001÷5023)(5025÷5038)(5041÷5045)(5047÷5048)(5052÷5104)(5103÷5152)(5163÷5192)(5195÷5202)(5205÷5218)(5221÷5311)(5313÷5330)
RIFERIMENTO DISEGNI: F03911 DMJC 7307 FLUOGRAMMA STRUMENTATO INTERCONNESSIONI
F03911 DMJC 7308 FLUOGRAMMA STRUMENTATO ADDITIVI CHIMICI

ENEL DIREZIONE DELLE COSTRUZIONI - sede di ROMA

N° F03911 DMJC 7305

C.T.E. DI FIUME SANTO 3^-4^ SEZ.
UNITÀ DI DISSALAZIONE 2 x 60 M^3/h

- FLUOGRAMMA STRUMENTATO
DISSALATORE UNITÀ 100

COMM. JOB C/ORD/10-87
CLIENTE CUSTOMER ENEL
DISEGNO N DRAWING No. P/100/02-1
REVIS. REV. 0 1 2 3

bosco industrie meccaniche s.p.a.

QUESTO DISEGNO NON PUÒ ESSERE COPIATO, RIPRODOTTO O MOSTRATO A TERZI SENZA LA NOSTRA AUTORIZZAZIONE